Οδηγίες συναρμολόγησης και συντήρησης

Θερμαντήρας Logalux PL750/2 S και PL1000/2 S

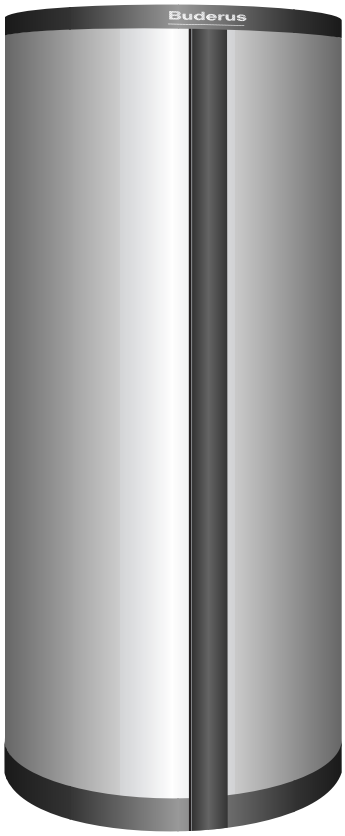

Buderus

Πρόλογος



ΟΔΗΓΙΕΣ ΧΡΗΣΗΣ

Για τη συναρμολόγηση και τη λειτουργία της εγκατάστασης τηρείτε πάντοτε τους κανόνες και τις οδηγίες που ισχύουν στη χώρα σας!

Σχετικά με τις παρούσες οδηγίες

Οι παρούσες οδηγίες συναρμολόγησης και συντήρησης περιλαμβάνουν σημαντικές πληροφορίες για την ασφαλή τοποθέτηση, θέση σε λειτουργία και συντήρηση των θερμαντήρων PL750/2 S και PL 1000/2 S.

Οι παρούσες οδηγίες συναρμολόγησης και συντήρησης απευθύνονται σε εξειδικευμένους τεχνικούς, οι οποίοι βάσει της τεχνικής τους κατάρτισης και εμπειρίας διαθέτουν γνώσεις για το χειρισμό θερμαντήρων ζεστού νερού, καθώς και εγκαταστάσεων ζεστού νερού.

Με την επιφύλαξη τεχνικών αλλαγών!

Λόγω της διαρκούς εξέλιξης ενδέχεται να υπάρχουν μικρές αποκλίσεις στις εικόνες, στις περιγραφές λειτουργίας και στα τεχνικά στοιχεία.

Ενημέρωση του εγγράφου

Αν έχετε προτάσεις για τη βελτίωση των προϊόντων μας ή αν έχετε παρατηρήσει δυσλειτουργίες, παρακαλούμε να επικοινωνήσετε μαζί μας.

Περιεχόμενα

1 Γενικά 4

2 Διαστάσεις, συνδέσεις 4

3 Παράδοση 6

4 Εγκατάσταση 7

5 Συναρμολόγηση 8

5.1 Εγκατάσταση των συνδέσεων στο θερμαντήρα 8

5.2 Όρια ασφαλείας 9

5.3 Εγκατάσταση και εξοπλισμός των αγωγών νερού 10

5.4 Εγκατάσταση του αισθητήρα 11

5.4.1 Εγκατάσταση του αισθητήρα ζεστού νερού για τη ρύθμιση του λέβητα στο σημείο μέτρησης MB_1 11

5.4.2 Εγκατάσταση του αισθητήρα ζεστού νερού για τη ρύθμιση ηλιακού κυκλώματος στο σημείο μέτρησης MB_2 11

5.4.3 Κυάθιο 12

5.4.4 Αισθητήρας επαφής $M_1 – M_8$ 12

5.5 Μόνωση 13

6 Θέση σε λειτουργία 15

7 Συντήρηση 16

1 Γενικά

Οι θερμαντήρες Logalux PL750/2 S και PL1000/2 S διατίθενται ως πλήρως συναρμολογημένες δεξαμενές αποθήκευσης ζεστού νερού μαζί με μόνωση.

Πρέπει να συναρμολογηθούν οι βίδες βάσης και η μόνωση δύο μερών.

2 Διαστάσεις, συνδέσεις

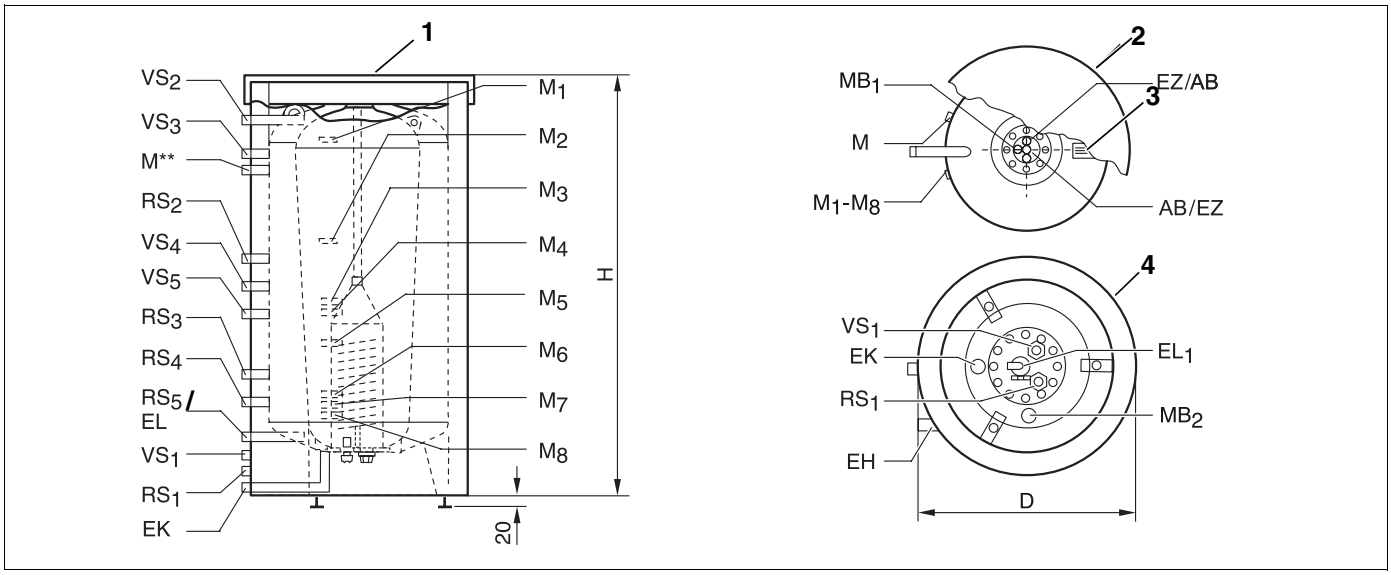

Σχ. 1 Πλάγια, άνω και κάτω όψη

***Απεικονίζεται μετατοπισμένο.*

Θέση 1: *Πλάγια όψη*

Θέση 2: *Άνω όψη*

Θέση 3: *Πινακίδα τεχνικών χαρακτηριστικών*

Θέση 4: *Κάτω όψη*

Λεπτομερές διάγραμμα αντιστοίχισης συνδέσεων βλ. Σχ. 6 στη Σελίδα 8 και Σχ. 8 στη Σελίδα 11.

AB:	*Έξοδος ζεστού νερού*
EK:	*Είσοδος κρύου νερού (στο χώρο εγκατάστασης πρέπει να προεκτείνεται μέσω της μόνωσης)*
EZ:	*Είσοδος ανακυκλοφορίας*
VS_1:	*Προσαγωγή θερμαντήρα, από την πλευρά του ηλιακού κυκλώματος*
RS_1:	*Επιστροφή θερμαντήρα, από την πλευρά του ηλιακού κυκλώματος*
VS_2:	*Προσαγωγή λέβητα στερεού καυσίμου*
VS_3:	*Προσαγωγή λέβητα πετρελαίου, αερίου, συμπύκνωσης για θέρμανση πόσιμου νερού*
RS_2:	*Επιστροφή λέβητα πετρελαίου, αερίου, συμπύκνωσης για θέρμανση πόσιμου νερού*
VS_4:	*Προσαγωγή κυκλώματος θέρμανσης*
RS_5:	*Επιστροφή λέβητα στερεού καυσίμου*
RS_{3-4}:	*Γίνεται ανάλογα με τα εξαρτήματα, το υδραυλικό σύστημα της*
VS_5	*εγκατάστασης*
EL	*Εκκένωση πλευράς ζεστού νερού (στο χώρο εγκατάστασης)*
EL_1:	*Εκκένωση πλευράςπόσιμου νερού*
EH:	*Ηλεκτρική αντίσταση (μούφα G 1½)*
M:	*Σημείο μέτρησης, π.χ. θερμοστάτης*
$M_{1–8}$:	*Η αντιστοίχιση των σημείων μέτρησης γίνεται ανάλογα με τα εξαρτήματα, το υδραυλικό σύστημα και τη ρύθμιση της εγκατάστασης βλ. Πίν. 2 στη Σελίδα 5.*
MB_1:	*Σημείο μέτρησης (λέβητας επανατροφοδότησης κυαθίου)*
MB_2:	*Σημείο μέτρησης (κυάθιο, ηλιακό κύκλωμα)*

Τύπος	D mm	H mm	VS_1	RS_1	VS_2–VS_5	RS_2–RS_5	EL	EL_1	AB/EZ	EK	Βάρ.* κιλά
750	1000	1920	R ¾	R ¾	R 1¼	R 1¼	R 1¼	R ¾	R ¾	R 1	260
1000	1100	1920	R ¾	R ¾	R 1¼	R 1¼	R 1¼	R ¾	R ¾	R 1	300

Πίν. 1 Διαστάσεις

**Χωρίς περιεχόμενο.*

Επεξήγηση των σημείων μέτρησης

Τύπος ρύθμισης	Λειτουργία/εργασία	Διάταξη αισθητήρα	Σημείο μέτρησης
Όλα με λειτουργία ζεστού νερού	Ζεστό νερό	Κυάθιο στην άνω θυρίδα πρόσβασης	MB_1
Ρύθμιση $\Delta\vartheta$ του ίδιου του συστήματος Ηλιακό κύκλωμα (KR 0105, KR 0205), Logamatic 2107, R 41xx Ρύθμιση $\Delta\vartheta$ στο χώρο εγκατάστασης, ηλιακό κύκλωμα, DBS	Ενεργοποίηση και απενεργοποίηση της ηλιακής εγκατάστασης	Σημείο μέτρησης στο θερμαντήρα κάτω	MB_2
Εξωτερικές ρυθμίσεις	Διασφάλιση της μέγιστης θερμοκρασίας	Κεφαλή θερμαντήρα	M, M_1
Ρύθμιση $\Delta\vartheta$ στο χώρο εγκατάστασης για ροή του PU ναι/όχι	Για την εκτροπή ροής του PU με παράκαμψη	Σημείο μέτρησης αναφοράς σχετικά με την προσαγωγή της εγκατάστασης	M_4
HW 4201/4111 και συσκευή ρύθμισης Logamatic	Ελέγξτε την προσαγωγή εγκατάστασης σε συνδυασμό με την υδραυλική γέφυρα	Σημείο μέτρησης αναφοράς σχετικά με την προσαγωγή εγκατάστασης	M_2
Logamatic 2107, R 41xx	Ελέγξτε τη διαδικασία θέρμανσης	Σημείο μέτρησης αναφοράς για θέρμανση ηλιακού κυκλώματος	M_5
Ρύθμιση για κεραμική εστία/τζάκι	Τερματισμός της θέρμανσης του εφεδρικού θερμαντήρα	Σημείο μέτρησης στο θερμαντήρα κάτω	M_7
DBS	Εναλλαγή υψηλής/χαμηλής ροής	Σημείο μέτρησης στη μέση του θερμαντήρα	M_1
Όλες οι λειτουργίες ζεστού νερού	Ελεύθερη επιλογή λειτουργίας	Σημείο μέτρησης στο θερμαντήρα κάτω	M_6, M_8

Πίν. 2 Επισκόπηση διάταξης αισθητήρων στο PL750/2 S και PL1000/2 S

3 Παράδοση

Η δεξαμενή θερμαντήρα είναι στερεωμένη στην παλέτα με βίδες βάσης (Σχ. 2).

Ολοκληρωμένη μόνωση (αφρολέξ) με κάλυμμα και βοηθητικά εξαρτήματα.

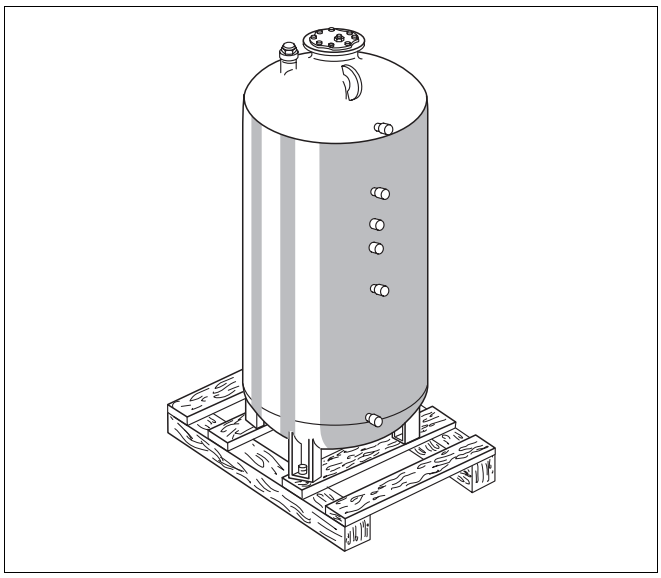

Σχ. 2 Θερμαντήρας με παλέτα (βασικό σχέδιο)

- Τοποθετήστε προσεκτικά το θερμαντήρα με παλέτα πλευρικά, ξεβιδώστε τρεις κοχλίες στερέωσης από την παλέτα και αφαιρέστε την.

ΟΔΗΓΙΕΣ ΧΡΗΣΗΣ

Για τα ευαίσθητα δάπεδα (σμαλτωμένα πλακίδια) χρησιμοποιείτε βίδες βάσης με εκτεταμένη επιφάνεια πίεσης από καουτσούκ (αρ. τεμ.: 5236440).

- Περιστρέψτε τους κοχλίες στερέωσης ως βίδες βάσης (Σχ. 3, **Θέση 1**) μέχρι περ. 20 mm στη βάση του θερμαντήρα**.**
- Ελέγξτε αν η βάνα εκκένωσης είναι κλειστή και οι κοχλίες της θυρίδας πρόσβασης είναι στεγανά συνδεδεμένοι σύμφωνα με τις προδιαγραφές (Σχ. 3).

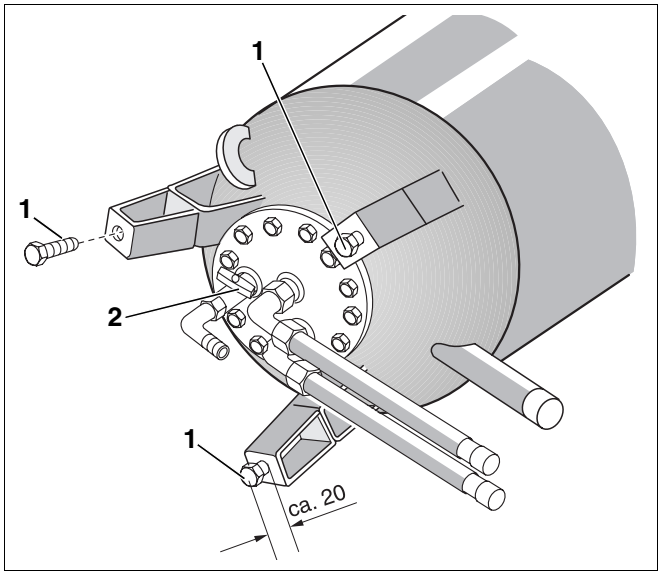

Σχ. 3 Χρήση των κοχλιών στερέωσης ως βίδες βάσης (βασικό σχέδιο)

Θέση 1: *Βίδες βάσης*

Θέση 2: *Βάνα εκκένωσης*

4 Εγκατάσταση

Για την εγκατάσταση πρέπει να επιλεχτεί χώρος χωρίς υγρασία με προστασία από το ψύχος.

Κατά τη θέση εκτός λειτουργίας, ο θερμαντήρας δεν πρέπει να παγώσει και πρέπει να προστατευθεί ανάλογα ή να εκκενωθεί.

Το δάπεδο πρέπει να είναι επίπεδο και ανθεκτικό.

Το διάκενο πρέπει να είναι τουλάχιστον 2,1 m.

Πρέπει να τηρούνται οι ελάχιστες αποστάσεις για τη συντήρηση και τη συναρμολόγηση (Σχ. 4).

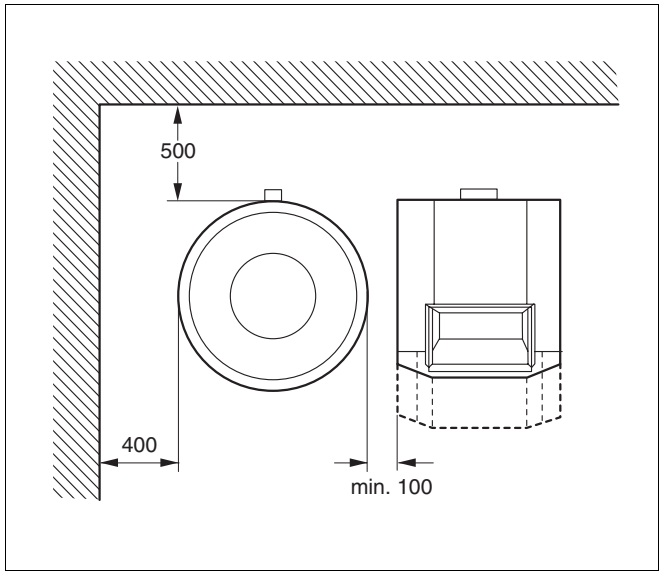

Σχ. 4 Ελάχιστες αποστάσεις

5 Συναρμολόγηση

Τοποθετήστε κάθετα το θερμαντήρα ζεστού νερού χρήσης ρυθμίζοντας τις βίδες βάσης (Σχ. 5).

ΟΔΗΓΙΕΣ ΧΡΗΣΗΣ

Τοποθετήστε τη μόνωση αμέσως μετά τη συναρμολόγηση των αγωγών σύνδεσης και των αισθητήρων, βλ. κεφάλαιο "Μόνωση", Σελίδα 13.

Περιστρέψτε τους κοχλίες στερέωσης ως βίδες βάσης περ. 20 mm στη βάση θερμαντήρα.

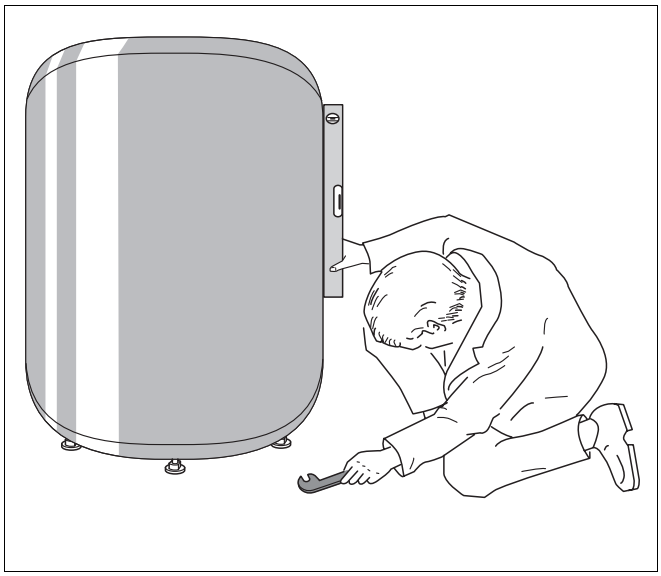

Σχ. 5 Ρύθμιση των βιδών βάσης (βασικό σχέδιο)

5.1 Εγκατάσταση των συνδέσεων στο θερμαντήρα

ΟΔΗΓΙΕΣ ΧΡΗΣΗΣ

Η σύνδεση VS_1 επισημαίνεται με κόκκινο και η σύνδεση RS_1 με μπλε (Σχ. 6).

Ο μαστός EK, είσοδος κρύου νερού, βρίσκεται στο εσωτερικό της μόνωσης.

Προσέξτε τις εσοχές για VS_1, RS_1, EK κατά την τοποθέτηση των αγωγών.

- Μην κάμπτετε και μην περιστρέφετε τους εύκαμπτους σωλήνες.
- Τοποθετήστε όλους τους αγωγούς σύνδεσης που βρίσκονται στο θερμαντήρα ως βάνες φραγής, αν χρειαστεί.
- Στο βαθύτερο σημείο του αγωγού RS_1 συναρμολογήστε μία βάνα στο χώρο πλήρωσης/εκκένωσης.
- Ελέγξτε τη στεγανότητα όλων των συνδέσεων και των θυρίδων πρόσβασης.
- Όλες οι συνδέσεις και οι αγωγοί πρέπει να συναρμολογηθούν χωρίς τάση!
- Ασφαλίστε το θερμαντήρα με εξοπλισμό τεχνικής ασφαλείας (δοχείο διαστολής, βαλβίδα ασφαλείας).

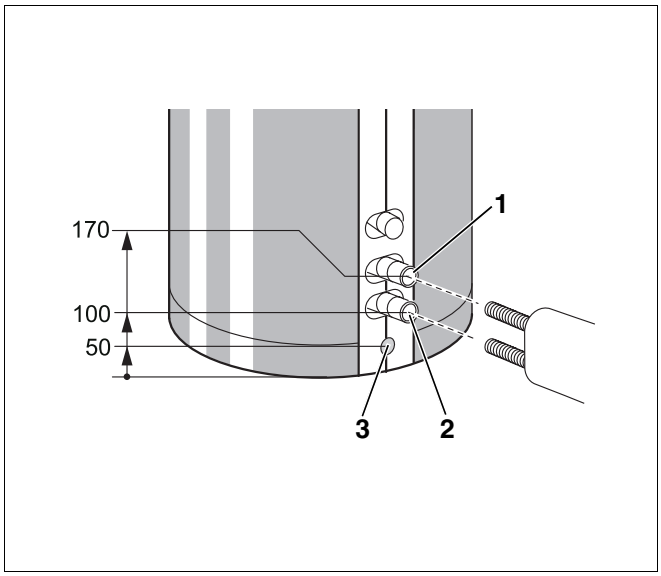

Σχ. 6 Θέση των συνδέσεων VS_1, RS_1, EK μετά τη συναρμολόγηση της μόνωσης

Θέση 1: *VS_1: Προσαγωγή θερμαντήρα, από την πλευρά του ηλιακού κυκλώματος*

Θέση 2: *RS_1: Επιστροφή θερμαντήρα, από την πλευρά του ηλιακού κυκλώματος*

Θέση 3: *EK: Είσοδος κρύου νερού (στο χώρο εγκατάστασης πρέπει να προεκτείνεται μέσω της μόνωσης)*

5.2 Όρια ασφαλείας



ΠΡΟΣΟΧΗ!

ΒΛΑΒΕΣ ΣΤΟ ΘΕΡΜΑΝΤΗΡΑ

λόγω υπέρβασης των οριακών τιμών.

Για λόγους τεχνικής ασφάλειας, τηρείτε τις οριακές τιμές που αναφέρονται παραπλεύρως.

Οριακές τιμές

Θερμοκρασία:

Ζεστό νερό, λέβητας	*110 °C*
Ζεστό νερό, ηλιακό κύκλωμα	*135 °C*
Θερμαντήρας	*95 °C*

Υπερπίεση λειτουργίας:

*Ζεστό νερό, λέβητας**	*3,0 bar*
Ζεστό νερό, ηλιακό κύκλωμα	*8,0 bar*
Θερμαντήρας	*10,0 bar***

* *Ανάλογα με τη σύνδεση στην εγκατάσταση θέρμανσης χρειάζεται μία μεμονωμένη ασφάλεια (βαλβίδα ασφαλείας, δοχείο διαστολής).*

** *Για την Ελβετία ισχύει η τιμή των 6,0 bar*



ΠΡΟΣΟΧΗ!

ΒΛΑΒΕΣ ΣΤΟ ΘΕΡΜΑΝΤΗΡΑ

λόγω υπερπίεσης της εγκατάστασης θέρμανσης.

- Ρυθμίστε την πίεση λειτουργίας στην πλευρά ζεστού νερού ώστε να είναι πάντα χαμηλότερη από την πίεση στο σύστημα πόσιμου νερού.



ΟΔΗΓΙΕΣ ΧΡΗΣΗΣ

Όταν διατηρείτε τις οριακές τιμές ασφαλείας, τυχόν βλάβη του συστήματος παροχής πόσιμου νερού δεν προκαλεί βλάβη στο θερμαντήρα.

5.3 Εγκατάσταση και εξοπλισμός των αγωγών νερού

Εγκατάσταση και εξοπλισμός των αγωγών νερού (Σχ. 7) λαμβάνοντας υπόψη τις ισχύουσες προδιαγραφές ή νομικές διατάξεις.

- Εφαρμόστε όλους τους αγωγούς σύνδεσης που βρίσκονται στο θερμαντήρα ως κοχλιωτές συνδέσεις με βάνα φραγής, αν χρειαστεί.
- Τοποθετήστε βαλβίδα αέρωσης και εξαέρωσης (Σχ. 7, **Θέση 2**) στον αγωγό ζεστού νερού πριν από τη βάνα φραγής (Σχ. 7, **Θέση 3**).
- Σας συνιστούμε να συνδέσετε ένα εγκεκριμένο δοχείο διαστολής στον αγωγό κρύου νερού για την εγκατάσταση θέρμανσης πόσιμου νερού.
- Στερεώστε την πινακίδα με την ακόλουθη ένδειξη στη βαλβίδα ασφαλείας (Σχ. 7, **Θέση 4**): "Μην κλείνετε τον αγωγό εκροής. Κατά τη θέρμανση μπορεί για λόγους ασφάλειας να διαρρεύσει νερό."
- Η διατομή του αγωγού εκροής πρέπει να είναι ανάλογη τουλάχιστον με τη διατομή εξόδου της βαλβίδας ασφαλείας.
- Ελέγχετε περιστασιακά με εξαερώσεις την ασφάλεια λειτουργίας.
- Όλοι οι αγωγοί και οι συνδέσεις πρέπει να συναρμολογηθούν χωρίς τάση.
- Μην κάμπτετε και μην περιστρέφετε τους εύκαμπτους σωλήνες.

Βαλβίδα ασφαλείας*

Διάμετρος σύνδεσης τουλάχιστον	Ονομαστικό περιεχόμενο του νερού l	Μέγ. ισχύς θερμότητας kW
DN 20	$200 \leq V_N \leq 1000$	150

**Σύμφωνα με τις ισχύουσες προδιαγραφές.*

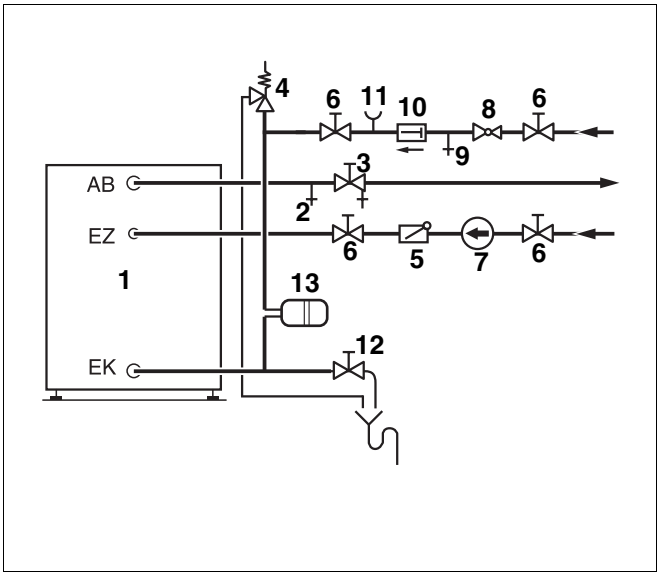

Σχ. 7 Εγκατάσταση στην πλευρά πόσιμου νερού (βασικό σχέδιο)

Θέση 1: *Δεξαμενή θερμαντήρα*

Θέση 2: *Βαλβίδα αέρωσης και εξαέρωσης*

Θέση 3: *Βάνα φραγής με βάνα εκκένωσης*

Θέση 4: *Βαλβίδα ασφαλείας*

Θέση 5: *Βαλβίδα αντεπιστροφής*

Θέση 6: *Βάνα φραγής*

Θέση 7: *Κυκλοφορητής ανακυκλοφορίας*

Θέση 8: *Μειωτής πίεσης (όταν είναι απαραίτητος)*

Θέση 9: *Βαλβίδα ελέγχου*

Θέση 10: *Βαλβίδα αντεπιστροφής*

Θέση 11: *Στόμιο σύνδεσης μανόμετρου (για PL1000/2S)*

Θέση 12: *Εκκένωση*

Θέση 13: *Δοχείο διαστολής για την εγκατάσταση θέρμανσης πόσιμου νερού*

AB: Έξοδος ζεστού νερού

EK: Είσοδος κρύου νερού

EZ: Είσοδος ανακυκλοφορίας

5.4 Εγκατάσταση του αισθητήρα

5.4.1 Εγκατάσταση του αισθητήρα ζεστού νερού για τη ρύθμιση του λέβητα στο σημείο μέτρησης MB_1

ΟΔΗΓΙΕΣ ΧΡΗΣΗΣ

Για τη διασφάλιση της λειτουργίας ρύθμισης επανατροφοδότησης ζεστού νερού, ο αισθητήρας ζεστού νερού πρέπει να είναι τοποθετημένος στο σημείο μέτρησης MB_1 .

Συναρμολόγηση του αισθητήρα ζεστού νερού (Σχ. 8):

- Ωθήστε τον αισθητήρα (Σχ. 8, **Θέση 1**) με το σύρμα οδηγό (Σχ. 8, **Θέση 2**) μέχρι τέρμα. Το σύρμα οδηγός βρίσκεται στο σημείο μέτρησης MB_1.

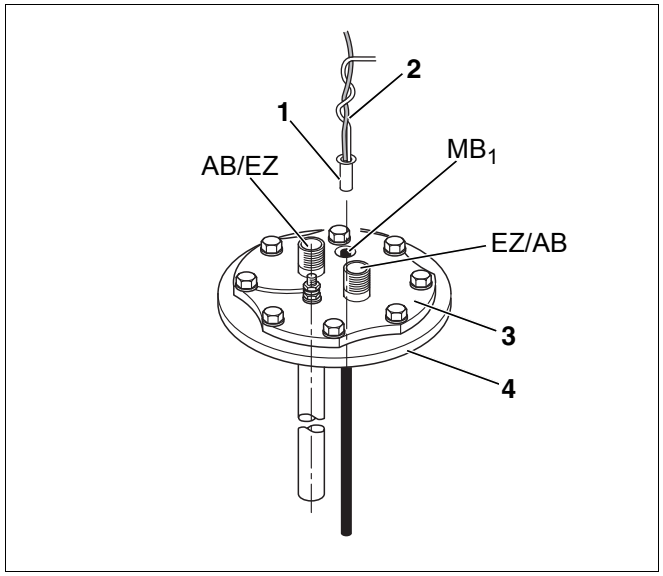

Σχ. 8 Σημείο μέτρησης MB 1 (κυάθιο επανατροφοδότησης λέβητα)

Θέση 1: *Αισθητήρας*

Θέση 2: *Σύρμα οδηγός*

Θέση 3: *Άνω θυρίδα πρόσβασης*

Θέση 4: *Δακτύλιος φλάντζας*

5.4.2 Εγκατάσταση του αισθητήρα ζεστού νερού για τη ρύθμιση ηλιακού κυκλώματος στο σημείο μέτρησης MB_2

ΟΔΗΓΙΕΣ ΧΡΗΣΗΣ

Για την ευκολότερη τοποθέτηση του ηλιακού αισθητήρα, πρέπει να τον τοποθετήσετε πριν από την εγκατάσταση του θερμαντήρα.

Για τη διασφάλιση της λειτουργίας ρύθμισης ηλιακής εγκατάστασης, ο ηλιακός αισθητήρας πρέπει να τοποθετηθεί στο σημείο μέτρησης MB_2 .

- Ωθήστε τον αισθητήρα (Σχ. 9, **Θέση 2**) με το σύρμα οδηγό (Σχ. 9, **Θέση 1**) μέχρι τέρμα. Το σύρμα οδηγός βρίσκεται στο σημείο μέτρησης MB_2, βλ. Σχ. 9, **Θέση 3**

Η συναρμολόγηση του αισθητήρα πρόσθετων συσκευών στα σημεία μέτρησης M_1–M_8 περιγράφεται στο Κεφάλαιο 2 "Διαστάσεις, συνδέσεις" , Σελίδα 4 καθώς και στο Κεφάλαιο 5.4.4 "Αισθητήρας επαφής M_1 – M_8" , Σελίδα 12.
Η τοποθέτηση του αισθητήρα πρέπει να πραγματοποιείται πριν από την εγκατάσταση της μόνωσης.

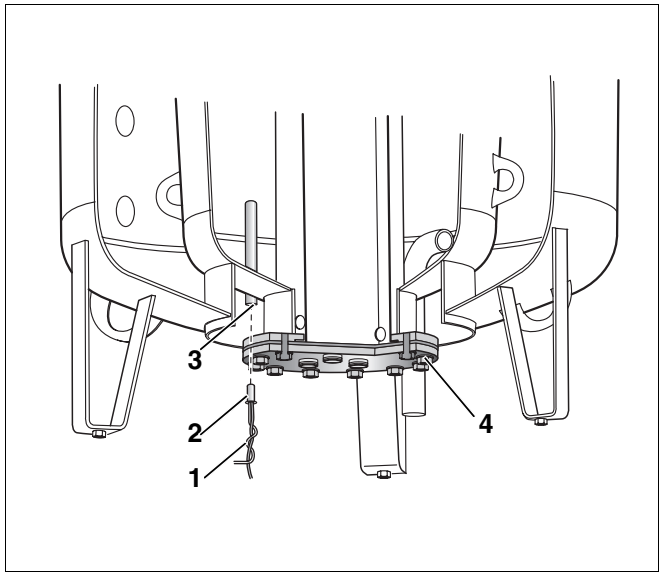

Σχ. 9 Σημείο μέτρησης MB 2 (κυάθιο ηλιακού κυκλώματος)

Θέση 1: *Σύρμα οδηγός*

Θέση 2: *Αισθητήρας*

Θέση 3: *Σημείο μέτρησης MB 2 (κυάθιο)*

Θέση 4: *Κάτω θυρίδα πρόσβασης*

5.4.3 Κυάθιο

ΟΔΗΓΙΕΣ ΧΡΗΣΗΣ

Στην πίσω πλευρά του θερμαντήρα προβλέπεται μία μούφα "M" R ½ για τη στεγανοποίηση κυαθίου στο χώρο εγκατάστασης (Σχ. 1, Σελίδα 4).

- Συνδέστε τον αισθητήρα στο κυάθιο στην πίσω πλευρά του θερμαντήρα (Σχ. 1, Σελίδα 4).

5.4.4 Αισθητήρας επαφής M_1 – M_8

ΟΔΗΓΙΕΣ ΧΡΗΣΗΣ

Φροντίστε ώστε η επιφάνεια του αισθητήρα να εφάπτεται σε όλο το μήκος της με την επιφάνεια περιβλήματος του θερμαντήρα.

- Επαλείψτε τις επιφάνειες επαφής με θερμικά αγώγιμη κόλλα.
- Τοποθετήστε τον αισθητήρα στη βάση του ελατηρίου ώστε η συνολική επιφάνεια επαφής του αισθητήρα να εφάπτεται ακριβώς στο περίβλημα θερμαντήρα (Σχ. 10).
- Τοποθετήστε προσεκτικά τον αγωγό του αισθητήρα στο ταμπλό ρύθμισης.

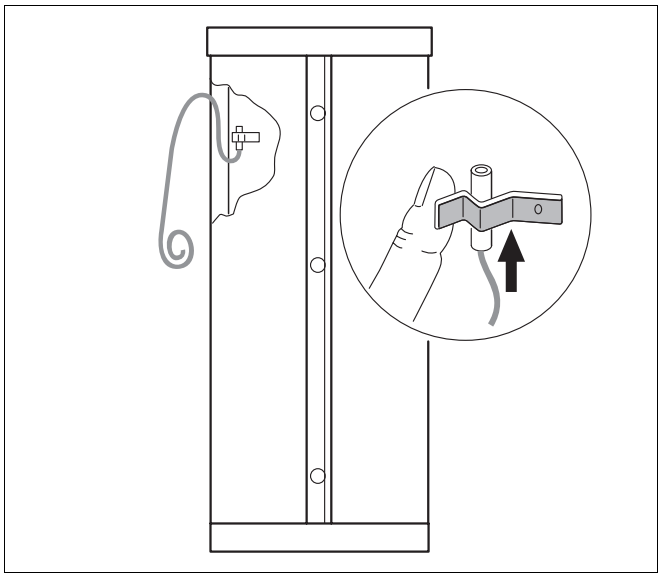

Σχ. 10 Σύνδεση αισθητήρα (βασικό σχέδιο)

ΟΔΗΓΙΕΣ ΧΡΗΣΗΣ

Συνδέστε όλους τους αισθητήρες πριν από την εγκατάσταση της μόνωσης.

ΟΔΗΓΙΕΣ ΧΡΗΣΗΣ

Κατά την τοποθέτηση ηλεκτρικής αντίστασης (πρόσθετο εξάρτημα), πρέπει να στεγανοποιείται επίσης πριν από την τοποθέτηση της μόνωσης (Σχ. 11, **Θέση 1**).
Προσανατολίστε την κοχλιωτή ηλεκτρική σύνδεση 90 μοίρες προς τα δεξιά (Σχ. 11, **Θέση 2**).

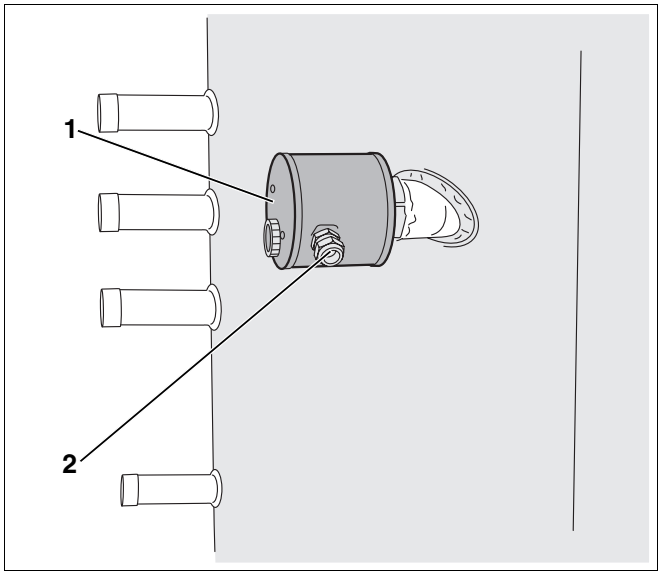

Σχ. 11 Ηλεκτρική αντίσταση

5.5 Μόνωση

ΟΔΗΓΙΕΣ ΧΡΗΣΗΣ

Η μόνωση αποτελείται από 2 μέρη.

- Τοποθετήστε προσεκτικά τους αγωγούς αισθητήρα στο θερμαντήρα, προτού σφραγίσετε τη μόνωση.

ΟΔΗΓΙΕΣ ΧΡΗΣΗΣ

Η βέλτιστη συναρμολόγηση της μόνωσης επιτυγχάνεται σε περ. +15 °C. Η ελαφρά ώθηση στη μόνωση προς την κατεύθυνση των άκρων σφράγισης διευκολύνει τη σύνδεση και των δύο άκρων.

Σειρά συναρμολόγησης:

- Τοποθετήστε τους μονωτικούς δίσκους με τις σχισμές στην περιοχή της βάσης του θερμαντήρα στο δάπεδο.
- Τοποθετήστε τη μόνωση στο θερμαντήρα σύμφωνα με τις συνδέσεις θερμαντήρα και το σχέδιο οπών (Σχ. 12).
- Αρχικά σφραγίστε τη μόνωση στην πίσω πλευρά του θερμαντήρα (πλευρά σύνδεσης) σύμφωνα με το λεπτομερές σχέδιο στην Σχ. 12.
- Φροντίστε ώστε να υπάρχει πλήρης εφαρμογή των οδοντωτών ράβδων μεταξύ τους.
- Ασφαλίστε τη ράβδο ασφάλισης έναντι τυχαίου ανοίγματος εφαρμόζοντας τις καλύπτρες.

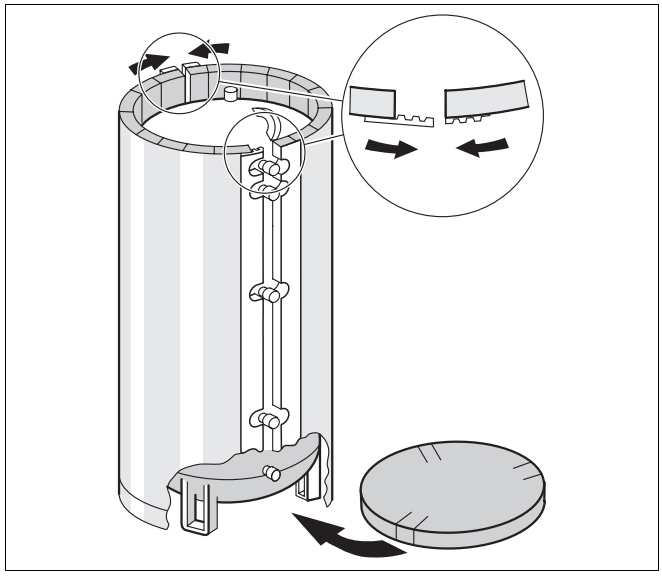

Σχ. 12 Τοποθέτηση μόνωσης (Βασικό σχέδιο)

- Συνδέστε επίσης και τα υπόλοιπα δύο άκρα της μόνωσης. Αν χρειαστεί, αναρτήστε πρώτα μόνο την μπροστινή οδοντωτή ράβδο και σύμφωνα με τις οδηγίες χρήσης στη Σελίδα 13 "χτυπήστε". Τραβήξτε κοντά τις οδοντωτές ράβδους ασφάλισης τόσο ώστε οι οδοντώσεις να εφαρμόζουν πλήρως.
- Πιέστε την καλύπτρα (Σχ. 13, **Θέση 6**) στην μπροστινή πλευρά πάνω από τη ράβδο ασφάλισης της μόνωσης.
- Στο συνδετικό τμήμα ΕΗ (Σχ. 14)εφαρμόστε μονωτικά μέρη και τοποθετήστε κάλυμμα.
- Τοποθετήστε τους άνω μονωτικούς δίσκους (Σχ. 13, **Θέση 1** και **2**) έτσι ώστε ο μονωτικός δίσκος με το μεγαλύτερο πάχος μόνωσης να ασφαλίζει (Σχ. 13, **Θέση 2**) στη μόνωση.
- Χρησιμοποιήστε το εξάρτημα με εγκοπές (Σχ. 13, **Θέση 3**) για συνδέσεις θερμαντήρα**.**
- Τοποθετήστε το κάλυμμα θερμαντήρα (Σχ. 13, **Θέση 4**) πάνω από το μονωτικό δίσκο και περιφερικά της μόνωσης.
- Σφραγίστε τη σχισμή στο άκρο περιβλήματος με αμφιδέτη και τέσσερις πείρους σύσφιξης.

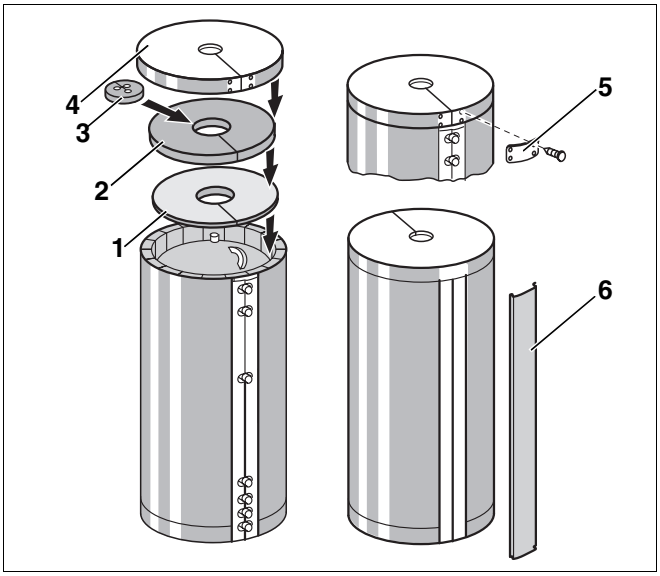

Σχ. 13 Τοποθέτηση μόνωσης (Βασικό σχέδιο)

Θέση 1: *Άνω μονωτικός δίσκος (πάχος 50 mm)*

Θέση 2: *Άνω μονωτικός δίσκος (πάχος 100 mm)*

Θέση 3: *Εξάρτημα με εγκοπές*

Θέση 4: *Κάλυμμα θερμαντήρα*

Θέση 5: *Αμφιδέτης με πείρους σύσφιξης*

Θέση 6: *Καλύπτρα*

ΟΔΗΓΙΕΣ ΧΡΗΣΗΣ

Σε περίπτωση που χρησιμοποιείτε εγκατάσταση ηλεκτρικής αντίστασης, ισχύει η ίδια σειρά συναρμολόγησης για το μονωτικό μέρος όπως απεικονίζεται στην Σχ. 14. Το μονωτικό πώμα και το κάλυμμα δεν απαιτούνται σε αυτήν την περίπτωση.

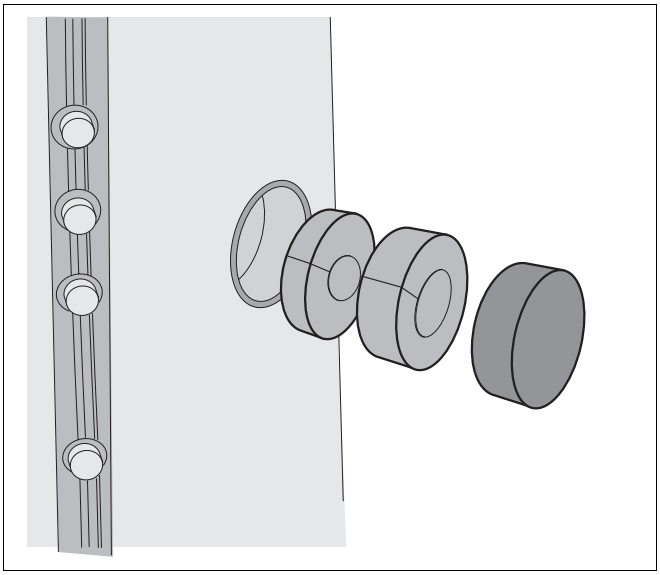

Σχ. 14 Μονωτικά μικροεξαρτήματα για σύνδεση ηλεκτρικής αντίστασης

6 Θέση σε λειτουργία



ΠΡΟΣΟΧΗ!

ΒΛΑΒΕΣ ΣΤΟ ΘΕΡΜΑΝΤΗΡΑ

λόγω ζημιών στο δοχείο πίεσης.

- Πριν από την πλήρωση του συστήματος θέρμανσης για έλεγχο πίεσης και στεγανότητας, πρέπει να δημιουργηθεί άμεσα πίεση κρύου νερού τουλάχιστον 3 bar στο θερμαντήρα.



ΠΡΟΣΟΧΗ!

ΖΗΜΙΕΣ ΣΤΗΝ ΕΓΚΑΤΑΣΤΑΣΗ

λόγω εσφαλμένης ρύθμισης της πίεσης στην πλευρά του ζεστού νερού.

- Ρυθμίστε την πίεση στην πλευρά του ζεστού νερού θέρμανσης ώστε να είναι πάντα χαμηλότερη από την πίεση της πλευράς πόσιμου νερού.

- Βεβαιωθείτε ότι ο θερμαντήρας ζεστού νερού χρήσης είναι γεμάτος και ότι διασφαλίζεται η εισαγωγή κρύου νερού. Επιπλέον, ελέγξτε αν η άνοδος μαγνησίου ή η ηλεκτρικής άνοδος (βλ. "Ηλεκτρική άνοδος",Σελίδα 19) είναι συνδεδεμένες έτσι ώστε να καθίσταται δυνατή η λειτουργία τους.
- Ελέγξτε το δοχείο διαστολής σύμφωνα με τις οδηγίες του κατασκευαστή, εφόσον είναι εγκατεστημένο.
- Ελέγξτε τη στεγανότητα όλων των συνδέσεων, των θυρίδων πρόσβασης και των αγωγών.
- Για τις απαραίτητες πληροφορίες σχετικά με το χειρισμό ανατρέξτε στις οδηγίες χρήσης του ταμπλό ρύθμισης ή του λέβητα (παραδοτέο - ταμπλό ρύθμισης ή επίτοιχος λέβητας).
- Η εγκατάσταση πρέπει να τεθεί σε λειτουργία για πρώτη φορά από τον κατασκευαστή ή εξουσιοδοτημένο τεχνικό υπό παρουσία του ιδιοκτήτη της εγκατάστασης.

7 Συντήρηση

Στους θερμαντήρες PL750/2 S και PL1000/2 S ισχύουν οι συνήθεις προδιαγραφές συντήρησης για θερμαντήρες ζεστού νερούχρήσης.

Σε περίπτωση που δεν συμφωνηθεί γραπτώς διαφορετικά, ο θερμαντήρας ζεστού νερού χρήσης πρέπει να τροφοδοτείται μόνο με πόσιμο νερό.

Γενικά, ανά δύο χρόνια, συνιστάται ο έλεγχος και ο καθαρισμός του θερμαντήρα ζεστού νερού χρήσης από ειδικό.

Σε περίπτωση σκληρού έως πολύ σκληρού νερού σε συνδυασμό με υψηλές θερμοκρασίες πρέπει να επιλέγονται συντομότερα διαστήματα καθαρισμού.



ΟΔΗΓΙΕΣ ΧΡΗΣΗΣ

- Ελέγξτε τα δοχεία διαστολής και τις βαλβίδες ασφαλείας σύμφωνα με τα ισχύοντα πρότυπα.

Καθαρισμός



ΠΡΟΕΙΔΟΠΟΙΗΣΗ!

ΚΙΝΔΥΝΟΣ-ΘΑΝΑΤΟΣ

λόγω ηλεκτρικού ρεύματος.

- Πριν από τον καθαρισμό του θερμαντήρα, αποσυνδέστε την εγκατάσταση από την παροχή ρεύματος.

- Απελευθερώστε την πίεση από το θερμαντήρα πρώτα από την πλευρά του ζεστού νερού θέρμανσης και στη συνέχεια από την πλευρά του πόσιμου νερού.
- Για την εξαέρωση, ανοίξτε μια βάνα που βρίσκεται ψηλότερα.
- Αφαιρέστε το κάλυμμα θερμαντήρα και το μονωτικό δίσκο.
- Ξεβιδώστε τις συνδέσεις αγωγών AB (έξοδος ζεστού νερού) και EZ (είσοδος ανακυκλοφορίας), βλ. Σχ. 1, Σελίδα 4.
- Αφαιρέστε το σύρμα οδηγό με αισθητήρα από το κυάθιο στη θυρίδα πρόσβασης.
- Ξεβιδώστε τους εξάγωνους κοχλίες από τη θυρίδα πρόσβασης και αφαιρέστε την.

ΟΔΗΓΙΕΣ ΧΡΗΣΗΣ

Όταν έχει τοποθετηθεί ηλεκτρική άνοδος:

- Αφαιρέστε το βύσμα ανόδου με καλώδιο στην ηλεκτρική άνοδο.
- Μην προκαλέσετε ζημία στην άνοδο.
- Μην φέρετε σε επαφή την άνοδο με λάδι ή λίπος.

- Ελέγξτε τη δεξαμενή του θερμαντήρα και καθαρίστε την.

ΠΡΟΣΟΧΗ!

ΒΛΑΒΕΣ ΣΤΟ ΘΕΡΜΑΝΤΗΡΑ

λόγω θραύσης των σκληρών αλάτων με αιχμηρά αντικείμενα.

- Μην θρυμματίζετε τα σκληρά άλατα με αιχμηρό αντικείμενο, διότι μπορεί να προκληθεί ζημία στην άνω επιφάνεια του εσωτερικού τοιχώματος.

- Ελέγξτε την άνοδο μαγνησίου και τη στεγανοποίηση, κατά την αποσύνδεση ανόδου με διάμετρο 15-10 χιλ. συνίσταται αντικατάσταση. Αντικαταστήστε ενδ. τη στεγανοποίηση.

ΟΔΗΓΙΕΣ ΧΡΗΣΗΣ

- Κατά την τοποθέτηση στεγανοποίησης, τηρήστε τη σήμανση "Πλευρά καλύμματος"
- Αντικαταστήστε την άκαμπτη άνοδο μαγνησίου (Σχ. 15) σε περίπτωση μικρού ύψους έως την οροφή με μια άνοδο αλυσίδας Ø 33 X 1500 mm (αρ. τεμ.: 5592186).

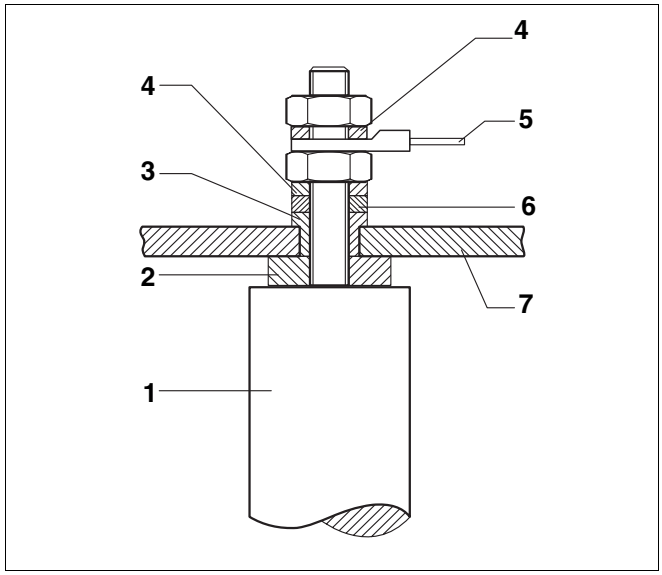

Σχ. 15 Σύνδεση ανόδου μαγνησίου

Θέση 1: *Άνοδος μαγνησίου*

Θέση 2: *Στεγανοποιητικό*

Θέση 3: *Περίβλημα μόνωσης*

Θέση 4: *Οδοντωτός δίσκος*

Θέση 5: *Άκρο καλωδίου με καλώδιο γείωσης*

Θέση 6: *Ροδέλα*

Θέση 7: *Θυρίδα πρόσβασης*

- Επανατοποθετήστε τη θυρίδα πρόσβασης με την άνοδο μαγνησίου και τη στεγανοποίηση.
- Τοποθετήστε το δακτύλιο του καλωδίου γείωσης και περιστρέψτε τους εξάγωνους κοχλίες (Σχ. 16).

ΟΔΗΓΙΕΣ ΧΡΗΣΗΣ

- Περιστρέψτε σταθερά με το χέρι όλους τους εξάγωνους κοχλίες. Συσφίξτε τους κοχλίες με ένα κλειδί με περιστροφή τριών τετάρτων σύμφωνα με (≙ τη συνιστώμενη ροπή στρέψης 40 Nm με δυναμομετρικό κλειδί).

Πριν από την εκ νέου θέση σε λειτουργία πρέπει να εκτελέσετε τα παρακάτω βήματα:

- Διεξάγετε τις συνδέσεις αγωγών AB και EZ, βλ. (Σχ. 1 στη Σελίδα 4).
- Γεμίστε το δοχείο πόσιμου νερού, τροφοδοτήστε με πίεση δικτύου.

ΟΔΗΓΙΕΣ ΧΡΗΣΗΣ

- Τηρήστε τα όρια ασφάλειας και τις υποδείξεις στο (Κεφάλαιο 5.2 "Όρια ασφαλείας", Σελίδα 9).

- Ελέγξτε τη θυρίδα πρόσβασης για στεγανότητα.
- Ρυθμίστε εκ νέου την πίεση λειτουργίας της εγκατάστασης θέρμανσης.
- Ωθήστε τον αισθητήρα και το σύρμα οδηγό μέχρι τέρμα μέσα στο κυάθιο.
- Ελέγξτε τη στεγανότητα όλων των συνδέσεων και των αγωγών.
- Τοποθετήστε μονωτικούς δίσκους και κάλυμμα θερμαντήρα.
- Θέστε την εγκατάσταση σε λειτουργία.

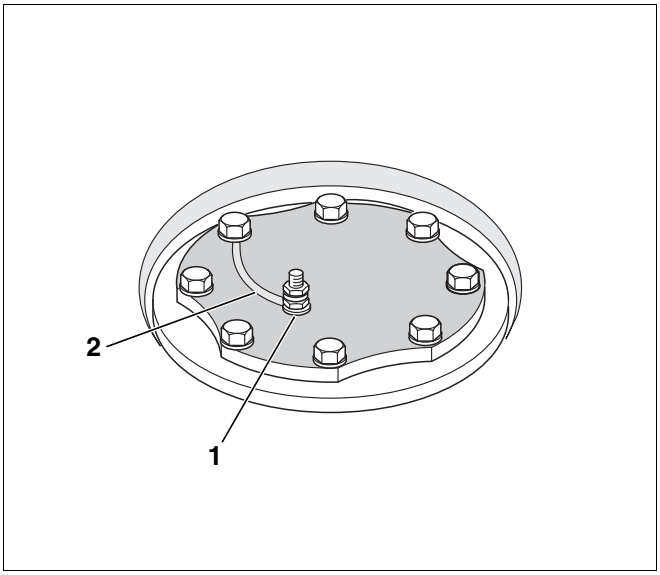

Σχ. 16 Εγκατάσταση της ανόδου μαγνησίου (βασικό σχέδιο)

Θέση 1: *Άνοδος μαγνησίου*

Θέση 2: *Καλώδιο γείωσης*

Ηλεκτρική άνοδος

Η λειτουργία προστασίας της ηλεκτρικής ανόδου* υποδεικνύεται μέσω μιας πράσινης ενδεικτικής λυχνίας στη συσκευή ρύθμισης (βύσμα σούκο).

Σε περίπτωση σφάλματος (δεν υπάρχει αντιδιαβρωτική προστασία) η ενδεικτική λυχνία αναβοσβήνει κόκκινη.

Ειδοποιήστε την αρμόδια εταιρία.

Πρέπει να αποφεύγεται η ύπαρξη ρύπων στην άνοδο από υπολείμματα λαδιού ή λίπους.

* Βοηθητικά εξαρτήματα κατά παραγγελία.

Buderus

HEIZTECHNIK

Εξειδικευμένη εταιρεία θέρμανσης:

Γερμανία
Buderus Heiztechnik GmbH, 35573 Wetzlar
http://www.heiztechnik.buderus.de
E-Mail: info@heiztechnik.buderus.de

Αυστρία
Buderus Austria Heiztechnik GmbH
Karl-Schφnherr-Str. 2, 4600 Wels
http://www.buderus.at
E-Mail: office@buderus.at

Ελβετία
Buderus Heiztechnik AG
Netzibodenstr. 36, CH-4133 Pratteln
http://www.buderus.ch
E-Mail: info@buderus.ch