Οδηγίες συναρμολόγησης

Σετ υποστήριξης θέρμανσης

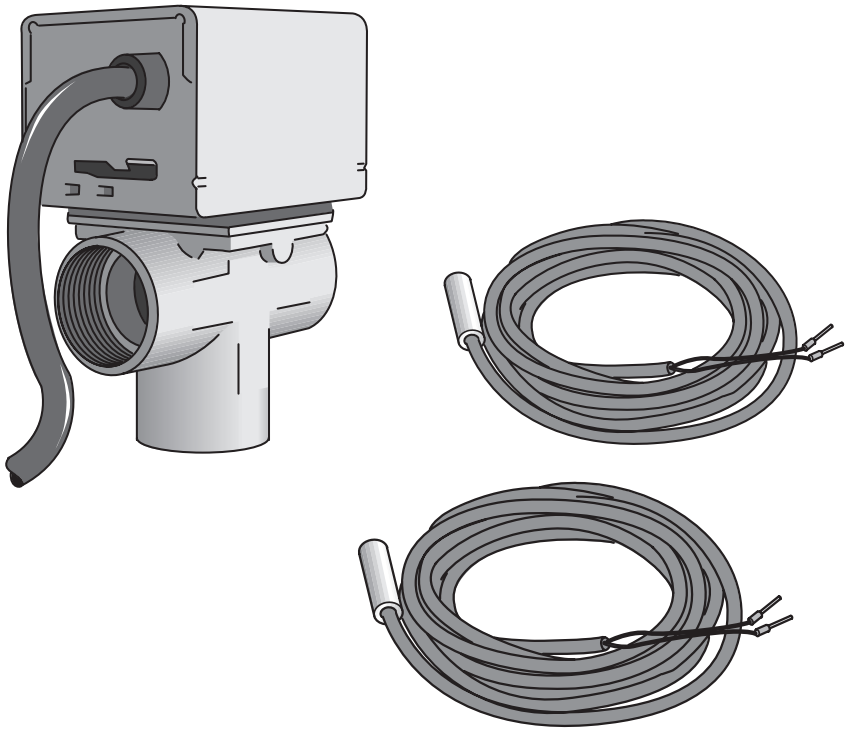

Buderus

Βιβλιογραφικά στοιχεία

CE Η συσκευή συμμορφώνεται με τις ισχύουσες διατάξεις των σχετικών κανονισμών και οδηγιών της Ευρωπαϊκής Ένωσης.

Η συμμόρφωση έχει πιστοποιηθεί. Τα σχετικά έγγραφα και η δήλωση συμμόρφωσης βρίσκονται στα αρχεία του κατασκευαστή.

Οι παρούσες οδηγίες τοποθέτησης περιγράφουν αποκλειστικά την τοποθέτηση και την ηλεκτρική σύνδεση του σετ υποστήριξης θέρμανσης.

Στοιχεία για τον ορθό χειρισμό και την ασφάλεια θα βρείτε στις οδηγίες συντήρησης της πλακέτας λειτουργίας FM 443 και στα έγγραφα που τη συνοδεύουν.

Επιφυλασσόμαστε για τεχνικές αλλαγές.

Λόγω της διαρκούς εξέλιξης ενδέχεται να υπάρχουν μικρές αποκλίσεις στις εικόνες, στις περιγραφές λειτουργίας και στα τεχνικά στοιχεία.

Ενημέρωση του εγγράφου

Αν έχετε προτάσεις για την βελτίωση των προϊόντων μας ή αν έχετε παρατηρήσει δυσλειτουργίες, παρακαλούμε να επικοινωνήσετε μαζί μας.

Διεύθυνση κατασκευαστή

Buderus Heiztechnik GmbH
D-35573 Wetzlar
http://www.heiztechnik.buderus.de
E-Mail: info@heiztechnik.buderus.de

Αρ. εγγράφου: 6303 1542

Ημερομηνία έκδοσης: 08/2001

1 Περιεχόμενο παραγγελίας

- Πριν την έναρξη των εργασιών συναρμολόγησης ελέγξτε εάν υπάρχουν στην παραγγελία όλα τα καταγεγραμμένα εξαρτήματα.

Εξαρτήματα της παραγγελίας (σχ. 1)

θέση. 1:	Τρίοδη βάνα 1"	1 ×
θέση. 2:	Αισθητήρας θερμοκρασίας, χρησιμοποιείται τόσο ως αισθητήριο θερμαντήρα όσο και ως αισθητήρας επαφής σωλήνα	2 ×
	Διάφορα μικροεξαρτήματα	

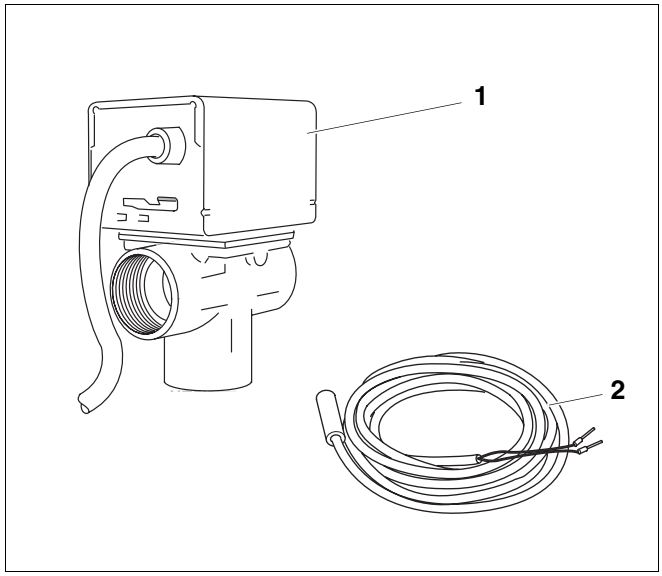

Σχ. 1 Εξαρτήματα της παραγγελίας

2 Συναρμολόγηση

Λειτουργία

Το σετ υποστήριξης θέρμανσης χρησιμοποιείται για να πραγματοποιήσει σε συνδυασμό με την πλακέτα λειτουργίας FM 443 ρύθμιση Bypass ταμιευτήρα. Η ρύθμιση Bypass ταμιευτήρα απαιτείται, εάν η εγκατάσταση ηλιακού χρησιμοποιηθεί για την υποστήριξη θέρμανσης.



ΠΡΟΕΙΔΟΠΟΙΗΣΗ!

ΚΙΝΔΥΝΟΣ-ΘΑΝΑΤΟΣ

λόγω ηλεκτρικού ρεύματος.

- Πριν τις εργασίες στην εγκατάσταση: Διακόψτε την ηλεκτρική παροχή της εγκατάστασης.



ΠΡΟΕΙΔΟΠΟΙΗΣΗ!

ΚΙΝΔΥΝΟΣ-ΘΑΝΑΤΟΣ

λόγω ηλεκτρικού ρεύματος.

- Ολες οι εργασίες, οι οποίες απαιτούν άνοιγμα του ταμπλό ρύθμισης, πρέπει να διεξάγονται μόνο από την ειδική εταιρεία.



ΟΔΗΓΙΕΣ ΧΡΗΣΗΣ

Για την τοποθέτηση και τη λειτουργία της εγκατάστασης πρέπει να προσέχετε τους κανονισμούς και τις διατάξεις που ισχύουν στη χώρα σας!

2.1 Τοποθέτηση της τρίοδης βάνας

- Τοποθετήστε την τρίοδη βάνα στον αγωγό επιστροφής μεταξύ του ταμιευτήρα (Σχ. 2) ή του θερμαντήρα διπλής ενέργειας (Σχ. 3) και του λέβητα. Προσέξτε την ένδειξη σύνδεσης στην τρίοδη βάνα.

ΠΡΟΣΟΧΗ!

ΖΗΜΙΕΣ ΣΤΗΝ ΕΓΚΑΤΑΣΤΑΣΗ

λόγω ελαττωματικού καλύμματος βάνας.

- Βεβαιωθείτε ότι κατά την τοποθέτηση της τρίοδης βάνας δεν χρησιμοποιείτε το κάλυμμα του σερβοκινητήρα για αντίσταση. Τοποθετήστε το κλειδί στο σημείο σύσφιξης της σύνδεσης.

ΟΔΗΓΙΕΣ ΧΡΗΣΗΣ

Οι συντομογραφίες (σχ. 2 και σχ. 3) αντιστοιχούν με αυτές στις οδηγίες τοποθέτησης κάθε θερμαντήρα.

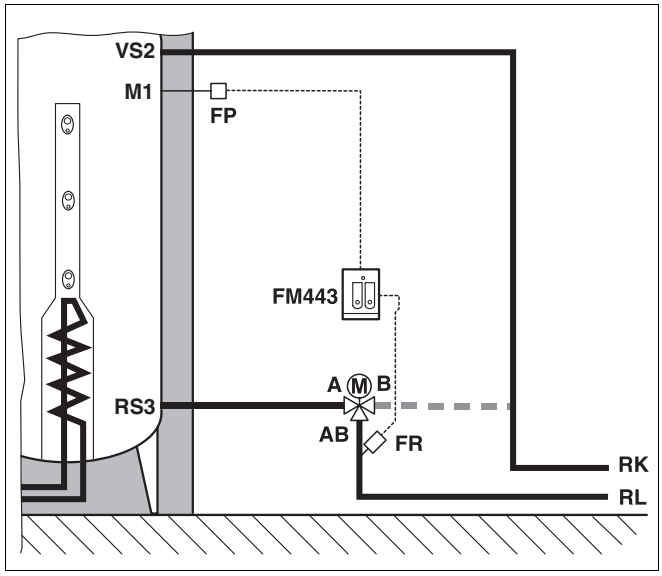

Σχ. 2 Σχέδιο συναρμολόγησης επιτηρητή επιστροφής – ταμιευτήρα

Επεξήγηση:

VS2	=	Σύνδεση επιστροφής στον λέβητα (RK)
M1	=	Σημείο μέτρησης για τον αισθητήρα θερμοκρασίας
RS3	=	Σύνδεση επιστροφής θέρμανσης (RL)
FP	=	Αισθητήρας θερμαντήρα
FR	=	Αισθητήρας επαφής σωλήνα

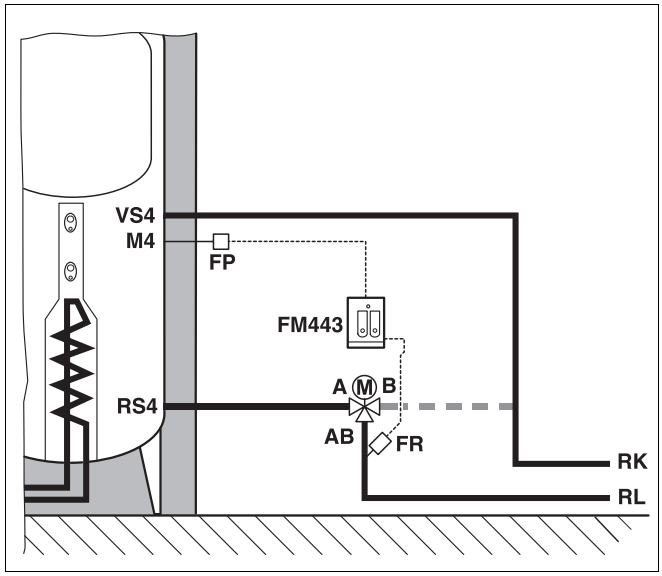

Σχ. 3 Σχέδιο συναρμολόγησης επιτηρητή επιστροφής – θερμαντήρα διπλής ενέργειας

Επεξήγηση:

VS4	=	Σύνδεση επιστροφής στον λέβητα (RK)
M4	=	Σημείο μέτρησης για τον αισθητήρα θερμοκρασίας
RS4	=	Σύνδεση επιστροφής θέρμανσης (RL)
FP	=	Αισθητήρας θερμαντήρα
FR	=	Αισθητήρας επαφής σωλήνα

Μοχλός χειρισμού λειτουργίας "AUTO/MAN"

Χρησιμοποιήστε τη θέση "MAN" (χειροκίνητα) για την πλήρωση, εξαερισμό ή εκκένωση της εγκατάστασης ή ως θέση ασφαλείας σε περίπτωση διακοπής ρεύματος.

Στη θέση "MAN" (Σχ. 4, **θέση 1**) βρίσκεται το έμβολο στη μεσαία ρύθμιση. Με τον τρόπο αυτό δημιουργείται ομοιογενώς ροή και στις δύο συνδέσεις εξόδου A και B. Με την ενεργοποίηση της βάνας επαναφέρει ο κινητήρας τον μοχλό στη θέση "AUTO" (Σχ. 4, **θέση 2**).

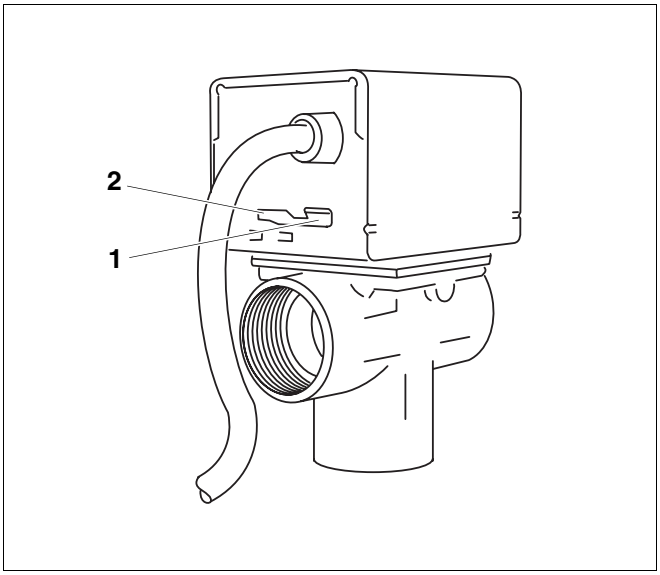

Σχ. 4 Τρίοδη βάνα, μοχλός χειρισμού "AUTO/MAN"

Θέση 1: *Θέση "MAN"*

Θέση 2: *Θέση "AUTO"*

2.2 Τοποθέτηση των αισθητήριων θερμοκρασίας

Και οι δύο αισθητήρες θερμοκρασίες μπορούν να τοποθετηθούν τόσο ως αισθητήρες θερμαντήρα όσο και ως αισθητήρες επαφής σωλήνα.

- Τοποθετήστε τον αισθητήρα επαφής σωλήνα (FR) με έλασμα συγκράτησης (Σχ. 5, **θέση 5**) και ελατήριο έντασης (Σχ. 5, **θέση 4**) στον αγωγό επιστροφής – περίπου 20 cm μπροστά από την τρίοδη βάνα (σχ. 2, σχ. 3, Σελίδα 5).
- Πριν τοποθετήσετε τον αισθητήρα, πρέπει να τον καλύψετε με θερμοαγώγιμη πάστα (Σχ. 5, **θέση 2**).
- Μονώστε τον αισθητήρα επαφής σωλήνα με τουλάχιστον 20 cm υλικό μόνωσης.
- Τοποθετήστε τον αισθητήρα θερμαντήρα (FP) στην προβλεπόμενη θέση στον θερμαντήρα (σχ. 2 και σχ. 3, Σελίδα 5).

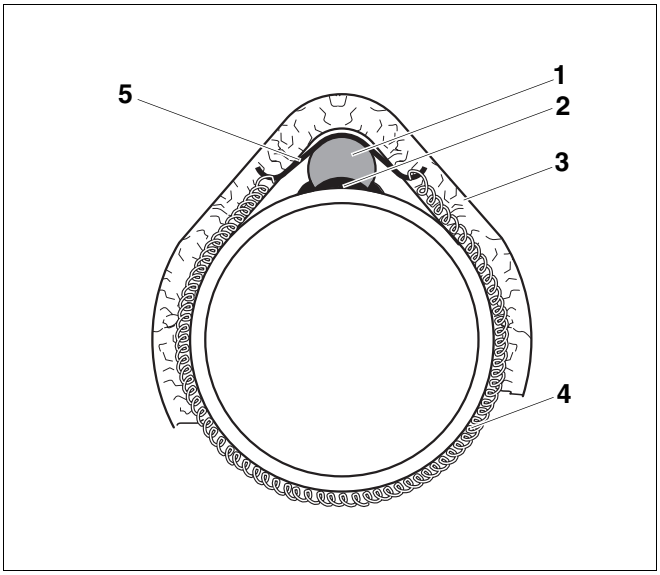

Σχ. 5 Τοποθέτηση αισθητήρα επαφής σωλήνα

Θέση 1: *Αισθητήρας επαφής σωλήνα (FR)*

Θέση 2: *Θερμοαγώγιμη πάστα*

Θέση 3: *Μόνωση, τουλάχιστον 20 cm μήκος*

Θέση 4: *Ελατήριο*

Θέση 5: *Έλασμα συγκράτησης*

3 Ηλεκτρική σύνδεση

- Βεβαιωθείτε ότι δεν υπάρχει ηλεκτρική τάση!
- Συνδέστε την τρίοδη βάνα στην πλακέτα λειτουργίας FM 443 σύμφωνα με το ηλεκτρολογικό σχέδιο στο σχήμα 6. Οι υπόλοιποι δύο κλώνοι του πεντάκλωνου καλωδίου δεν χρειάζονται και έτσι μπορείτε να τους κόψετε.

Συντομογραφίες	Χρώμα
gn/ge	κόκκινο/ κίτρινο
bl	μπλε
br	καφέ

Πίν. 1 Χαρακτηρισμός των κλώνων

- Συνδέστε και τους δύο αισθητήρες θερμοκρασίας στην πλακέτα λειτουργίας FM 443, σε οποιαδήποτε πολικότητα.
- Τοποθετήστε σωστά τα καλώδια, π. χ. σε κανάλια καλωδίων, ή στερεώστε τα με συνδετήρες καλωδίου.

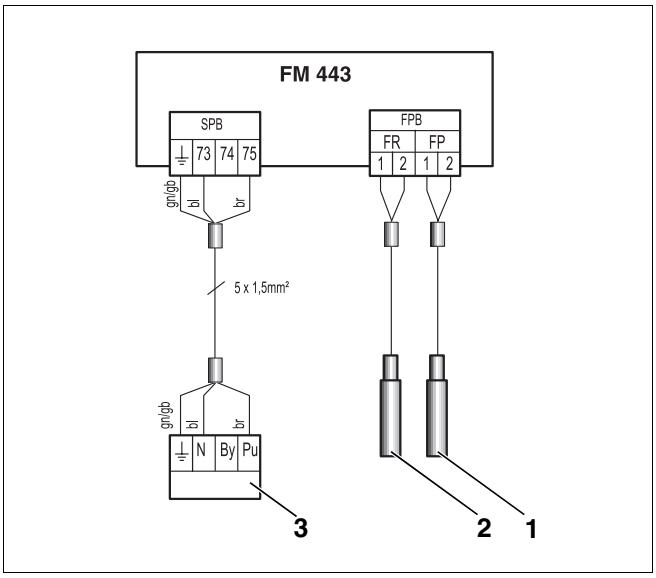

Σχ. 6 Ηλεκτρολογικό σχέδιο

Θέση 1: *Αισθητήρας θερμαντήρα (FP)*

Θέση 2: *Αισθητήρας επαφής σωλήνα (FR)*

Θέση 3: *Τρίοδη βάνα*

ΟΔΗΓΙΕΣ ΧΡΗΣΗΣ

Πληροφορίες για τη ρύθμιση Bypass ταμιευτήρα και τις οδηγίες ενεργοποίησης θα βρείτε στις "Οδηγίες συντήρησης της πλακέτας λειτουργίας FM 443".

4 Τεχνικά στοιχεία

Τρίοδη βάνα

Τρίοδη βάνα	
Μέγιστη πίεση κλεισίματος	0,55 bar (55 kPa)
Μέγιστη στατική πίεση	8,6 bar (860 kPa)
Μέγιστη θερμοκρασία ροής	95 °C (βραχυπρόθεσμα 110 °C)
Τιμή K_{VS}	8,2
Τάση	230 V, 50 Hz
Μέγιστη θερμοκρασία περιβάλλοντος	50 °C

Πίν. 2 Τεχνικά στοιχεία της τρίοδης βάνας

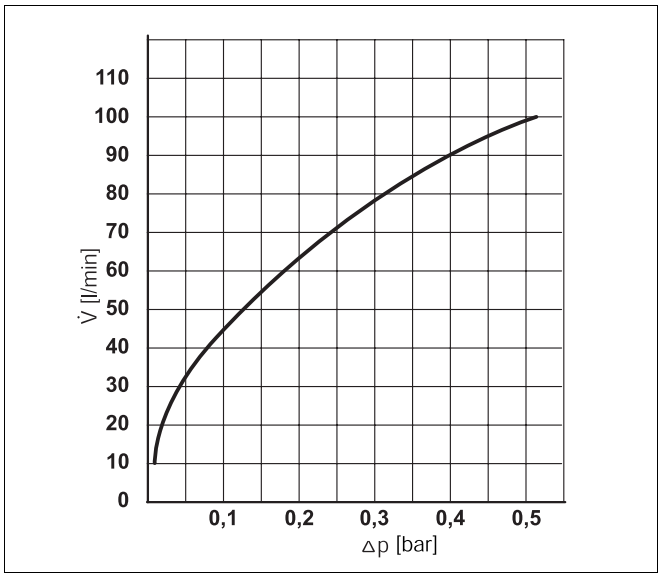

Σχ. 7 Διάγραμμα απώλειας πίεσης της τρίοδης βάνας

Αισθητήρας θερμοκρασίας FR/FP

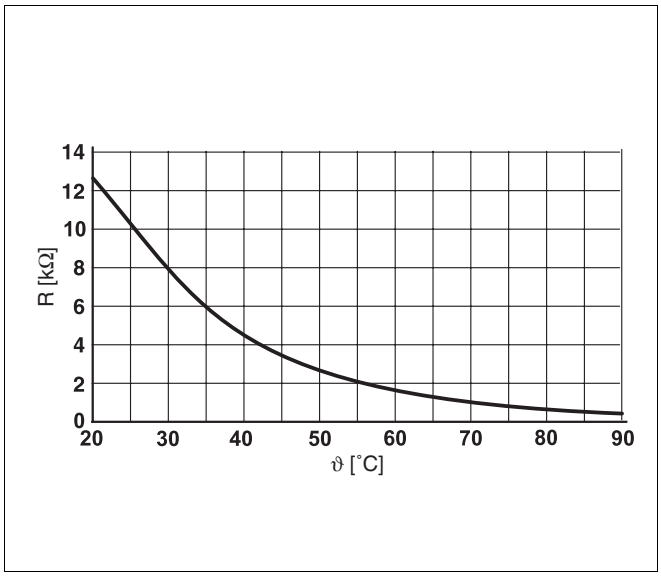

Σχ. 8 Διάγραμμα αισθητήρα θερμοκρασίας FR/FP