Οδηγίες συναρμολόγησης

Πλακέτες για το ταμπλό ελέγχου Logamatic 4xxx

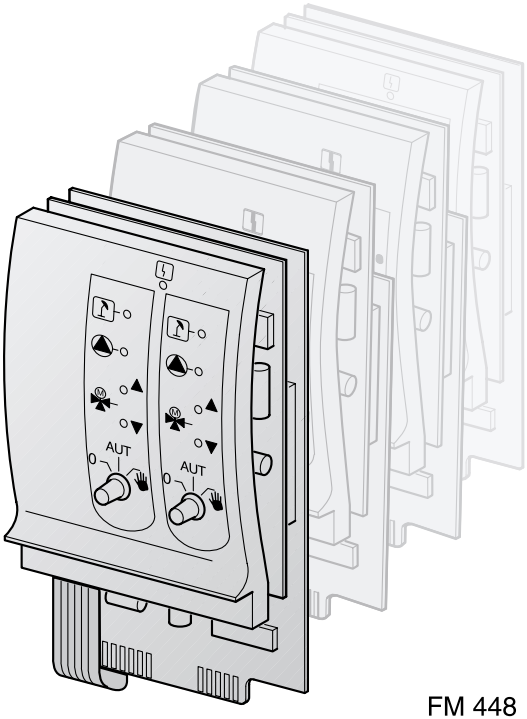

FM 441
FM 442
FM 443

FM 445
FM 446
FM 447

FM 448
FM 451
FM 452
FM 454

Buderus

CE

Η συσκευή συμμορφώνεται με τις ισχύουσες διατάξεις των σχετικών κανονισμών και οδηγιών. Η συμμόρφωση έχει πιστοποιηθεί. Τα σχετικά έγγραφα και η δήλωση συμμόρφωσης βρίσκονται στα αρχεία του κατασκευαστή.

Επιφυλασσόμαστε για τεχνικές αλλαγές.

Λόγω της διαρκούς προόδου ενδέχεται να υπάρχουν μικρές αποκλίσεις στις εικόνες, την περιγραφή λειτουργίας και τα τεχνικά στοιχεία.

Ενημέρωση του εγγράφου

Αν έχετε προτάσεις για την βελτίωση των προϊόντων μας ή αν έχετε παρατηρήσει λάθη, παρακαλούμε να επικοινωνήσετε μαζί μας.

Διεύθυνση κατασκευαστή

Buderus Heiztechnik GmbH
Sophienstraße 30–32
D-35573 Wetzlar
http://www.heiztechnik.buderus.de
E-Mail: info@heiztechnik.buderus.de

Αρ. εγγράφου: 6302 2474

Ημερομηνία έκδοσης: 03/2001

Περιεχόμενα

1 Εισαγωγή 4

1.1 Περιγραφή των διαφόρων πλακετών 4

1.2 Κωδικοί και περιγραφές πλακετών 5

2 Ασφάλεια 6

2.1 Ορθός χειρισμός 6

2.2 Οδηγίες ασφάλειας και χρήσης 6

2.3 Προσέξτε τις οδηγίες ασφάλειας 7

2.4 Απόρριψη 8

3 Συναρμολόγηση των πλακετών του ταμπλό ελέγχου Logamatic 41xx 9

3.1 Δυνατότητες συναρμολόγησης πλακετών για τα ταμπλό ελέγχου 41xx 9

3.2 Διάταξη των πλακετών στο ταμπλό ελέγχου (4111, 4112, 4116) . 10

3.3 Συναρμολόγηση 11

3.4 Αποσυναρμολόγηση ή αντικατάσταση της πλακέτας λειτουργίας FM 451 (μόνο για το 4111) 20

4 Συναρμολόγηση πλακετών για το ταμπλό ελέγχου Logamatic 4211 22

4.1 Δυνατότητες συναρμολόγησης πλακετών για το ταμπλό ελέγχου Logamatic 4211 22

4.2 Διάταξη των πλακετών στο ταμπλό ελέγχου 23

4.3 Συναρμολόγηση 24

5 Συναρμολόγηση των πλακετών του ταμπλό ελέγχου Logamatic 43xx 29

5.1 Δυνατότητες συναρμολόγησης πλακετών για τα ταμπλό ρύθμισης 43xx 29

5.2 Διάταξη των πλακετών στο ταμπλό ελέγχου 31

5.3 Συναρμολόγηση 33

1 Εισαγωγή

Αυτές οι οδηγίες συναρμολόγησης περιγράφουν την τοποθέτηση των πλακετών λειτουργίας FM 4xx στο ταμπλό ελέγχου Logamatic 4000.



Υπόδειξη χρήσης

Σε γενικές γραμμές μπορείτε να χρησιμοποιείτε αυτές τις οδηγίες για την τοποθέτηση και άλλων εξαρτημάτων, γιατί η πρακτική που ακολουθείται είναι παρόμοια.

1.1 Περιγραφή των διαφόρων πλακετών

Περιγραφές
CM = Πλακέτα ελέγχου
FM = Πλακέτα λειτουργίας
NM = Πλακέτα δικτύου
ZM = Κεντρική πλακέτα ή συμπληρωματική πλακέτα

Πίν. 1 Ορισμός πλακετών

1.2 Κωδικοί και περιγραφές πλακετών

	Κωδικός	Ονομασία
Πλακέτα ελέγχου	CM 431	Πλακέτα ελέγχου
Πλακέτα δικτύου	NM 482	Πλακέτα δικτύου
Κεντρική πλακέτα	ZM 422	Σύστημα ελέγχου καυστήρα + 1 κύκλωμα θέρμανσης + 1 κύκλωμα θερμού νερού
	ZM 424	Σύστημα ελέγχου λέβητα + 2 κυκλώματα θέρμανσης + 1 κύκλωμα θερμού νερού
	ZM 432	Καυστήρας + Λειτουργικό κύκλωμα λέβητα
	ZM 433	Εξωτερική παραγωγή θερμότητας + 1 κύκλωμα θέρμανσης
	ZM 425	Πλακέτα ενδείξεων
Πλακέτα λειτουργίας	FM 441	1 κύκλωμα θέρμανσης + 1 κύκλωμα θερμού νερού χρήσης
	FM 442	2 κυκλώματα θέρμανσης
	FM 443	Ηλιακό κύκλωμα
	FM 445	LAP/LSP (Σύστημα τροφοδοσίας)
	FM 446	Διεπαφή EIB
	FM 447	Στρατηγική
	FM 448	Ένδειξη βλαβών
Συμπληρωματική πλακέτα	ZM 451	KSE 1 (μόνο με την ZM 424)
	ZM 452	KSE 2 (συστοιχία – 2 επίτοιχοι λέβητες)
	ZM 454	KSE 4 (συστοιχία – 4 επίτοιχοι λέβητες)
	ZM 426	Συμπληρωματικό θερμικό ασφαλείας (STB)
	ZM 427	Πλακέτα λειτουργίας λέβητα

Πίν. 2 Κωδικοί και περιγραφή των πλακετών

2 Ασφάλεια

Το κεφάλαιο αυτό περιέχει γενικές οδηγίες ασφαλείας που πρέπει να τηρήσετε κατά τη συναρμολόγηση των πλακετών λειτουργίας FM 4xx στα ταμπλό ελέγχου Logamatic 4xxx.

Επιπλέον, μπορείτε να βρείτε σε άλλα κεφάλαια του εγχειριδίου συναρμολόγησης περαιτέρω οδηγίες ασφαλείας, που πρέπει να τηρήσετε με ακρίβεια. Μελετήστε προσεκτικά όλες τις οδηγίες ασφάλειας πριν ξεκινήσετε τη συναρμολόγηση.

Η μη τήρηση των οδηγιών ασφαλείας μπορεί να οδηγήσει σε σοβαρούς τραυματισμούς, ή να επιφέρει ακόμα και το θάνατο, όπως επίσης υλικές ζημιές και μόλυνση του περιβάλλοντος.

2.1 Ορθός χειρισμός

Μπορείτε να τοποθετήσετε τις πλακέτες λειτουργίας FM 4xx στα ταμπλό ελέγχου της σειράς Logamatic 4000.

2.2 Οδηγίες ασφάλειας και χρήσης

Οι οδηγίες ασφάλειας σε αυτό το εγχειρίδιο επισημαίνονται με το σήμα κινδύνου. Κάτω από αυτό το σύμβολο υπάρχει μία λέξη-κλειδί, που υποδεικνύει τη σοβαρότητα του κινδύνου. Για την αποφυγή των κινδύνων, τηρείτε τα μέτρα που περιγράφονται.



ΠΡΟΕΙΔΟΠΟΙΗΣΗ!

ΟΔΗΓΙΑ ΑΣΦΑΛΕΙΑΣ ΠΡΩΤΟΥ ΒΑΘΜΟΥ

Η λέξη κλειδί «προειδοποίηση» επισημαίνει τον κίνδυνο τραυματισμού ή ακόμα και θανάτου.



ΠΡΟΕΙΔΟΠΟΙΗΣΗ!

ΚΙΝΔΥΝΟΣ ΘΑΝΑΤΟΣ ΑΠΟ ΗΛΕΚΤΡΟΠΛΗΞΙΑ

Το σύμβολο αυτό επισημαίνει τον κίνδυνο ηλεκτροπληξίας.



ΠΡΟΣΟΧΗ!

ΟΔΗΓΙΕΣ ΑΣΦΑΛΕΙΑΣ ΔΕΥΤΕΡΟΥ ΒΑΘΜΟΥ

Η λέξη κλειδί «προσοχή» επισημαίνει τους κινδύνους που μπορεί να οδηγήσουν σε υλικές ζημιές.

Οι οδηγίες χρήσης παρέχουν γενικές συμβουλές για τη συναρμολόγηση ή εφιστούν την προσοχή σε περιπτώσεις σφαλμάτων που μπορεί να αποβούν επικίνδυνα.



ΥΠΟΔΕΙΞΗ ΧΡΗΣΗΣ

Οι υποδείξεις χρήσης καθιστούν δυνατή την καλύτερη, οικονομική, ασφαλή και φιλική προς το περιβάλλον χρήση και εφαρμογή της τεχνολογίας.

2.3 Προσέξτε τις οδηγίες ασφάλειας

Οι πλακέτες λειτουργίας FM 4xx σχεδιάστηκαν και κατασκευάστηκαν σύμφωνα με την τελευταία τεχνολογία και τους αναγνωρισμένους κανόνες τεχνικής ασφάλειας.

Δεν μπορούν ωστόσο να αποκλειστούν εντελώς οι υλικές ζημιές που οφείλονται σε εσφαλμένη συναρμολόγηση.

Μελετήστε προσεκτικά τις οδηγίες πριν από τη συναρμολόγηση των πλακετών λειτουργίας FM 4xx.

Κατά τη συναρμολόγηση των πλακετών λειτουργίας πρέπει να προσέξετε τις ακόλουθες υποδείξεις ασφάλειας:



ΠΡΟΕΙΔΟΠΟΙΗΣΗ!

ΚΙΝΔΥΝΟΣ ΘΑΝΑΤΟΣ

λόγω ηλεκτρικού ρεύματος.

- Οι εργασίες στην εγκατάσταση της θέρμανσης πρέπει να εκτελούνται μόνο από εξουσιοδοτημένο προσωπικό και πρέπει να τηρούνται οι σχετικοί τεχνικοί κανόνες. Εδώ πρέπει να προσέξετε τις ισχύουσες τοπικές προδιαγραφές.



ΠΡΟΕΙΔΟΠΟΙΗΣΗ!

ΚΙΝΔΥΝΟΣ ΘΑΝΑΤΟΣ

από ηλεκτρικό ρεύμα, όταν το ταμπλό ελέγχου είναι ανοικτό.

- Πριν ανοίξετε το ταμπλό ελέγχου:
  Διακόψτε την τροφοδοσία της εγκατάστασης θέρμανσης με το διακόπτη έκτακτης ανάγκης ή κατεβάζοντας την αντίστοιχη ασφάλεια στον ηλεκτρικό πίνακα.



ΠΡΟΣΟΧΗ!

ΒΛΑΒΗ ΤΗΣ ΣΥΣΚΕΥΗΣ

εξαιτίας ηλεκτροστατικής εκφόρτισης.

- Πριν ανοίξετε τη συσκευασία των ηλεκτρονικών εξαρτημάτων αγγίξτε ένα θερμαντικό σώμα ή μία γειωμένη μεταλλική βρύση νερού για να αποβάλετε το στατικό ηλεκτρισμό από το σώμα σας.

2.4 Απόρριψη

Πλακέτα που προορίζεται για απόρριψη πρέπει να απορριφθεί από εξουσιοδοτημένη αρχή με τρόπο που δεν επιβαρύνει το περιβάλλον.

3 Συναρμολόγηση των πλακετών του ταμπλό ελέγχου Logamatic 41xx

Το κεφάλαιο αυτό περιγράφει την τοποθέτηση των πλακετών λειτουργίας FM 4xx στα ταμπλό ελέγχου Logamatic 4111, 4112 και 4116.



ΥΠΟΔΕΙΞΗ ΧΡΗΣΗΣ

Βεβαιωθείτε ότι η παράδοση είναι πλήρης.

Αν δε συμβαίνει αυτό, απευθυνθείτε στη BUDERUS.

3.1 Δυνατότητες συναρμολόγησης πλακετών για τα ταμπλό ελέγχου 41xx

	Κωδικός	41xx		
		4111	4112	4116
Πλακέτες	CM 431	O	O	O
	NM 482	O	O	O
	ZM 424	O	–	–
	FM 441	–	X	–
	FM 442	X	X	–
	FM 443	X	X	–
	FM 445	X	X	O
	FM 446	X	X	X
	FM 448	X	X	X
	FM 451	O	–	–
	FM 452	X	X	–
	FM 454	X	X	–

Πίν. 3 Βασικός εξοπλισμός των ταμπλό ελέγχου και δυνατότητες επέκτασης

O = Βασικός εξοπλισμός

X = Πρόσθετος εξοπλισμός

– = Αδύνατος Συνδυασμός / Τοποθέτηση

3.2 Διάταξη των πλακετών στο ταμπλό ελέγχου (4111, 4112, 4116)

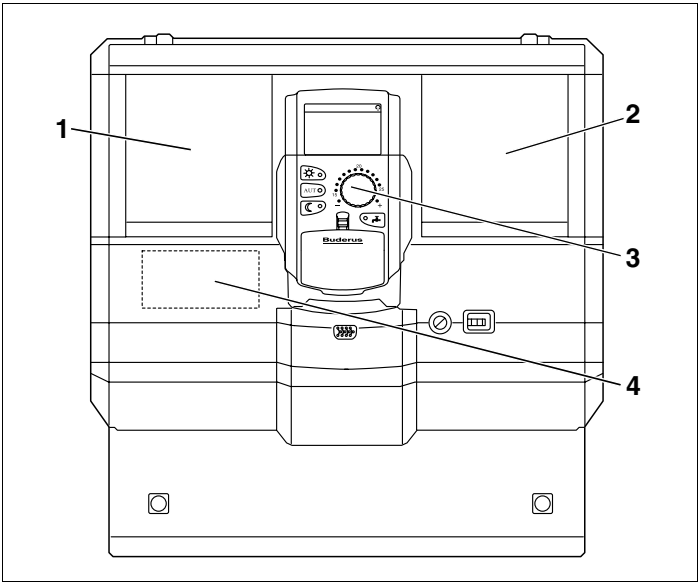

Σχ. 1 Πίνακας αντιστοίχισης των υποδοχών

Θέση 1: *Υποδοχή 1*

Θέση 2: *Υποδοχή 2*

Θέση 3: *Υποδοχή B (πίσω από την πλακέτα χειρισμού MEC 2)*

Θέση 4: *Υποδοχή A (πίσω από την πλακέτα λειτουργίας FM 451 - μόνο στο 4111)*

ZM 424 και FM 451 (μόνο στο 4111)

Η πλακέτα FM 451 βρίσκεται πάντα στην υποδοχή A και η πλακέτα ZM 424 στην υποδοχή 1 (Σχ. 1, **Θέση 1**).

FM 445 και FM 446

Τοποθετείτε πάντοτε τις πλακέτες FM 445 και FM 446 στην υποδοχή 2 (Σχ. 1, **Θέση 2**).

FM 452 και FM 454

Τοποθετείτε τα ταμπλό ελέγχου που περιέχουν τις πλακέτες λειτουργίας FM 452 ή FM 454 στη διεύθυνση 0 ή 1 (Master): Εκτελέστε τη ρύθμιση αυτή στην πλακέτα ελέγχου CM 431.

3.3 Συναρμολόγηση

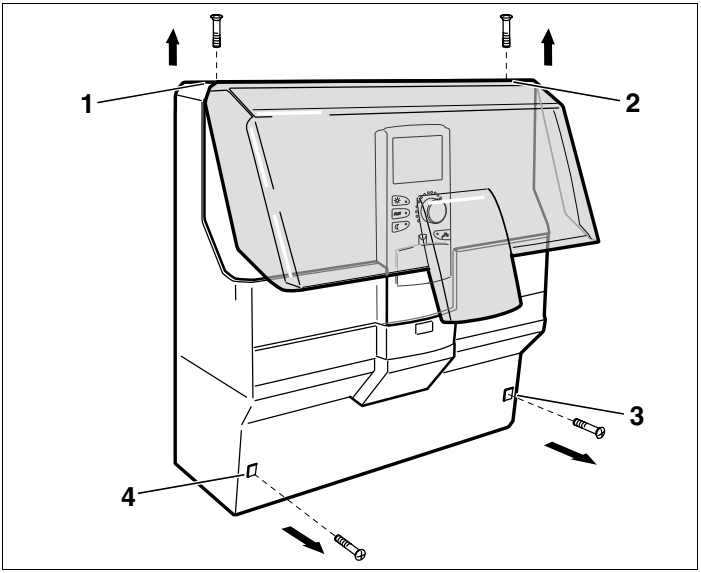

Σχ. 2 Αφαίρεση καλυμμάτων



ΠΡΟΕΙΔΟΠΟΙΗΣΗ!

ΚΙΝΔΥΝΟΣ ΘΑΝΑΤΟΣ

από ηλεκτρικό ρεύμα, όταν το ταμπλό ελέγχου είναι ανοικτό.

- Πριν ανοίξετε το ταμπλό ελέγχου:
  Διακόψτε την τροφοδοσία της εγκατάστασης θέρμανσης με το διακόπτη έκτακτης ανάγκης ή κατεβάζοντας την αντίστοιχη ασφάλεια στον ηλεκτρικό πίνακα.

- Ξεβιδώστε τις 2 βίδες που βρίσκονται στο πάνω καπάκι (Σχ. 2, **Θέση 1 και 2**).
- Αφαιρέστε το πάνω καπάκι.
- Ξεβιδώστε τις 2 βίδες στο κάλυμμα των καλωδίων (Σχ. 2, **Θέση 3 και 4**).
- Αφαιρέστε το κάλυμμα των καλωδίων.

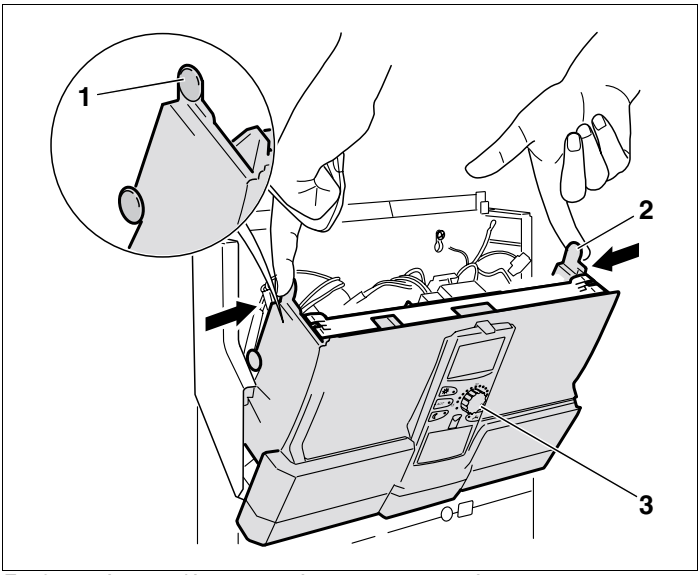

Σχ. 3 Απασφαλίστε την πρόσοψη της συσκευής

- Πιέστε τις επάνω εξοχές (Σχ. 3, **Θέση 1 και 2**) και στις δύο πλευρές προς τα μέσα.
- Απασφαλίστε την πρόσοψη της συσκευής με το MEC 2 (Σχ. 3, **Θέση 3**) τραβώντας προς τα εμπρός.

ΥΠΟΔΕΙΞΗ ΧΡΗΣΗΣ

Φροντίστε να έχετε απομακρύνει το κάλυμμα των καλωδίων γιατί διαφορετικά δεν μπορείτε να απασφαλίσετε την πρόσοψη.

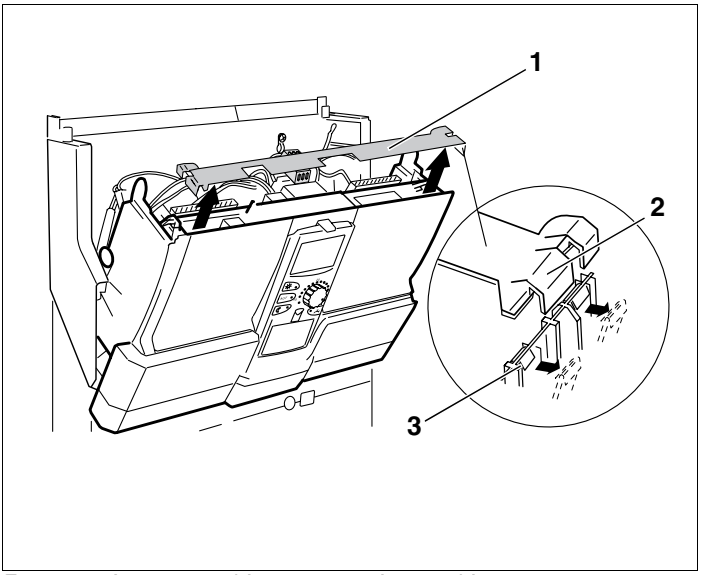

Σχ. 4 Αποσυναρμολόγηση του εγκάρσιου ελάσματος

Για την αποσυναρμολόγηση του εγκάρσιου (Σχ. 4, **Θέση 1**) ελάσματος θα χρειαστείτε ένα κατσαβίδι.

- Χαλαρώστε το έλασμα στη μία πλευρά. Με ένα κατσαβίδι πιέστε ένα από τα δύο άγκιστρα (Σχ. 4, **Θέση 3**) προς τα έξω.
- Ανασηκώστε το έλασμα από τον ένα συνδετήρα (Σχ. 4, **Θέση 2**).
- Με ένα κατσαβίδι πιέστε το δεύτερο άγκιστρο προς τα έξω.
- Σηκώστε το έλασμα από το δεύτερο συνδετήρα.
- Βγάλτε αυτή την πλευρά του ελάσματος από το κούμπωμα.
- Χαλαρώστε και την άλλη πλευρά.
- Αφαιρέστε το εγκάρσιο έλασμα (Σχ. 4, **Θέση 1**).

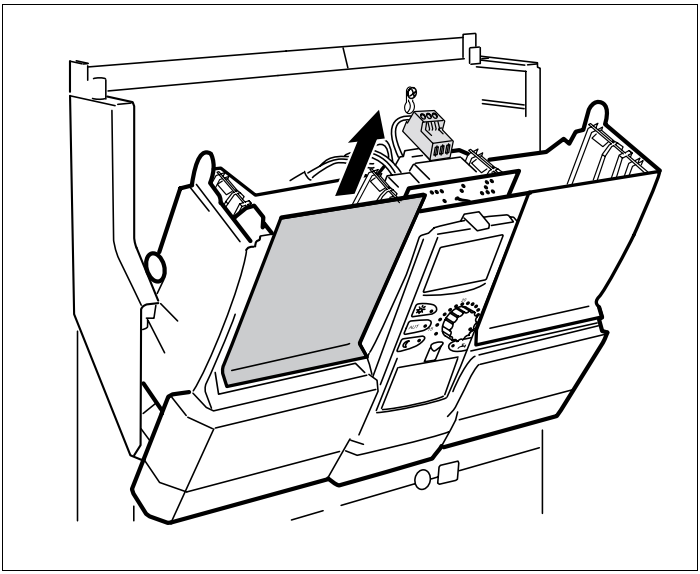

Σχ. 5 Αφαίρεση της ψευδοπλάκας

Κατά την τοποθέτηση καινούργιας πλακέτας

- Αφαιρέστε την ψευδοπλάκα από την υποδοχή 1 (Σχ. 5) του ταμπλό ελέγχου.
- Τα καλώδια σύνδεσης των κυκλοφορητών και αισθητήρων πρέπει να τοποθετηθούν και να εξοπλιστούν με συνδετήρες πριν από την τοποθέτηση της πλακέτας (συγκεκριμένες πληροφορίες θα βρείτε στα τεχνικά έγγραφα των ταμπλό ελέγχου Logamatic 41xx).



ΠΡΟΕΙΔΟΠΟΙΗΣΗ!

ΚΙΝΔΥΝΟΣ ΘΑΝΑΤΟΣ

Εξαιτίας βραχυκυκλώματος.

- Προσέξτε κατά τη μόνωση ή την κοπή των αγωγών να μην πέσουν κομμάτια αγωγού στα ηλεκτρικά ή ηλεκτρονικά μέρη.

- Τοποθετήστε τη νέα μονάδα στην ελεύθερη υποδοχή πιέζοντας το ελεύθερο άκρο (Σχ. 6), μέχρι να καταλάβετε ότι ασφάλισε.

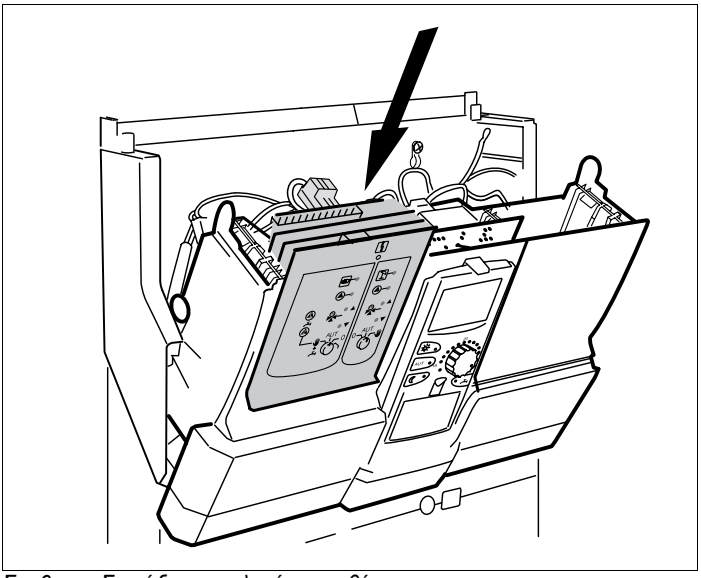

Σχ. 6 Σπρώξτε την πλακέτα στη θέση της

Κατά την αποσυναρμολόγηση και την αντικατάσταση μίας πλακέτας

- Αποσυνδέστε την καλωδίωση της αντίστοιχης πλακέτας και στερεώστε τη στην ειδική θέση (συγκεκριμένες πληροφορίες θα βρείτε στις οδηγίες συναρμολόγησης των ταμπλό ελέγχου Logamatic 41xx).
- Τραβήξτε την πλακέτα έξω από το ταμπλό.
- Τοποθετήστε τη νέα πλακέτα στην ελεύθερη υποδοχή πιέζοντας το ελεύθερο άκρο (Σχ. 6), μέχρι να καταλάβετε ότι ασφάλισε.

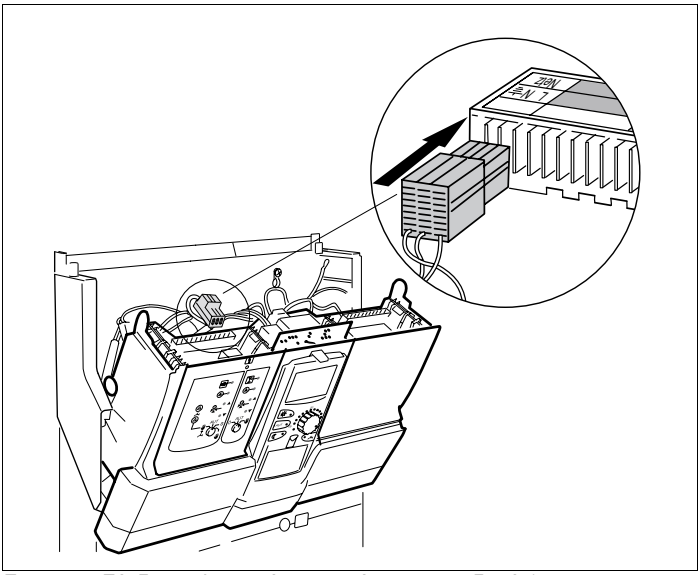

Σχ. 7 Σύνδεση ηλεκτρικής παροχής στην υποδοχή 1

Ηλεκτρική σύνδεση πλακέτας στην υποδοχή 1

- Ενώστε τους ακροδέκτες σύνδεσης των κυκλοφορητών και αισθητήρων στις προκαθορισμένες θέσεις της πλακέτας.
- Ενώστε το βύσμα σύνδεσης 230V της πλακέτας στην ειδική θέση που υπάρχει στην κλέμμα (βλ. μεγεθυμένη εικόνα στο Σχ. 7).

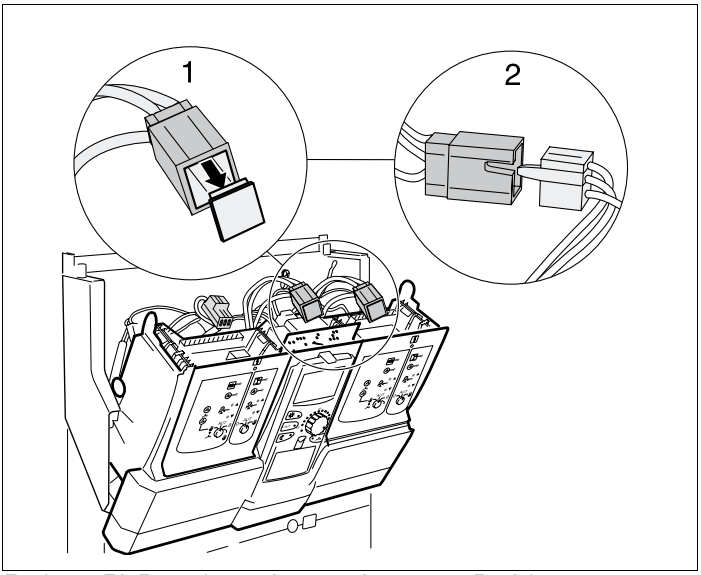

Σχ. 8 Σύνδεση ηλεκτρικής παροχής στην υποδοχή 2

Ηλεκτρική σύνδεση στην υποδοχή 2

- Απομακρύνετε το προστατευτικό κάλυμμα (βλ. μεγέθυνση 1 στο Σχ. 8) του τριπολικού βύσματος (πλεξούδα καλωδίων).
- Ενώστε το βύσμα σύνδεσης 230V της πλακέτας στο τριπολικό βύσμα (βλ. μεγεθυμένη εικόνα στο Σχ. 8).

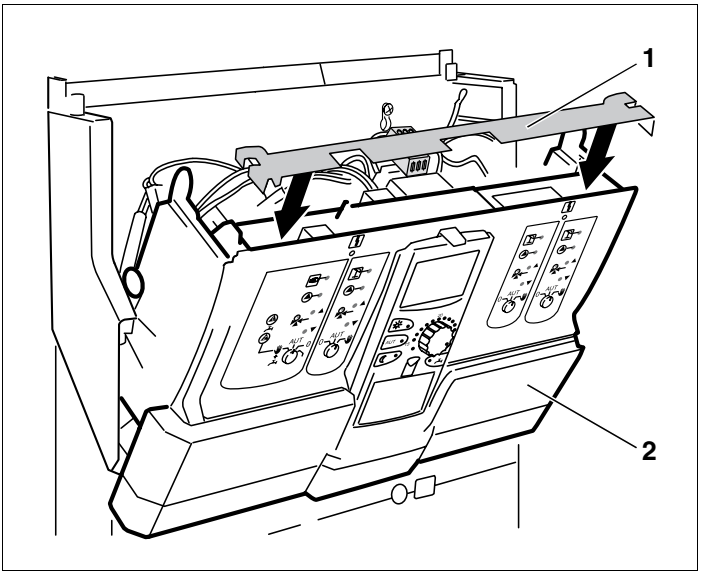

Σχ. 9 Τοποθέτηση του εγκάρσιου ελάσματος

Μετά από επιτυχή συναρμολόγηση της πλακέτας

- Τοποθετήστε το έλασμα (Σχ. 9, **Θέση 1**) στις υποδοχές και ασφαλίστε το.
- Σπρώξτε την πρόσοψη του ταμπλό ελέγχου (Σχ. 9, **Θέση 2**) πίσω στη θέση της και ασφαλίστε την.

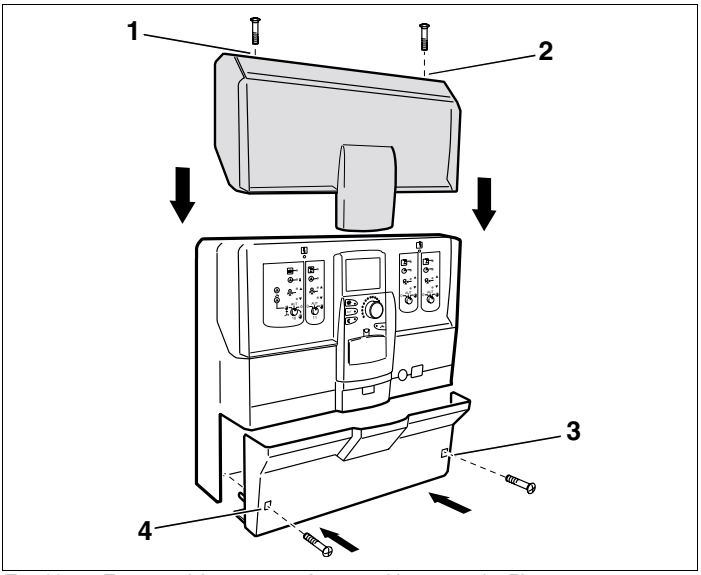

Σχ. 10 Συναρμολόγηση: καπάκι και κάλυμμα καλωδίων

- Τοποθετήστε το πάνω καπάκι.
- Στερεώστε ξανά τις δύο βίδες στο πάνω καπάκι (Σχ. 10, **Θέση 1 και 2**).
- Σε περίπτωση που τραβήξατε νέες γραμμές προς τα έξω, θα χρειαστεί ενδεχομένως να κόψετε το κάλυμμα των καλωδίων στο κάτω μέρος.
- Τοποθέτηση του καλύμματος καλωδίων.
- Στερεώστε ξανά τις δύο βίδες του καλύμματος καλωδίων (Σχ. 10, **Θέση 3 και 4**).
- Βεβαιωθείτε για τη σωστή λειτουργία των πλακετών.

Λεπτομερείς πληροφορίες θα βρείτε στις οδηγίες χρήσης και συντήρησης των ταμπλό ελέγχου Logamatic 41xx.

3.4 Αποσυναρμολόγηση ή αντικατάσταση της πλακέτας λειτουργίας FM 451 (μόνο για το 4111)

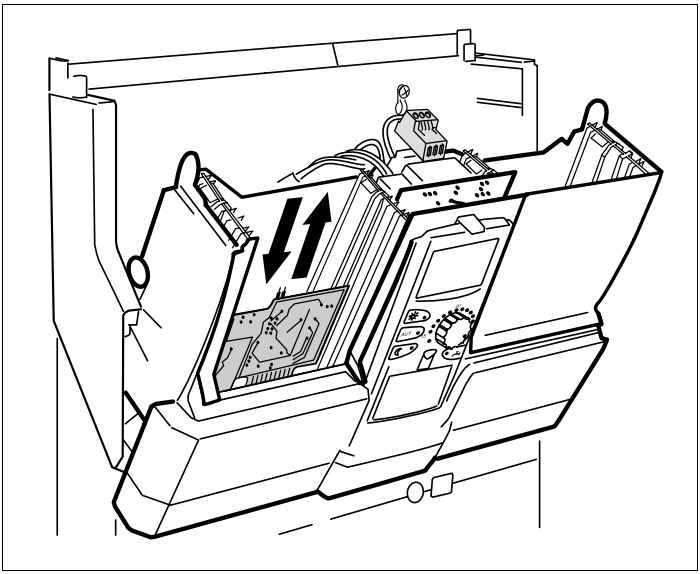

Σχ. 11 Αλλαγή της πλακέτας FM 451

Αν πρέπει να αντικαταστήσετε την πλακέτα FM 451, αποσυναρμολογήστε κατ` αρχήν την πλακέτα ZM 424 από την υποδοχή 1.

- Αποσυνδέστε και στερεώστε στην ειδική θέση το βύσμα σύνδεσης 230V (βλ. Σχ. 7, σελίδα 16) και όλους τους αγωγούς σύνδεσης της πλακέτας ZM 424.
- Τραβήξτε έξω την πλακέτα ZM 424.
- Τραβήξτε έξω την πλακέτα που βρίσκεται κάτω απ` αυτή - πλακέτα FM 451 (Σχ. 11).
- Τοποθετήστε τη νέα πλακέτα FM 451.
- Τοποθετήστε την πλακέτα ZM 424 πιέζοντάς την στο ελεύθερο άκρο της.
- Επανασυνδέστε όλα τα καλώδια στην αρχική τους θέση.
- Αποκαταστήστε τη σύνδεση 230V με την πλακέτα ZM 424.



ΥΠΟΔΕΙΞΗ ΧΡΗΣΗΣ

Αν δεν υπάρχει παροχή τάσης 230 V στην πλακέτα ή σε κάποιους αγωγούς (π.χ. δεν πραγματοποιήθηκε σύνδεση), δεν ενεργοποιούνται τα σχετικά εξαρτήματα (π.χ. οι κυκλοφορητές).

Το πρόβλημα αυτό **δεν** ανιχνεύεται στη λειτουργία της αντίστοιχης πλακέτας, γιατί τα LED όπως και οι κανονικές λειτουργίες δουλεύουν ανεξάρτητα από αυτήν την παροχή τάσης.

4 Συναρμολόγηση πλακετών για το ταμπλό ελέγχου Logamatic 4211

Στην ενότητα αυτή περιγράφεται η τοποθέτηση των πλακετών λειτουργίας FM 4xx στο ταμπλό ελέγχου Logamatic 4211.

ΥΠΟΔΕΙΞΗ ΧΡΗΣΗΣ

Βεβαιωθείτε ότι η παράδοση είναι πλήρης.

Αν δε συμβαίνει αυτό, απευθυνθείτε στη BUDERUS.

4.1 Δυνατότητες συναρμολόγησης πλακετών για το ταμπλό ελέγχου Logamatic 4211

	Κωδικός	4211
Πλακέτες	CM 431	O
	NM 482	O
	ZM 422	O
	FM 442	X
	FM 443	X
	FM 445	X
	FM 446	X
	FM 448	X
	ZM 426	X

Πίν. 4 Βασικός εξοπλισμός του ταμπλό ελέγχου και δυνατότητες επέκτασης.

O = Βασικός εξοπλισμός

X = Πρόσθετος εξοπλισμός

– = Αδύνατος Συνδυασμός / Τοποθέτηση

ΥΠΟΔΕΙΞΗ ΧΡΗΣΗΣ

Μπορείτε σε γενικές γραμμές να επιλέξετε ελεύθερα την θέση των πλακετών. Από αυτόν τον κανόνα εξαιρούνται οι πλακέτες FM 445 και FM 446. Αυτές τοποθετήστε τις αν είναι δυνατόν μόνο στις υποδοχές 2 (Σχ. 12, **Θέση 2**) του ταμπλό ελέγχου.

4.2 Διάταξη των πλακετών στο ταμπλό ελέγχου

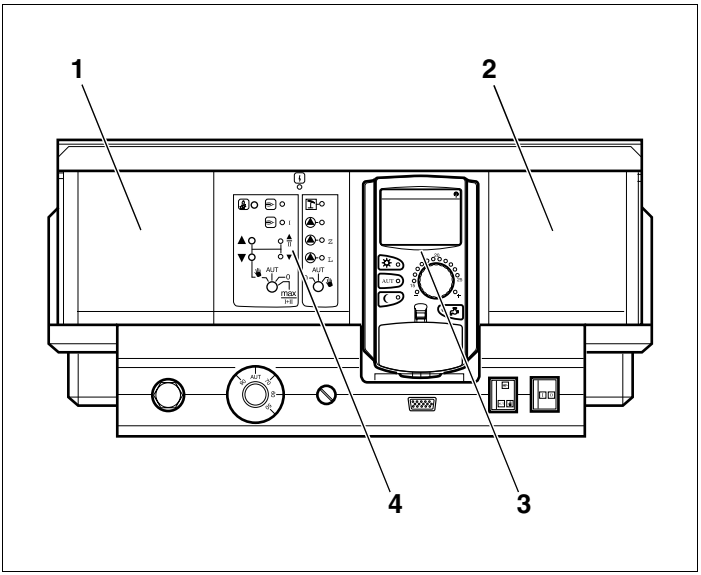

Σχ. 12 Πίνακας αντιστοίχισης των υποδοχών

Θέση 1: *Υποδοχή 1 για πρόσθετη πλακέτα*

Θέση 2: *Υποδοχή 2 για πρόσθετη πλακέτα*

Θέση 3: *Υποδοχή B (πίσω από τη πλακέτα χειρισμού MEC 2)*

Θέση 4: *Υποδοχή A για την κεντρική πλακέτα ZM 422 (Βασική συνδεσμολογία)*

ΥΠΟΔΕΙΞΗ ΧΡΗΣΗΣ

Η υποδοχή A (Σχ. 12, **Θέση 4**) είναι κατειλημμένη από την κεντρική πλακέτα ZM 422 και η υποδοχή B (Σχ. 12, **Θέση 3**) από την πλακέτα ελέγχου CM 431 και την πλακέτα χειρισμού MEC 2.

Σε γενικές γραμμές μπορείτε να τοποθετήσετε τις πρόσθετες πλακέτες σε οποιαδήποτε ελεύθερη υποδοχή (1-2). Κατά τη διαδικασία αυτή θα πρέπει να προσέξετε να διέρχεται η παροχή τάσης από πλακέτα σε πλακέτα. Για να αριθμήσετε κατά τρόπο λογικό και χρήσιμο τα κυκλώματα θέρμανσης, τοποθετήστε τις πλακέτες στη σειρά από αριστερά προς τα δεξιά (Υποδοχή 1-2).

4.3 Συναρμολόγηση

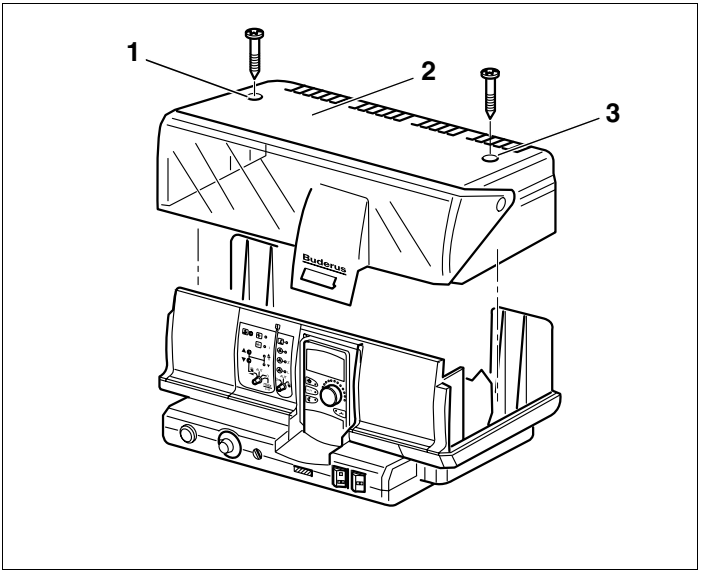

Σχ. 13 Αφαίρεση καλυμμάτων



ΠΡΟΕΙΔΟΠΟΙΗΣΗ!

ΚΙΝΔΥΝΟΣ ΘΑΝΑΤΟΣ

από ηλεκτρικό ρεύμα, όταν το ταμπλό ελέγχου είναι ανοικτό.

- Πριν ανοίξετε το ταμπλό ελέγχου:
  Διακόψτε την τροφοδοσία της εγκατάστασης θέρμανσης με το διακόπτη έκτακτης ανάγκης ή κατεβάζοντας την αντίστοιχη ασφάλεια στον ηλεκτρικό πίνακα.

- Χαλαρώστε τις βίδες στην επάνω οριζόντια επιφάνεια της συσκευής (Σχ. 13, **Θέση 1 και 3**).
- Ανασηκώστε το προστατευτικό κάλυμμα των ακροδεκτών (Σχ. 13, **Θέση 2**).

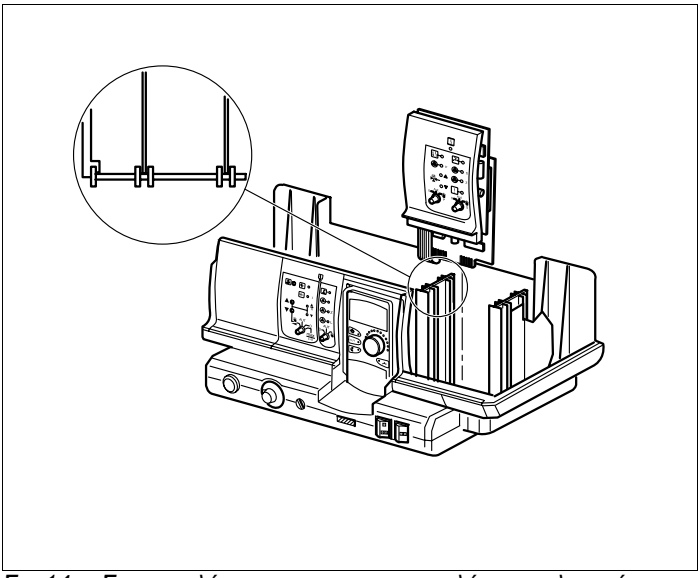

Σχ. 14 Συναρμολόγηση και αποσυναρμολόγηση πλακετών

Κατά την τοποθέτηση καινούργιας πλακέτας

- Αφαιρέστε την ψευδοπλάκα από το ταμπλό ελέγχου.
- Οι ακροδέκτες σύνδεσης των αντλιών πρέπει να μετακινηθούν και να εξοπλιστούν με συνδετήρες πριν από τη συναρμολόγηση της μονάδας (λεπτομερείς πληροφορίες μπορείτε να βρείτε στα τεχνικά έγγραφα των ταμπλό ελέγχου Logamatic 4211).



ΠΡΟΕΙΔΟΠΟΙΗΣΗ!

ΚΙΝΔΥΝΟΣ ΘΑΝΑΤΟΣ

Εξαιτίας βραχυκυκλώματος.

- Προσέξτε κατά τη μόνωση ή την κοπή των ηλεκτρικών αγωγών να μην πέσουν κομμάτια αγωγού στα ηλεκτρικά ή ηλεκτρονικά μέρη.

- Τοποθετήστε τη νέα πλακέτα στην ελεύθερη υποδοχή πιέζοντας το ελεύθερο άκρο (Σχ. 14), μέχρι να καταλάβετε ότι ασφάλισε.

Κατά την αποσυναρμολόγηση και την αντικατάσταση μίας πλακέτας

- Αποσυνδέστε την καλωδίωση της αντίστοιχης πλακέτας και στερεώστε την στην ειδική θέση (λεπτομερείς πληροφορίες θα βρείτε στις οδηγίες συναρμολόγησης των ταμπλό ελέγχου Logamatic 4211).
- Τραβήξτε την πλακέτα έξω από το ταμπλό.
- Τοποθετήστε τη νέα πλακέτα στην ελεύθερη υποδοχή πιέζοντας το ελεύθερο άκρο (Σχ. 14), μέχρι να καταλάβετε ότι ασφάλισε.

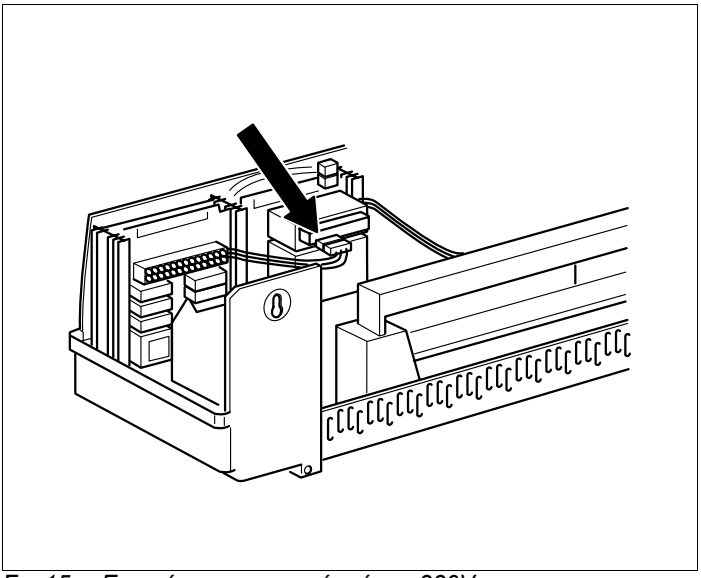

Σχ. 15 Εγκατάσταση παροχής τάσης 230V

- Τοποθετήστε τους ακροδέκτες σύνδεσης των κυκλοφορητών και αισθητήρων στις προκαθορισμένες θέσεις της πλακέτας.
- Ενώστε το βύσμα παροχής 230V της πλακέτας στην ειδική θέση στην κλέμμα (για τη σύνδεση της μονάδας στη θέση 2, βλ. ένδειξη στο Σχ. 15).

ΥΠΟΔΕΙΞΗ ΧΡΗΣΗΣ

Οι συνδετήρες των βυσμάτων διαθέτουν μία ασφάλεια ώστε να μην γλιστρούν προς τα έξω.

Αφαιρώντας τους ακροδέκτες πιέστε την ασφάλεια προς τα πάνω.

- Τοποθετήστε το προστατευτικό κάλυμμα των ακροδεκτών και στερεώστε πάλι με τις βίδες.
- Βεβαιωθείτε για τη σωστή λειτουργία των πλακετών.

Λεπτομερείς πληροφορίες θα βρείτε στις οδηγίες χρήσης και συντήρησης του ταμπλό ελέγχου Logamatic 4211.

ΥΠΟΔΕΙΞΗ ΧΡΗΣΗΣ

Αν δεν υπάρχει παροχή τάσης 230 V στην πλακέτα ή σε κάποιους αγωγούς (π.χ. δεν πραγματοποιήθηκε σύνδεση), δεν ενεργοποιούνται τα σχετικά εξαρτήματα (π.χ. οι κυκλοφορητές).

Το πρόβλημα αυτό **δεν** ανιχνεύεται στη λειτουργία της αντίστοιχης πλακέτας, γιατί τα LED όπως και οι κανονικές λειτουργίες δουλεύουν ανεξάρτητα από αυτήν την παροχή τάσης.

5 Συναρμολόγηση των πλακετών του ταμπλό ελέγχου Logamatic 43xx

Στην ενότητα αυτή περιγράφεται η συναρμολόγηση της πλακέτας λειτουργίας FM 4xx στο ταμπλό ελέγχου Logamatic 43xx.



ΥΠΟΔΕΙΞΗ ΧΡΗΣΗΣ

Βεβαιωθείτε ότι η παράδοση είναι πλήρης.

Αν δε συμβαίνει αυτό, απευθυνθείτε στη BUDERUS.

5.1 Δυνατότητες συναρμολόγησης πλακετών για τα ταμπλό ρύθμισης 43xx

	Κωδικός	43xx		
		4311	4312	4313
Πλακέτες	CM 431	O	O	O
	NM 482	O	O	O
	ZM 432	O	O	–
	ZM 433	–	–	O
	FM 441	X	X	X
	FM 442	X	X	X
	FM 443	X	X	X
	FM 445	X	X	X
	FM 446	X	X	X
	FM 447	X	–	–
	FM 448	X	X	X
	ZM 426	X	X	–

Πίν. 5 Βασικός εξοπλισμός των ταμπλό ελέγχου και δυνατότητες επέκτασης

O = Βασικός εξοπλισμός

X = Πρόσθετος εξοπλισμός

– = Αδύνατος Συνδυασμός / Τοποθέτηση

ΥΠΟΔΕΙΞΗ ΧΡΗΣΗΣ

Οι πλακέτες FM 441 και FM 445 δεν επιτρέπεται να τοποθετούνται ποτέ μαζί στο ταμπλό ελέγχου.

Εάν η πλακέτα FM 441 είναι ήδη τοποθετημένη στο ταμπλό, πρέπει να την απομακρύνετε πριν από την τοποθέτηση της FM 445.

Αν τοποθετήσετε και τις δύο πλακέτες FM 441 και FM 445, αυτό θα έχει ως αποτέλεσμα μήνυμα σφάλματος στην οθόνη του MEC 2.

ΥΠΟΔΕΙΞΗ ΧΡΗΣΗΣ

Μπορείτε σε γενικές γραμμές να επιλέξετε ελεύθερα την θέση των πλακετών. Από τον κανόνα αυτό εξαιρούνται οι πλακέτες FM 445 και FM 446.

Τοποθετήστε τη πλακέτα FM 446 μόνο στη δεξιά εξωτερική θέση (Σχ. 16, **Θέση 4**) του ταμπλό ελέγχου.

Ανάλογα με τον αριθμό των ήδη τοποθετημένων πλακετών, μπορείτε να τοποθετήσετε την FM 445 στη θέση 3 ή 4 (Σχ. 16, **Θέση 3 και 4**).

ΥΠΟΔΕΙΞΗ ΧΡΗΣΗΣ

Οι πλακέτες FM 447 και FM 448 δεν επιτρέπεται ποτέ να τοποθετούνται μαζί στο ίδιο ταμπλό ελέγχου.

Εάν τοποθετήσετε και τις δύο πλακέτες (FM 447 και FM 448), αυτό θα έχει ως αποτέλεσμα μήνυμα σφάλματος στην οθόνη του MEC 2.

5.2 Διάταξη των πλακετών στο ταμπλό ελέγχου

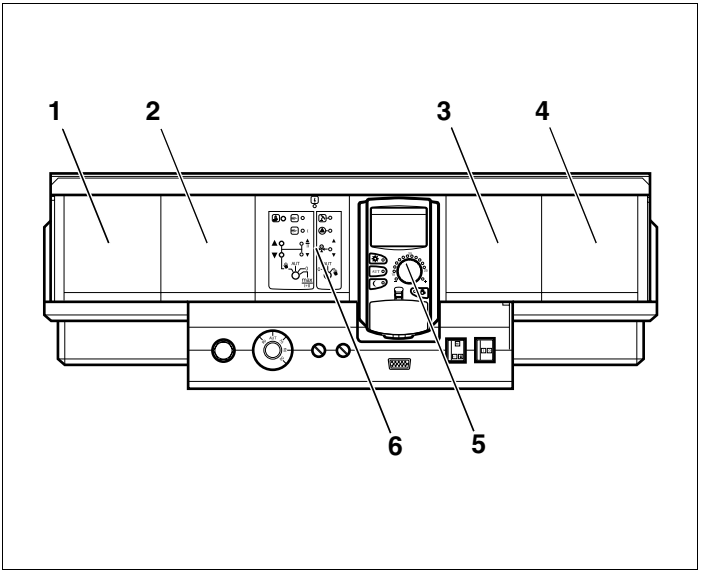

Σχ. 16 Πίνακας αντιστοίχισης των υποδοχών

Θέση 1: *Υποδοχή 1 για πρόσθετη πλακέτα*

Θέση 2: *Υποδοχή 2 για πρόσθετη πλακέτα*

Θέση 3: *Υποδοχή 3 για πρόσθετη πλακέτα*

Θέση 4: *Υποδοχή 4 για πρόσθετη πλακέτα*

Θέση 5: *Υποδοχή B (πίσω από τη πλακέτα χειρισμού MEC 2)*

Θέση 6: *Υποδοχή A για την κεντρική πλακέτα ZM 432 (Βασική συνδεσμολογία)*

ΥΠΟΔΕΙΞΗ ΧΡΗΣΗΣ

Η υποδοχή A (Σχ. 16, **Θέση 6**) είναι κατειλημμένη από την κεντρική πλακέτα ZM 432 ή τη ZM 433 και η υποδοχή B (Σχ. 16, **Θέση 5**) από τη πλακέτα ελέγχου CM 431 και την πλακέτα χειρισμού MEC 2.

Σε γενικές γραμμές μπορείτε να τοποθετήσετε τις πρόσθετες πλακέτες σε οποιαδήποτε ελεύθερη υποδοχή (1-4). Κατά τη διαδικασία αυτή θα πρέπει να προσέξετε να διέρχεται η παροχή τάσης από πλακέτα σε πλακέτα. Για να αριθμήσετε κατά τρόπο λογικό και χρήσιμο τα κυκλώματα θέρμανσης, τοποθετήστε τις πλακέτες στη σειρά από αριστερά προς τα δεξιά (Υποδοχή 1-4).

Παράδειγμα

Προσάρτηση κυκλωμάτων θέρμανσης σε δύο πλακέτες κυκλώματος θέρμανσης (FM 442) και μίας πλακέτας κυκλώματος θέρμανσης σε κύκλωμα θερμού νερού (FM 441).

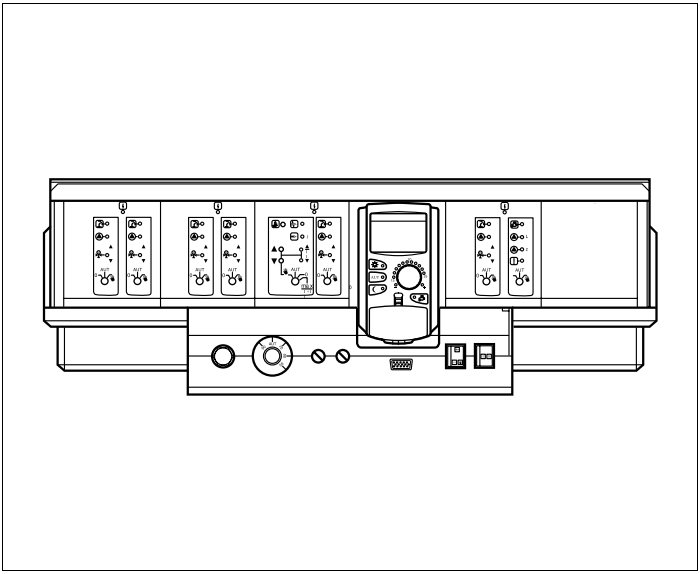

Σχ. 17 Παράδειγμα διάταξης των λειτουργικών πλακετών

Υποδοχή 1 FM 442	Υποδοχή 2 FM 442	Υποδοχή 3 FM 441
Κύκλωμα θέρμανσης 1	Κύκλωμα θέρμανσης 3	Κύκλωμα θέρμανσης 5
Κύκλωμα θέρμανσης 2	Κύκλωμα θέρμανσης 4	Κύκλωμα θερμού νερού

5.3 Συναρμολόγηση

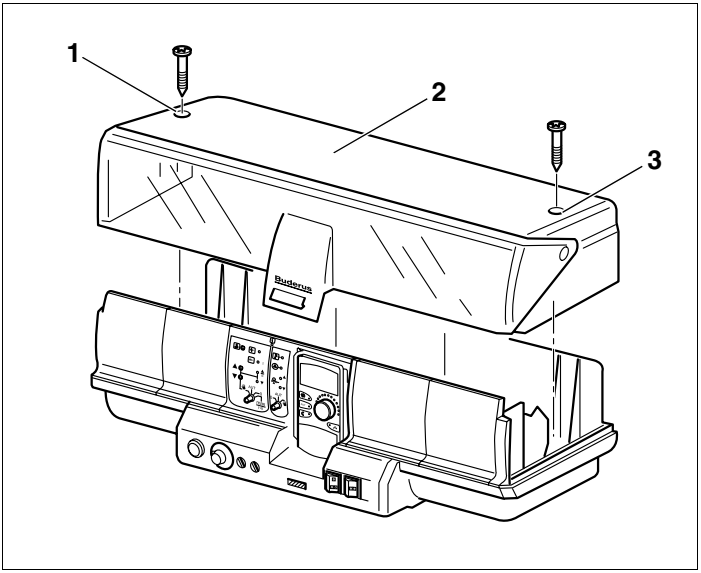

Σχ. 18 Αφαίρεση καλυμμάτων



ΠΡΟΕΙΔΟΠΟΙΗΣΗ!

ΚΙΝΔΥΝΟΣ ΘΑΝΑΤΟΣ

από ηλεκτρικό ρεύμα, όταν το ταμπλό ελέγχου είναι ανοικτό.

- Πριν ανοίξετε το ταμπλό ελέγχου:
  Διακόψτε την τροφοδοσία της εγκατάστασης θέρμανσης με το διακόπτη έκτακτης ανάγκης ή κατεβάζοντας την αντίστοιχη ασφάλεια στον ηλεκτρικό πίνακα.

- Χαλαρώστε τις δύο βίδες (Σχ. 18, **Θέση 1 και 3**) στην επάνω οριζόντια επιφάνεια της συσκευής.
- Ανασηκώστε το κάλυμμα των ακροδεκτών (Σχ. 18, **Θέση 2**).

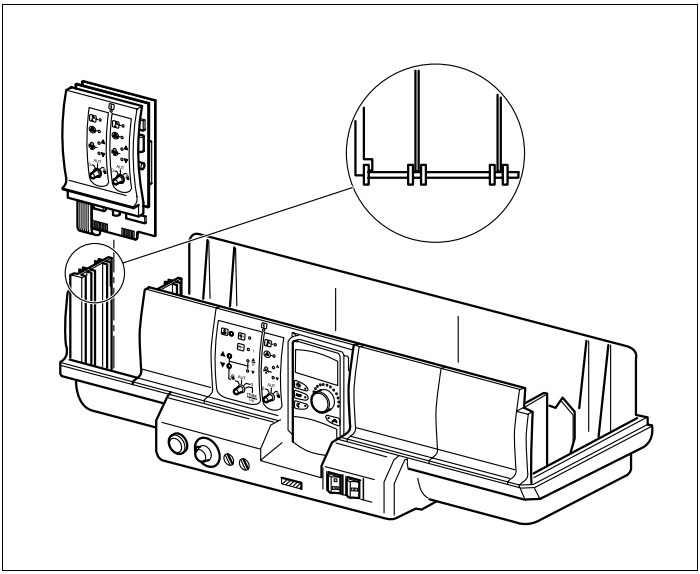

Σχ. 19 Συναρμολόγηση και αποσυναρμολόγηση πλακετών

Κατά την τοποθέτηση καινούργιας πλακέτας

- Απομακρύνετε την ψευδοπλάκα από την υποδοχή 1 (Σχ. 19) στη συσκευή ελέγχου.
- Οι ακροδέκτες σύνδεσης των κυκλοφορητών και αισθητήρων πρέπει να τοποθετηθούν και να εξοπλιστούν με συνδετήρες πριν από την τοποθέτηση της πλακέτας (λεπτομερείς πληροφορίες θα βρείτε στα τεχνικά έγγραφα του ταμπλό ελέγχου Logamatic 4311/4312).



ΠΡΟΕΙΔΟΠΟΙΗΣΗ!

ΚΙΝΔΥΝΟΣ ΘΑΝΑΤΟΣ

Εξαιτίας βραχυκυκλώματος.

- Προσέξτε κατά τη μόνωση ή την κοπή των ηλεκτρικών αγωγών να μην πέσουν κομμάτια αγωγού στα ηλεκτρικά ή ηλεκτρονικά μέρη.

- Τοποθετήστε τη νέα πλακέτα στην ελεύθερη υποδοχή πιέζοντας το ελεύθερο άκρο (Σχ. 19), μέχρι να καταλάβετε ότι ασφάλισε.

Κατά την αποσυναρμολόγηση και την αντικατάσταση μίας πλακέτας

- Αποσυνδέστε την καλωδίωση της συγκεκριμένης πλακέτας και στερεώστε τη στην ειδική θέση (λεπτομερείς πληροφορίες θα βρείτε στις οδηγίες συναρμολόγησης των ταμπλό ελέγχου Logamatic 4311/4312).
- Τραβήξτε την πλακέτα έξω από το ταμπλό.
- Τοποθετήστε τη νέα πλακέτα στην ελεύθερη υποδοχή πιέζοντας το ελεύθερο άκρο (Σχ. 19), μέχρι να καταλάβετε ότι ασφάλισε.

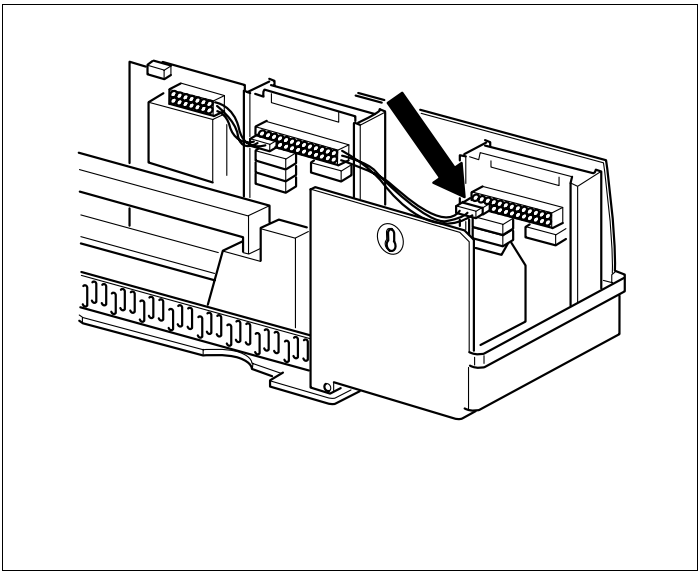

Σχ. 20 Εγκατάσταση παροχής τάσης 230V

- Τοποθετήστε τους ακροδέκτες σύνδεσης των κυκλοφορητών και αισθητήρων στις προκαθορισμένες θέσεις στη μονάδα.
- Ενώστε το βύσμα σύνδεσης 230V της πλακέτας στην προκαθορισμένη θέση (για τη σύνδεση της πλακέτας στη θέση 1, βλ. ένδειξη στο Σχ. 20).

ΥΠΟΔΕΙΞΗ ΧΡΗΣΗΣ

Οι συνδετήρες των βυσμάτων διαθέτουν μία ασφάλεια ώστε να μην γλιστρούν προς τα έξω.

Αφαιρώντας τους ακροδέκτες πιέστε την ασφάλεια προς τα πάνω.

- Τοποθετήστε το προστατευτικό κάλυμμα των ακροδεκτών και στερεώστε πάλι με τις βίδες.
- Βεβαιωθείτε για τη σωστή λειτουργία των πλακετών.

Λεπτομερείς πληροφορίες θα βρείτε στις οδηγίες χρήσης και συντήρησης των ταμπλό ελέγχου Logamatic 43xx.



ΥΠΟΔΕΙΞΗ ΧΡΗΣΗΣ

Αν δεν υπάρχει παροχή τάσης 230 V στην πλακέτα ή σε κάποιους αγωγούς (π.χ. δεν πραγματοποιήθηκε σύνδεση), δεν ενεργοποιούνται τα σχετικά εξαρτήματα (π.χ. οι κυκλοφορητές)

Το πρόβλημα αυτό **δεν** ανιχνεύεται στη λειτουργία της αντίστοιχης πλακέτας, γιατί τα LED όπως και οι κανονικές λειτουργίες δουλεύουν ανεξάρτητα από αυτήν την παροχή τάσης.

Σημειώσεις

Σημειώσεις

Αντιπροσωπεία:

Buderus

HEIZTECHNIK

Γερμανία
Buderus Heiztechnik GmbH, D-35573 Wetzlar
http://www.heiztechnik.buderus.de
E-Mail: info@heiztechnik.buderus.de