Οδηγίες συναρμολόγησης και συντήρησης

Ειδικός λέβητας θέρμανσης για πιεστικούς καυστήρες πετρελαίου/αερίου Logano G215 και Logano G215 με καυστήρα Logatop



Buderus

Παρακαλούμε να διαβάσετε το παρόν προσεκτικά πριν τη συναρμολόγηση και τη συντήρηση

CE Η συσκευή εκπληρώνει τις βασικές απαιτήσεις των οικείων ευρωπαϊκών οδηγιών:

Η συμμόρφωση έχει πιστοποιηθεί. Τα ανάλογα έγγραφα και το πρωτότυπο της βεβαίωσης συμμόρφωσης βρίσκονται στα αρχεία του κατασκευαστή.

Σχετικά με τις παρούσες οδηγίες

Οι παρούσες οδηγίες συναρμολόγησης και συντήρησης περιλαμβάνουν σημαντικές πληροφορίες για την ασφαλή τοποθέτηση, θέση σε λειτουργία και συντήρηση των ειδικών λεβήτων πετρελαίου/αερίου Logano G215 και Logano G215 με καυστήρα Logatop.

Οι οδηγίες απευθύνονται στον ειδικό που λόγω της ειδίκευσής του διαθέτει πείρα και γνώσεις για το χειρισμό εγκαταστάσεων θέρμανσης και εγκαταστάσεων καύσης πετρελαίου και αερίου.

Τα μοντέλα ειδικών λεβήτων πετρελαίου/αερίου Logano G215 ή Logano G215 με καυστήρα Logatop ονομάζονται στο παρόν εγχειρίδιο Logano G215. Όπου υπάρχουν διαφορές μεταξύ των δυο μοντέλων, αυτές αναφέρονται ρητά στο κείμενο.

Στις οδηγίες αυτές αναφέρονται μεταξύ άλλων παρελκόμενα (π.χ. οριζόντιος θερμαντήρας και κάλυμμα τζαμιού ελέγχου) που χρησιμεύει για την επέκταση του Logano G215. Προσέχετε για τη συναρμολόγηση των παρελκόμενων τις οικείες οδηγίες συναρμολόγησης.

Επιφυλασσόμαστε για τεχνικές αλλαγές.

Λόγω της συνεχούς προόδου ενδέχεται να υπάρχουν μικρές αποκλίσεις στις εικόνες, στα βήματα λειτουργίας και στα τεχνικά στοιχεία.

Ενημέρωση του εγγράφου

Αν έχετε προτάσεις για την βελτίωση των προϊόντων μας ή αν έχετε παρατηρήσει δυσλειτουργίες, παρακαλούμε να επικοινωνήσετε μαζί μας.

Περιεχόμενα

1 Γενικά 5

2 Ασφάλεια 6

2.1 Ορθή χρήση 6
2.2 Δομή των υποδείξεων 6
2.3 Προσέχετε τις παρακάτω υποδείξεις 7

3 Περιγραφή προϊόντος 8

4 Τεχνικά στοιχεία 9

4.1 Τεχνικά στοιχεία για Logano G215 με καυστήρα Logatop 9
4.2 Τεχνικά στοιχεία για Logano G215 11

5 Περιεχόμενο παραγγελίας 13

5.1 Logano G215 με καυστήρα Logatop δεμένο 13
5.2 Logano G215 δεμένο 13
5.3 Logano G215 με καυστήρα Logatop μεγέθους 68 και 82 λυμένο 13
5.4 Logano G215 μεγέθους 70 και 85 λυμένο 13

6 Μεταφορά του λέβητα 14

7 Τοποθέτηση λέβητα 15

8 Εγκατάσταση μπλοκ του λέβητα 16

8.1 Συναρμολόγηση λυμένων στοιχείων 17
8.2 Συναρμολόγηση δεμένων στοιχείων 33
8.3 Βήματα συναρμολόγησης λυμένων και δεμένων τμημάτων 33

9 Σύνδεση λέβητα προς τον καπνοδόχο και την υδραυλική εγκατάσταση . 44

9.1 Τοποθέτηση στεγανοποιητικού κολάρου καυσαερίων (πρόσθετος εξοπλισμός) 44
9.2 Τοποθέτηση αισθητήρα θερμοκρασίας καυσαερίων (πρόσθετος εξοπλισμός) 45
9.3 Υποδείξεις για τη σύνδεση του λέβητα με τους αγωγούς 46
9.4 Τοποθέτηση κρουνού εκκένωσης και συμπλήρωσης (πρόσθετος εξοπλισμός) 47
9.5 Σύνδεση θερμαντήρα νερού χρήσης (πρόσθετος εξοπλισμός) 47

10 Τοποθέτηση ταμπλό ρύθμισης 48

10.1 Στερέωση ταμπλό ρύθμισης 48
10.2 . . . . . Τοποθέτηση σετ αισθητήρα θερμοκρασίας και καλωδίου καυστήρα 49
10.3 Τοποθέτηση σετ αισθητήρα 50
10.4 Τοποθέτηση πίσω καλύμματος του λέβητα 51

11 Τοποθέτηση καυστήρα 52

11.1 Συναρμολόγηση καυστήρα για Logano G215 με καυστήρα Logatop 52
11.2 Τοποθέτηση καυστήρα με Logano G215 52
11.3 Τοποθέτηση επένδυσης της πόρτας καυστήρα /καλύμματος καυστήρα 53

11.4 Τοποθέτηση στοιχείου design 53

12 Θέση εγκατάστασης σε λειτουργία 54

12.1 Ετοιμάστε την εγκατάσταση για λειτουργία. 54
12.2 Θέση σε λειτουργία του ταμπλό ρύθμισης και του καυστήρα 55
12.3 Αύξηση θερμοκρασίας καυσαερίων 55
12.4 Πρακτικό θέσης σε λειτουργία 58

13 Απενεργοποίηση της εγκατάστασης. 59

13.1 Θέση εκτός λειτουργίας της εγκατάστασης με το ταμπλό 59
13.2 Θέση εκτός λειτουργίας της εγκατάστασης στην περίπτωση ανάγκης 59

14 Έλεγχος και συντήρηση εγκατάστασης 60

14.1 Γενικές υποδείξεις 60
14.2 Ετοιμασία λέβητα για καθαρισμό. 60
14.3 Καθαρισμός λέβητα με βούρτσα 61
14.4 Καθαρισμός λέβητα με νερό 62
14.5 Έλεγχος και ρύθμιση πίεσης νερού 63
14.6 Πρώτόκολλα συντήρησης 64

15 Διόρθωση βλαβών καυστήρα 66

16 Ευρετήριο 67

17 Δήλωση συμμόρφωσης. 70

17.1 Δήλωση συμμόρφωσης για Logano G215 με καυστήρα Logatop 70
17.2 Δήλωση συμμόρφωσης για Logano G215 71

1 Γενικά

ΥΠΟΔΕΙΞΗ ΧΡΗΣΤΗ

Τηρείτε κατά τη συναρμολόγηση και τη λειτουργία της εγκατάστασης τις εθνικές προδιαγραφές και οδηγίες!

Προσέχετε τα στοιχεία της πινακίδας τεχνικών χαρακτηριστικών του λέβητα. Αυτά είναι σημαντικά και πρέπει να τηρούνται οπωσδήποτε.

Συνθήκες λειτουργίας και σταθερά χρονικά διαστήματα		**Ελβετία**	**Όλες οι άλλες χώρες**
Μέγιστη θερμοκρασία προσαγωγής	**°C**	110	100 – 120 [1]
Μέγιστη υπερπίεση λειτουργίας	**bar**	4	
Θερμοστάτης	**s**	40	
Θερμοστάτης / θερμικό ασφαλείας	**s**	40	

1 Ανάλογα με τα εκάστοτε ισχύοντα εθνικά πρότυπα και τις προδιαγραφές του νόμου.

Καύσιμα				
Logano G215	Πετρέλαιο θέρμανσης EL	Υγραέριο	Φυσικό αέριο	Βιοαέριο (ειδικές συνθήκες λειτουργίας)
Logano G215 με καυστήρα Logatop	Πετρέλαιο θέρμανσης EL			
Περιγραφή	Ο λέβητας Logano G215 λειτουργεί με τα αναφερόμενα καύσιμα. Επιλέξτε έναν καυστήρα που αντιστοιχεί στα καύσιμα που αναφέρονται για το λέβητα Logano G215. Με τον τύπο Logano G215 με καυστήρα Logatop διατίθενται αποκλειστικά καυστήρες πετρελαίου. Τα στοιχεία στον πίνακα "Τεχνικά στοιχεία" είναι ονομαστικές τιμές απόδοσης. Κατά τη λειτουργία στην πράξη, οι τιμές αυτές είναι πιο χαμηλές από το αναφερόμενο όριο ισχύος, για να τηρούνται οι προδιαγραφές LRV.			

2 Ασφάλεια

Προσέχετε τις παρακάτω υποδείξεις για την ασφάλειά σας:

2.1 Ορθή χρήση

Οι ειδικοί λέβητες πετρελαίου/αερίου Logano G215 και Logano G215 με καυστήρα Logatop έχουν σχεδιαστεί για τη θέρμανση νερού θέρμανσης, π.χ. για μονοκατοικίες ή διπλοκατοικίες. Όλοι οι καυστήρες πετρελαίου ή αερίου που έχουν ελεγχθεί σύμφωνα με EN 267 ή EN 676 μπορούν να χρησιμοποιηθούν, αν τα πεδία λειτουργίας τους συμφωνούν με τα τεχνικά στοιχεία του λέβητα.

Για τους λέβητες αυτούς χρησιμοποιούνται τα ταμπλό ρύθμισης Logamatic.

2.2 Δομή των υποδείξεων

Γίνεται διάκριση δύο βαθμίδων κινδύνου και σήμανσή τους μέσω κωδικών λέξεων:



ΠΡΟΣΟΧΗ!

ΚΙΝΔΥΝΟΣ ΘΑΝΑΤΟΣ

Σημαίνει κίνδυνο που πιθανώς να προέρχεται από το προϊόν. Αν δεν ληφθούν τα κατάλληλα μέτρα ο κίνδυνος αυτός ενδεχομένως να οδηγήσει σε σοβαρές σωματικές βλάβες ή ακόμα και στον θάνατο.



ΠΡΟΣΟΧΗ!

ΚΙΝΔΥΝΟΣ ΤΡΑΥΜΑΤΙΣΜΟΥ/ ΒΛΑΒΗ ΣΤΗΝ ΕΓΚΑΤΑΣΤΑΣΗ

Υποδεικνύει πιθανά επικίνδυνη κατάσταση που μπορεί να προκαλέσει μεσαίου ή ελαφριού βαθμού τραυματισμό ή ζημιά σε αντικείμενα.

Περαιτέρω σύμβολα για την επισήμανση κινδύνων και υποδείξεων χρήσης:



ΠΡΟΣΟΧΗ!

ΚΙΝΔΥΝΟΣ ΘΑΝΑΤΟΣ

λόγω ηλεκτρικού ρεύματος.



ΥΠΟΔΕΙΞΗ ΧΡΗΣΤΗ

Συμβουλές χρήσης για την καλύτερη δυνατή εκμετάλλευση και ρύθμιση της συσκευής καθώς και χρήσιμες πληροφορίες.

2.3 Προσέχετε τις παρακάτω υποδείξεις



ΚΙΝΔΥΝΟΣ ΘΑΝΑΤΟΣ

λόγω έκρηξης εύφλεκτων αερίων.

ΠΡΟΣΟΧΗ!

- Προβείτε σε εργασίες στα τμήματα που φέρουν αέριο μόνο, εφ' όσον κατέχετε ειδική άδεια για τις εργασίες αυτές.



ΚΙΝΔΥΝΟΣ ΘΑΝΑΤΟΣ

λόγω ηλεκτρικού ρεύματος.

ΠΡΟΣΟΧΗ!

- Πριν προβείτε σε οποιαδήποτε εργασία στην εγκατάσταση θέρμανσης, αποσυνδέστε την από το ηλεκτρικό ρεύμα, π.χ. απενεργοποιήστε το διακόπτη.
- Δεν επαρκεί να απενεργοποιήσετε το ταμπλό ρύθμισης!



ΒΛΑΒΗ ΣΤΗΝ ΕΓΚΑΤΑΣΤΑΣΗ

λόγω σφάλματος συναρμολόγησης.

ΠΡΟΣΟΧΗ!

- Για την τοποθέτηση και λειτουργία της εγκατάστασης, τηρείτε τους κανόνες της τεχνολογίας και τις πολεοδομικές και νομικές προδιαγραφές!



ΒΛΑΒΗ ΣΤΗΝ ΕΓΚΑΤΑΣΤΑΣΗ

Λόγω ελλειπούς καθαρισμού και συντήρησης.

ΠΡΟΣΟΧΗ!

- Προβείτε μια φορά το χρόνο στον καθαρισμό και στη συντήρηση. Ελέγξτε όλη την εγκατάσταση ως προς την άριστη λειτουργία της!
- Επισκευάστε αμέσως τυχόν ελαττώματα για να αποφευχθούν βλάβες στην εγκατάσταση!

3 Περιγραφή προϊόντος

Ο ειδικός λέβητας πετρελαίου / αερίου Logano G215 (Σχ. 1) συνοδεύεται από καυστήρα Logatop από το εργοστάσιο.

Για τον ειδικό καυστήρα πετρελαίου αερίου Logano G215 (Σχ. 2) πρέπει να προβλέψετε κατάλληλο καυστήρα για το λέβητα.

ΠΡΟΣΟΧΗ!

ΒΛΑΒΗ ΣΤΗΝ ΕΓΚΑΤΑΣΤΑΣΗ

λόγω λάθος καυστήρα.

- Χρησιμοποιήσετε μόνο καυστήρες που αντιστοιχούν στις τεχνικές προδιαγραφές του Logano G215 (βλέπε κεφάλαιο 4.2 "Τεχνικά στοιχεία για Logano G215", Σελίδα 11).

Τα κύρια τμήματα του ειδικού λέβητα πετρελαίου/αερίου Logano G215 με καυστήρα Logatop (Σχ. 1) και του ειδικού λέβητα πετρελαίου αερίου Logano G215 (Σχ. 2) είναι:

– Μπλοκ του λέβητα (Σχ. 1 και Σχ. 2, **Θέση 4**) καυστήρας (Σχ. 1, **Θέση 5**).
Το μπλοκ του λέβητα μεταδίδει την θερμότητα που παράγεται από τον καυστήρα στο νερό θέρμανσης.

– Μανδύας του λέβητα (Σχ. 1 και Σχ. 2, **Θέση 3**), θερμομόνωση (Σχ. 1 και Σχ. 2, **Θέση 1**) και κάλυμμα καυστήρα (Σχ. 1, **Θέση 6**) ή επένδυση θύρα καυστήρα (Σχ. 2, **Θέση 5**).
Ο μανδύας του λέβητα, η μόνωση και η επένδυση πόρτας του λέβητα ή το κάλυμμα του λέβητα εμποδίζουν την απώλεια θερμότητας.

– Ταμπλό ρύθμισης (Σχ. 1 και Σχ. 2, **Θέση 2**)
Το ταμπλό ρύθμισης χρησιμεύει στην επιτήρηση και τον έλεγχο όλων των ηλεκτρικών τμημάτων του ειδικού λέβητα πετρελαίου/αερίου Logano G215.

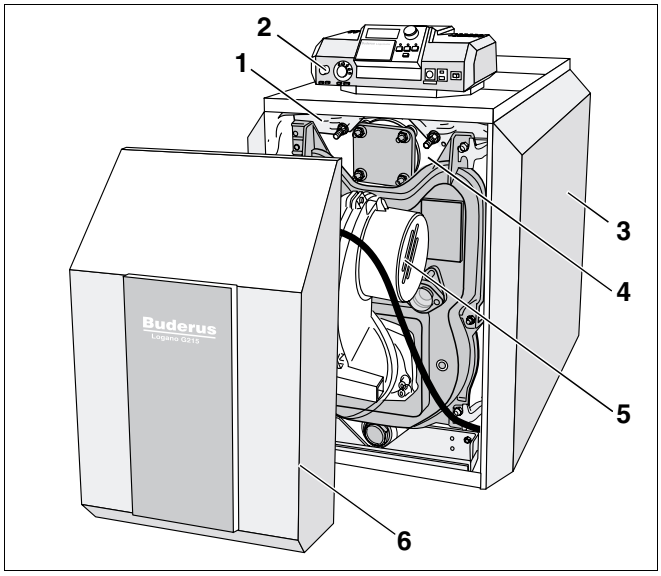

Σχ. 1 Ειδικός λέβητας Logano G215 με καυστήρα Logatop

Θέση 1: *Θερμομόνωση*

Θέση 2: *Ταμπλό ρύθμισης*

Θέση 3: *Μανδύας καυστήρα*

Θέση 4: *Μπλοκ λέβητα*

Θέση 5: *Καυστήρας Logatop*

Θέση 6: *Κάλυμμα καυστήρα*

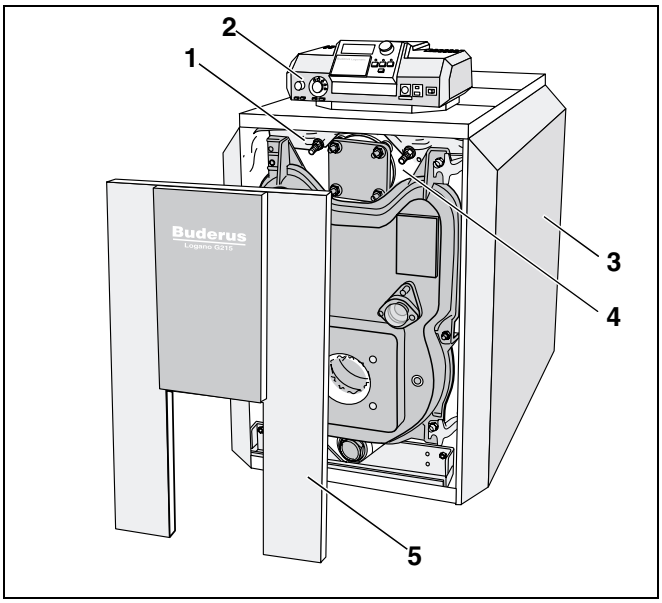

Σχ. 2 Ειδικός λέβητας πετρελαίου/αερίου Logano G215

Θέση 1: *Θερμομόνωση*

Θέση 2: *Ταμπλό ρύθμισης*

Θέση 3: *Μανδύας καυστήρα*

Θέση 4: *Μπλοκ λέβητα*

Θέση 5: *Επένδυση πόρτας καυστήρα*

4 Τεχνικά στοιχεία

Τα τεχνικά στοιχεία σας δίνουν πληροφορίες για τα στοιχεία απόδοσης του Logano G215.

4.1 Τεχνικά στοιχεία για Logano G215 με καυστήρα Logatop

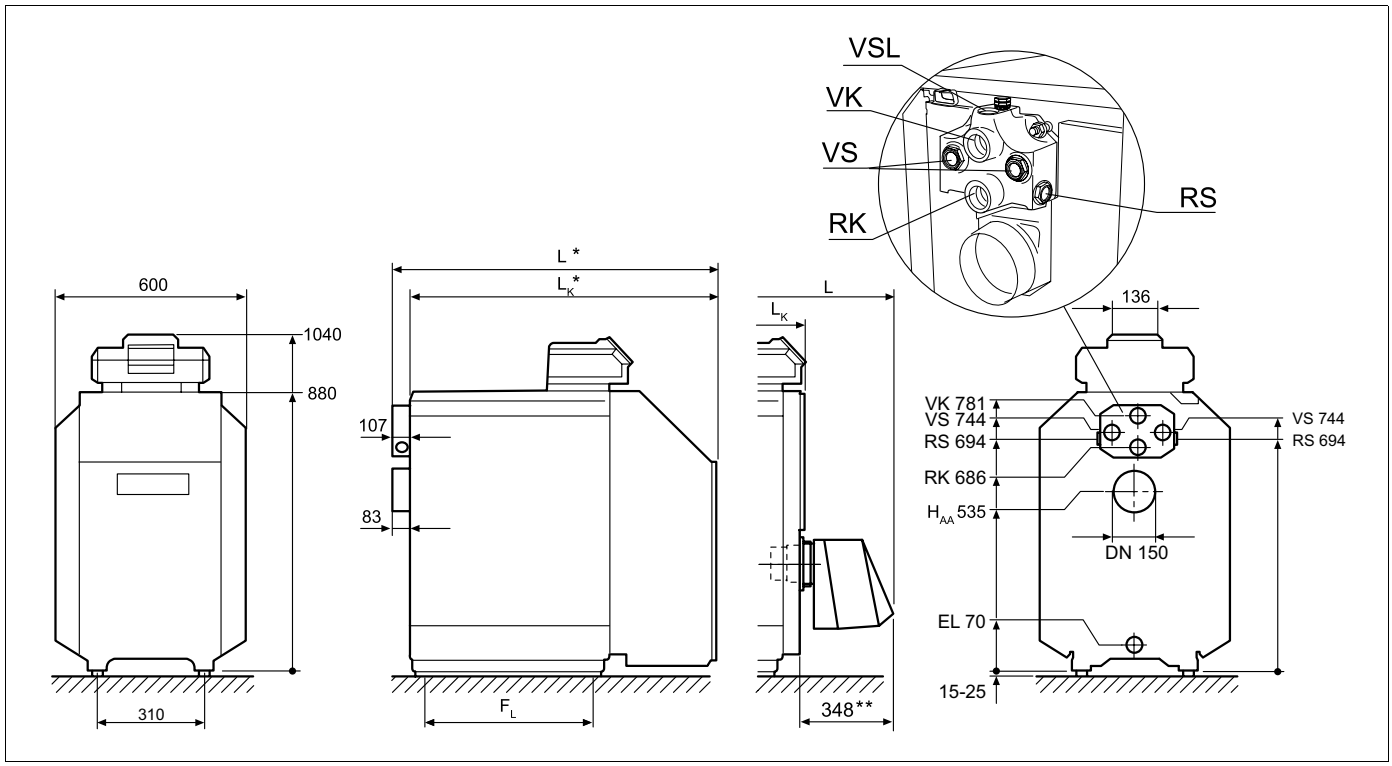

Σχ. 3 Τεχνικά στοιχεία για Logano G215 με καυστήρα Logatop (τιμές σε mm)

** Μέγεθος 45 – 68 kW*

*** Μέγεθος 82 kW*

VK = Σύνδεση προσαγωγής στο λέβητα (Rp1¼)
RK = Σύνδεση επιστροφής στο λέβητα (Rp1¼)
VS = Σύνδεση προσαγωγής θερμαντήρα νερού χρήσης (Rp1)
RS = Σύνδεση επιστροφής θερμαντήρα νερού (Rp1)
EL = Κρουνός πλήρωσης και εκκένωσης (Rp½)
VSL = Προσαγωγή ασφαλείας (Rp¾ – σύνδεση εξαέρωσης του πελάτη)

Διαστάσεις και τεχνικά στοιχεία για Logano G215 με καυστήρα Logatop					
Μέγεθος λέβητα		**45**	**55**	**68**	**82**
Στοιχεία λέβητα	**Αριθμός**	4	5	6	7
Ονομαστική θερμική ισχύς	**kW**	45	55	68	82
Θερμική φόρτιση	**kW**	48,1	59	73	88,1
Συνολικό μήκος λέβητα (L)	**mm**	1047	1167	1287	1497
Μήκος μπλοκ του λέβητα (L_K)	**mm**	927	1047	1167	1040
Εισαγωγή στοιχείου λέβητα	**mm**	–		Πλάτος 460/ύψος 820/βάθος150	
Εισαγωγή μπλοκ του λέβητα	**mm**	–		Πλάτος 460/ύψος 820/μήκος L_K	
Μήκος φλογοθάλαμου	**mm**	548	668	788	908

Διαστάσεις και τεχνικά στοιχεία για Logano G215 με καυστήρα Logatop					
Μέγεθος λέβητα		**45**	**55**	**68**	**82**
Διάμετρος φλογοθάλαμου	**mm**	337			
Βάθος πόρτας καυστήρα	**mm**	95			
Απόσταση αρθρωτών ποδιών ($F_{L)}$	**mm**	455	575	695	815
Καθαρό βάρος[1]	**kg**	246	291	336	381
Χωρητικότητα νερού του λέβητα	**l**	περίπου 61	περίπου 73	περίπου 85	περίπου 97
Χωρητικότητα αερίου	**l**	68,8	85,1	101,4	117,7
Θερμοκρασία καυσαερίων[2]	**°C**	160	170	172	165
Ροή καυσαερίων, πετρέλαιο Μερικό φορτίο με 60 %	**kg/s**	–			0,0253
Ροή καυσαερίων, πετρέλαιο Πλήρες φορτίο[3]	**kg/s**	0,0197	0,0242	0,0299	0,0362
CO_2, περιεκτικότητα σε, πετρέλαιο	**%**	13,5			
Απαιτούμενος ελκυσμός4	**Pa**	0			
Αντίθλιψη καυσαερίων	**[mbar]**	0,35	0,20	0,35	0,50
Μέγιστη επιτρεπόμενη θερμοκρασία προσαγωγής[4]	**°C**	120			
Επιτρεπόμενη υπερπίεση λειτουργίας	**bar**	4			
Πιστοποιητικό κατά 97/23/ΕΚ		Z-FDK-MUC-00-318302-24			
Σήμανση CE, λέβητα		CE-0085 AS 0368			

1 Βάρος με συσκευασία αυξάνεται κατά περίπου 6–8 %.

2 Κατά EN 303. Ελάχιστη θερμοκρασία καυσαερίου για τον υπολογισμό του καπνοδόχου είναι χαμηλότερη κατά περίπου 12 K.

3 Τα στοιχεία πλήρους φορτίου αναφέρονται στην περιοχή ονομαστικής θερμικής ισχύος.

4 Όριο ασφαλείας (θερμικό ασφαλείας). Μέγιστη δυνατή θερμοκρασία προσαγωγής = όριο ασφαλείας (STB) –18 K. Παράδειγμα: Όριο ασφαλείας (STB) = 100 °C, μέγιστη δυνατή θερμοκρασία προσαγωγής = 100–18 = 82 °C.

4.2 Τεχνικά στοιχεία για Logano G215

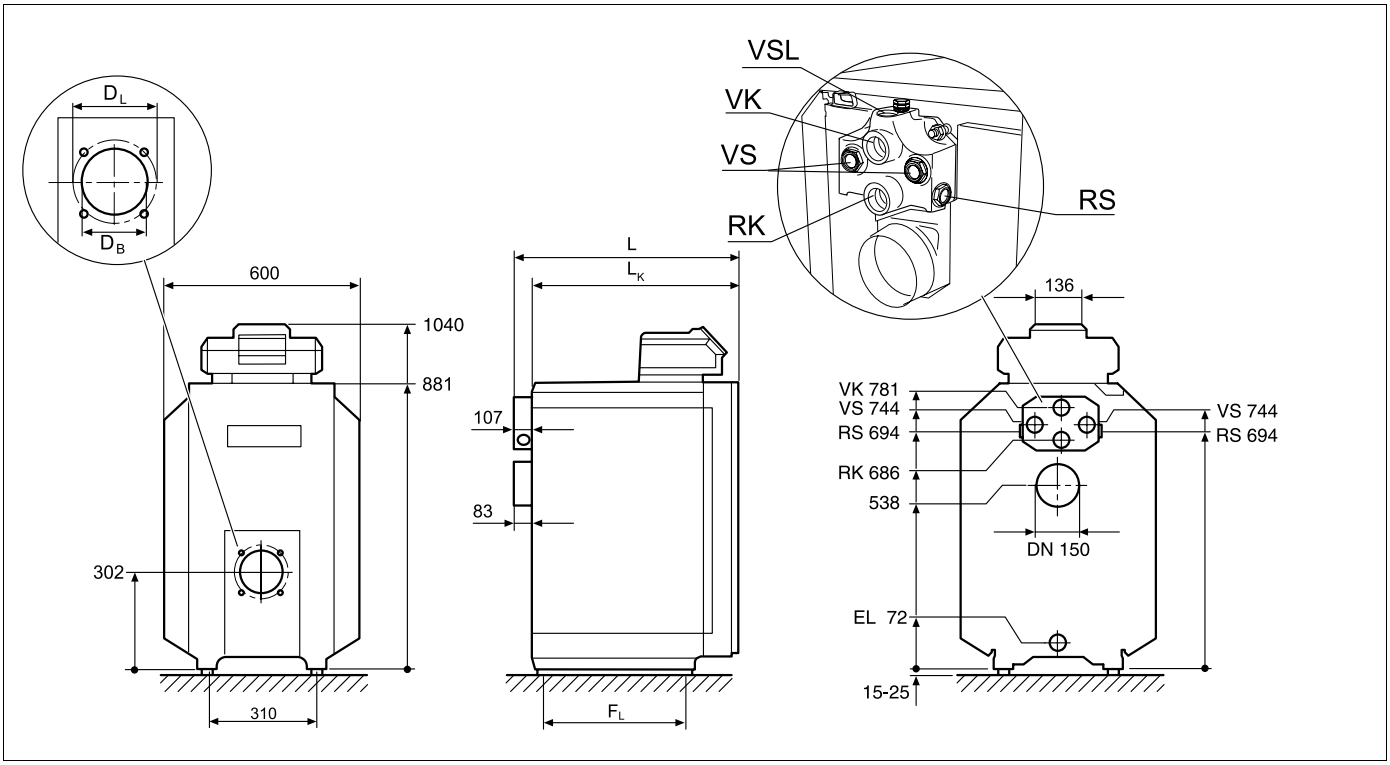

Σχ. 4 Τεχνικά στοιχεία για Logano G215 (τιμές σε mm)

VK = Σύνδεση προσαγωγής στο λέβητα (Rp1¼)
RK = Σύνδεση επιστροφής στο λέβητα (Rp1¼)
VS = Σύνδεση προσαγωγής θερμαντήρα νερού χρήσης (Rp1)
RS = Σύνδεση επιστροφής θερμαντήρα νερού (Rp1)
EL = Κρουνός πλήρωσης και εκκένωσης (Rp½)
VSL = Προσαγωγή ασφαλείας (Rp¾ – σύνδεση εξαέρωσης του πελάτη)

Διαστάσεις και τεχνικά στοιχεία Logano G215						
Διαστάσεις λέβητα		**40**	**47**	**58**	**70**	**85**
Στοιχεία λέβητα	**Αριθμός**	3	4	5	6	7
Ονομαστική θερμική ισχύς	**kW**	35–40	41–47	48–58	59–70	71–85
Θερμική φόρτιση	**kW**	37,6–43,3	44,0–50,9	51,5–62,8	63,3–75,7	76,0–91,7
Συνολικό μήκος λέβητα (L)	**mm**	667	787	907	1027	1147
Μήκος μπλοκ του λέβητα (L_K)	**mm**	560	680	800	920	1040
Εισαγωγή στοιχείου λέβητα	**mm**	–			Πλάτος 460/ύψος 820/ βάθος 150	
Εισαγωγή μπλοκ του λέβητα	**mm**	–			Πλάτος 460/ύψος 820/ Μήκος L_K)	
Μήκος φλογοθάλαμου	**mm**	428	548	668	788	908
Διάμετρος φλογοθάλαμου	**mm**	337				
Βάθος πόρτας καυστήρα	**mm**	95				
Διάμετρος φλογοσωλήνα καυστήρα (D_B)	**mm**	110				130
Διάμετρος φλάντζας (D_L)	**mm**	150				170

4 Τεχνικά στοιχεία

Διαστάσεις και τεχνικά στοιχεία Logano G215						
Διαστάσεις λέβητα		**40**	**47**	**58**	**70**	**85**
Απόσταση αρθρωτών ποδιών (F_L)	**mm**	335	455	575	695	815
Καθαρό βάρος [1]	**kg**	182	227	272	317	362
Χωρητικότητα νερού του λέβητα	**l**	περίπου 49	περίπου 61	περίπου 73	περίπου 85	περίπου 97
Χωρητικότητα αερίου	**l**	52,5	68,8	85,1	101,4	117,7
Θερμοκρασία καυσαερίων[2]	**°C**	160–180				
CO_2, περιεκτικότητα σε, πετρέλαιο	**%**	13				
Ροή καυσαερίων, αέριο μερικό φορτίο με 60 %	**kg/s**	–				0,0229
Ροή καυσαερίων, αέριο Πλήρες φορτίο [3]	**kg/s**	0,016–0,018	0,018–0,022	0,022–0,027	0,027–0,032	0,032–0,039
Ροή καυσαερίων, πετρέλαιο μερικό φορτίο με 60 %	**kg/s**	–				0,0229
Ροή καυσαερίων, πετρέλαιο Πλήρες φορτίο [3]	**kg/s**	0,016–0,018	0,018–0,022	0,022–0,027	0,027–0,032	0,032–0,039
CO_2, περιεκτικότητα, αέριο	**%**	10				
CO_2, περιεκτικότητα σε, πετρέλαιο	**%**	13				
Απαιτούμενος ελκυσμός	**Pa**	0				
Αντίθλιψη καυσαερίων	**[mbar]**	0,29–0,42	0,30–0,40	0,16–0,26	0,025–0,37	0,35–0,54
Μέγιστη επιτρεπόμενη θερμοκρασία προσαγωγής [4]	**°C**	120				
Επιτρεπόμενη υπερπίεση λειτουργίας	**bar**	4				
Πιστοποιητικό κατά 97/23/ΕΚ		Z-FDK-MUC-00-318302-24				
Σήμανση CE, λέβητα		CE-0085 AS 0368				

1 Βάρος με συσκευασία αυξάνεται κατά περίπου 6–8 %.

2 Κατά EN 303. Ελάχιστη θερμοκρασία καυσαερίου για τον υπολογισμό του καπνοδόχου είναι χαμηλότερη κατά περίπου 12 K.

3 Τα στοιχεία πλήρους φορτίου αναφέρονται στην περιοχή ονομαστικής θερμικής ισχύος.

4 Όριο ασφαλείας (θερμικό ασφαλείας). Μέγιστη δυνατή θερμοκρασία προσαγωγής = όριο ασφαλείας (STB) –18 K. Παράδειγμα: Όριο ασφαλείας (STB) = 100 °C, μέγιστη δυνατή θερμοκρασία προσαγωγής = 100–18 = 82 °C.

5 Περιεχόμενο παραγγελίας

Τα περιεχόμενα παραγγελίας του Logano G215 με καυστήρα Logatop και του Logano G215 δεν είναι τα ίδια. Παρακάτω αναγράφονται λεπτομερώς όλα τα τμήματα των δυο μοντέλων.

- Ελέγξτε κατά την παράδοση τη συσκευασία για τυχόν βλάβες.
- Ελέγξτε το περιεχόμενο παραγγελίας ως προς την πληρότητα.

5.1 Logano G215 με καυστήρα Logatop δεμένο

Τμήματα	Τεμάχια	Συσκευασία
Μπλοκ λέβητα	1	1 παλέτα
Επένδυση λέβητα	1	1 κούτα
Θερμομόνωση	1	1 διαφάνεια συσκευα-σίας
Ταμπλό ρύθμισης	1	1 κούτα
Τμήματα για λέβητες μεγέθους 45 έως 68		
Κάλυμμα καυστήρα, θύρα καυστήρα, καυστήρας Logatop και υλικά τοποθέτησης.	1	1 κούτα
Τμήματα για λέβητες μεγέθους 82		
Επένδυση θύρας καυστήρα, θύρα καυστήρα και υλικά τοποθέτησης	1	1 κούτα
Καυστήρας Logatop	1	1 κούτα

5.2 Logano G215 δεμένο

Τμήματα	Τεμάχια	Συσκευασία
Μπλοκ λέβητα	1	1 παλέτα
Επένδυση λέβητα	1	1 κούτα
Θερμομόνωση	1	1 διαφάνεια συσκευασίας
Επένδυση θύρας καυστήρα, θύρα καυστήρα και υλικά τοποθέτησης	1	1 κούτα
Ταμπλό ρύθμισης	1	1 κούτα

5.3 Logano G215 με καυστήρα Logatop μεγέθους 68 και 82 λυμένο

Τμήματα	Τεμάχια	Συσκευασία
Μπροστινό, κεντρικό και πίσω στοιχείο	1	1 παλέτα
Μεντεσέδες	1	1 κούτα
Επένδυση λέβητα	1	1 κούτα
Θερμομόνωση	1	1 Διαφάνεια συσκευα-σίας
Ταμπλό ρύθμισης	1	1 κούτα
Τμήματα για λέβητες μεγέθους 45 έως 68		
Κάλυμμα καυστήρα, θύρα καυστήρα, καυστήρας Logatop και υλικά τοποθέτησης.	1	1 κούτα
Τμήματα για λέβητες μεγέθους 82		
Επένδυση θύρας καυστήρα, θύρα καυστήρα και υλικά τοποθέτησης	1	1 κούτα
Καυστήρας Logatop	1	1 κούτα

5.4 Logano G215 μεγέθους 70 και 85 λυμένο

Τμήματα	Τεμάχια	Συσκευασία
Μπροστινό, κεντρικό και πίσω στοιχείο	1	1 παλέτα
Μεντεσέδες	1	1 κούτα
Επένδυση λέβητα	1	1 κούτα
Θερμομόνωση	1	1 διαφάνεια συσκευασίας
Επένδυση θύρας καυστήρα, θύρα καυστήρα και υλικά τοποθέτησης	1	1 κούτα
Ταμπλό ρύθμισης	1	1 κούτα

6 Μεταφορά του λέβητα

Μεταφέρετε τα μεμονωμένα στοιχεία του λέβητα (λυμένα) και τα λοιπά τμήματα με κατάλληλα μέσα μεταφοράς.



ΠΡΟΣΟΧΗ!

ΚΙΝΔΥΝΟΣ ΤΡΑΥΜΑΤΙΣΜΟΥ

λόγω μη κατάλληλου δεσίματος των στοιχείων του λέβητα.

- Χρησιμοποιήστε κατάλληλα μέσα μεταφοράς για τα στοιχεία του λέβητα, π.χ. καρότσι μεταφοράς, καρότσι με ζώνη ή καρότσι που ανεβαίνει σκάλες.
- Ασφαλίστε τα στοιχεία του λέβητα κατά τη μεταφορά στο μεταφορικό μέσον για να μην πέσουν κάτω.



ΠΡΟΣΟΧΗ!

ΒΛΑΒΗ ΣΤΗΝ ΕΓΚΑΤΑΣΤΑΣΗ

λόγω χτυπήματος.

Στο περιεχόμενο παραγγελίας του ειδικού λέβητα πετρελαίου/αερίου Logano G215 υπάρχουν τμήματα που δεν αντέχουν στα χτυπήματα.

- Προστατέψτε όλα τα τμήματα από χτυπήματα στην περίπτωση περαιτέρω μεταφοράς.
- Προσέχετε τη σήμανση μεταφοράς στις συσκευασίες.



ΠΡΟΣΟΧΗ!

ΒΛΑΒΗ ΣΤΗΝ ΕΓΚΑΤΑΣΤΑΣΗ

λόγω βρωμιάς.

Όταν έχει τοποθετηθεί ο λέβητας και δεν τίθεται σε λειτουργία, προσέχετε τα εξής:

- Κλείστε τους συνδέσμους του λέβητα για να μην εισέλθουν βρωμιές.



ΥΠΟΔΕΙΞΗ ΧΡΗΣΤΗ

Φροντίστε για την οικολογική απόρριψη των υλικών συσκευασίας.

7 Τοποθέτηση λέβητα

Το κεφάλαιο αυτό σας δείχνει τη σωστή τοποθέτηση του G215.

ΒΛΑΒΗ ΣΤΗΝ ΕΓΚΑΤΑΣΤΑΣΗ

λόγω παγετού.

ΠΡΟΣΟΧΗ!

- Τοποθετήστε την εγκατάσταση θέρμανσης σε χώρο που προστατεύεται από τον παγετό.

Συνιστώμενη απόσταση από τους τοίχους:

Όταν κατασκευάζετε θεμελίωση ή επιφάνεια τοποθέτησης, τηρείτε τις προδιαγραφές αποστάσεων από τους τοίχους (βλέπε παράδειγμα Σχ. 5 ή Σχ. 6). Η θεμελίωση ή επιφάνεια τοποθέτησης πρέπει να είναι τελείως λεία και οριζόντια. Το μπροστινό άκρο του λέβητα να είναι σε ευθυγράμμιση με το μπροστινό άκρο της θεμελίωσης.

Μπορείτε να τοποθετήσετε το λέβητα αριστερά ή δεξιά στο λεβητοστάσιο (βλέπε παράδειγμα Σχ. 5 και Σχ. 6).

Μπορείτε να αναρτήσετε ή να ανοίγετε την πόρτα του καυστήρα δεξιά ή αριστερά. Από το εργοστάσιο, η πόρτα έχει δεξιά ανάρτηση.

Πληροφορίες για το μήκος L_K θα βρείτε στο Κεφάλαιο 4 "Τεχνικά στοιχεία", Σελίδα 9.

Λέβητας	Απόσταση A σε mm
G215	1300 (1000)
G215 με Καυστήρας Logatop	1000 (700)
Περιγραφή	
Για την εγκατάσταση του λέβητα, τηρείτε τις αναφερόμενες ελάχιστες τιμές (εντός παρενθέσεων) (βλ. Σχ. 5 και Σχ. 6). Για την απλοποίηση των εργασιών τοποθέτησης, συντήρησης, και σέρβις, τηρείτε τις συνιστώμενες αποστάσεις από τους τοίχους. Για την τοποθέτηση σιγαστήρα απαιτείται επί πλέον χώρος.	

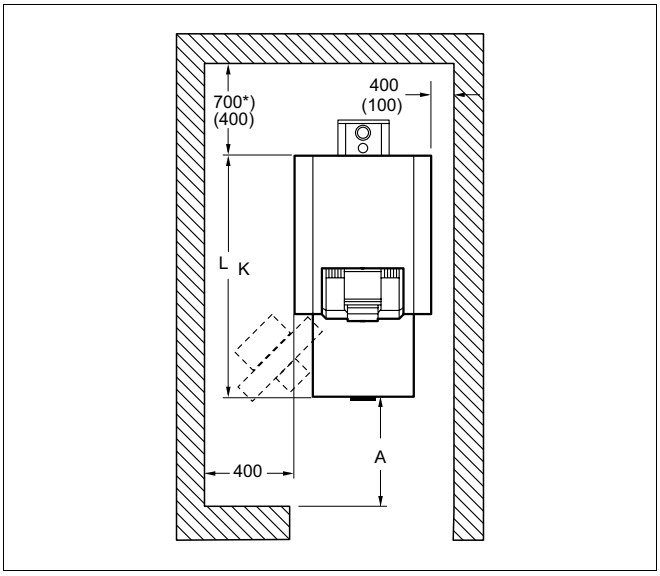

Σχ. 5 Λεβητοστάσιο με λέβητα (πόρτα ανοίγει προς τα δεξιά) διαστάσεων mm

* *Για την τοποθέτηση σιγαστήρα απαιτείται επί πλέον χώρος.*

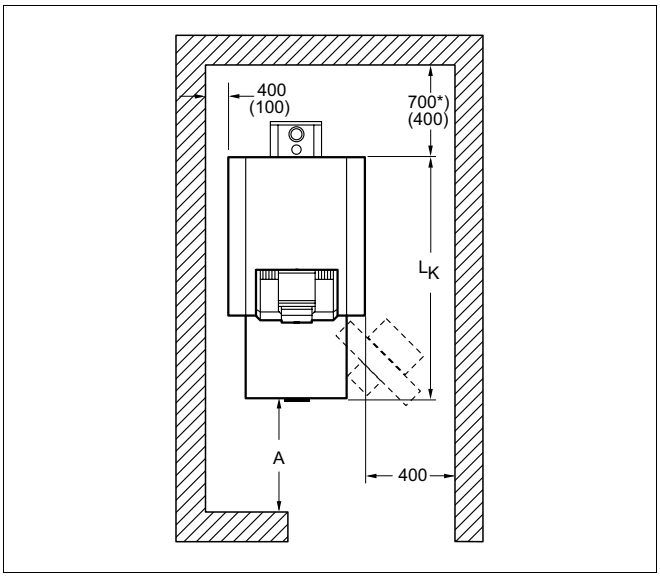

Σχ. 6 Λεβητοστάσιο με λέβητα (πόρτα ανοίγει προς τα αριστερά) διαστάσεων mm

* *Για την τοποθέτηση σιγαστήρα απαιτείται επί πλέον χώρος.*

8 Εγκατάσταση μπλοκ του λέβητα

Ανάλογα με την παραγγελία, οι λέβητες παραδίδονται λυμένοι ή δεμένοι (λυμένος λέβητας μόνο με ονομαστική θερμική ισχύ ≥ 68 kW; 6 ή 7 στοιχεία λέβητα). Ο δεμένος λέβητας έχει ήδη προσυναρμολογηθεί στο εργοστάσιο και έχει περάσει έλεγχο στεγανότητας. Αν το μπλοκ του λέβητα δεν μπορεί να τοποθετηθεί δεμένο λόγω των τοπικών συνθηκών, μπορείτε να το παραγγείλετε λυμένο και να το συναρμολογήσετε επί τόπου.

Για την περαιτέρω συναρμολόγηση δεμένου λέβητα (βλέπε κεφάλαιο 8.2 "Συναρμολόγηση δεμένων στοιχείων", Σελίδα 33).

ΠΡΟΣΟΧΗ!

ΚΙΝΔΥΝΟΣ ΤΡΑΥΜΑΤΙΣΜΟΥ

λόγω μη κατάλληλου δεσίματος των στοιχείων του λέβητα.

- Χρησιμοποιήστε κατάλληλα μέσα μεταφοράς για τα στοιχεία του λέβητα, π.χ. καρότσι μεταφοράς, καρότσι με ζώνη ή καρότσι που ανεβαίνει σκάλες.
- Ασφαλίστε τα στοιχεία του λέβητα κατά τη μεταφορά στο μεταφορικό μέσον για να μην πέσουν κάτω.

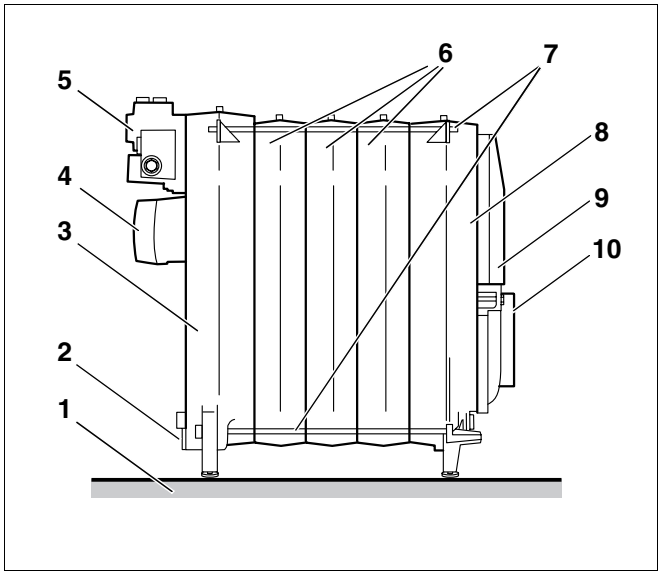

Σχ. 7 Μπλοκ λέβητα

Θέση 1: *Θεμέλια/επιφάνεια εγκατάστασης*

Θέση 2: *Εκκένωση*

Θέση 3: *Πίσω στοιχείο*

Θέση 4: *Στόμιο καπναγωγού*

Θέση 5: *Φλάντζα*

Θέση 6: *Κεντρικά στοιχεία*

Θέση 7: *Ράβδοι συγχράτησης (ντίζα)*

Θέση 8: *Μπροστινό στοιχείο*

Θέση 9: *Πόρτα καυστήρα*

Θέση 10: *Φλάντζα στην πόρτα του καυστήρα*

8.1 Συναρμολόγηση λυμένων στοιχείων

Η τοποθέτηση του μπλοκ του λέβητα γίνεται πάντοτε από πίσω προς τα εμπρός, αρχίζοντας με το πίσω στοιχείο (Σχ. 7, **Θέση 3**, Σελίδα 16). Τοποθετήστε το μπροστινό στοιχείο (Σχ. 7, **Θέση 8**, Σελίδα 16) πάντοτε τελευταίο.

ΥΠΟΔΕΙΞΗ ΧΡΗΣΤΗ

Προσέχετε τα εξής σημεία κατά τη συναρμολόγηση του μπλοκ του λέβητα.

- Προσέχετε κατά τη συναρμολόγηση του μπλοκ του λέβητα την κατεύθυνση των στοιχείων του λέβητα.
- Τοποθετήστε τα στοιχεία του λέβητα σύμφωνα με τις εξής οδηγίες και απεικονίσεις.

8.1.1 Εργαλεία και βοηθητικά για λυμένα στοιχεία λέβητα

Για την τοποθέτηση του λέβητα χρειάζεστε τα εξής εργαλεία και βοηθητικά (τα αντικείμενα αυτά δεν περιλαμβάνονται με το λέβητα):

– Τιράντες δεσίματος μεγέθους 1.2

Τιράντες δεσίματος μεγέθους 1.2			
Στοιχεία	**Εργαλεία πίεσης ανά πλήμνη**	**Τεμάχια προέκτασης ανά πλήμνη**	**Μήκος (συνολικά) σε mm**
3–7	1	1	1575

ΥΠΟΔΕΙΞΗ ΧΡΗΣΤΗ

Ποια τμήματα της τιράντας δεσίματος χρειάζονται για τη συναρμολόγηση του λέβητα, περιγράφεται στις οδηγίες συναρμολόγησης της τιράντας.

– Σετ συναρμολόγησης (κατόπιν παραγγελίας)
– Σφυρί και ξύλινο ή λαστιχένιο σφυρί
– Λάμα ημιστρόγγυλη
– Κατσαβίδι (σταυρωτό και απλό)
– Καλέμι
– Κατσαβίδι SW 13, 19, 24, 36 και πολύγωνο κλειδί SW 19
– Σφήνα, λωρίδες λαμαρίνας
– Ατσαλόμαλλο, πανιά
– Λεπτό σμυριδόχαρτο
– Συρματόβουρτσα
– Λάδι μηχανής
– Διαλύτης (βενζίνη ή νέφτης)
– Αλφαδιά, μέτρο, κιμωλία, πήχης
– Φλάντσα με εξαέρωση (για δοκιμή πίεσης)

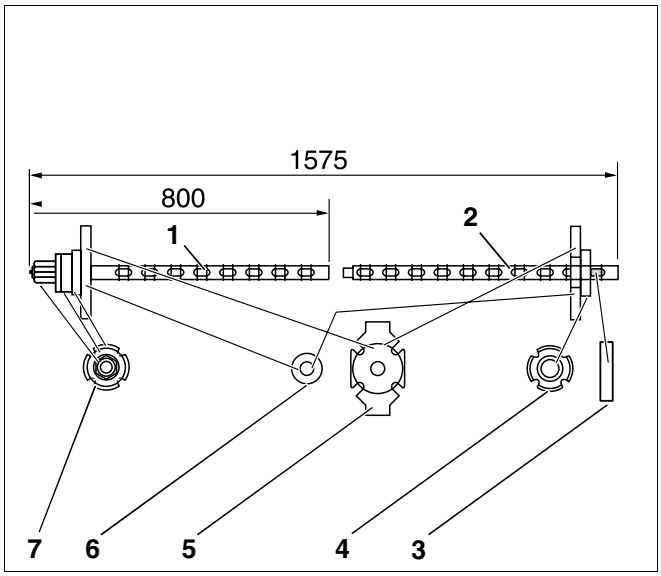

Σχ. 8 Τιράντες δεσίματος μεγέθους 1.2

Θέση 1: *Ράβδος ολκής*

Θέση 2: *Προέκταση*

Θέση 3: *Σφήνα*

Θέση 4: *Κόντρα φλάντσα*

Θέση 5: *Πρόσθετη φλάντσα (Ø 135 X 25 – φλάντσα θύρας)*

Θέση 6: *Πρόσθετη φλάντσα (Ø 80 X 25 – φλάντσα θύρας)*

Θέση 7: *Εξάρτημα πίεσης (φλάντσα πίεσης με παξιμάδι σύσφιξης)*

8.1.2 Ένωση μπλοκ του λέβητα

- Τοποθετήστε το πίσω στοιχείο (Σχ. 9, **Θέση 2**) σε δυο δοκάρια (Σχ. 9, **Θέση 3**).
- Αν υπάρχει κοφτερή άκρη στις πλήμνες, λιμάρετε (Σχ. 9, **Θέση 1**).

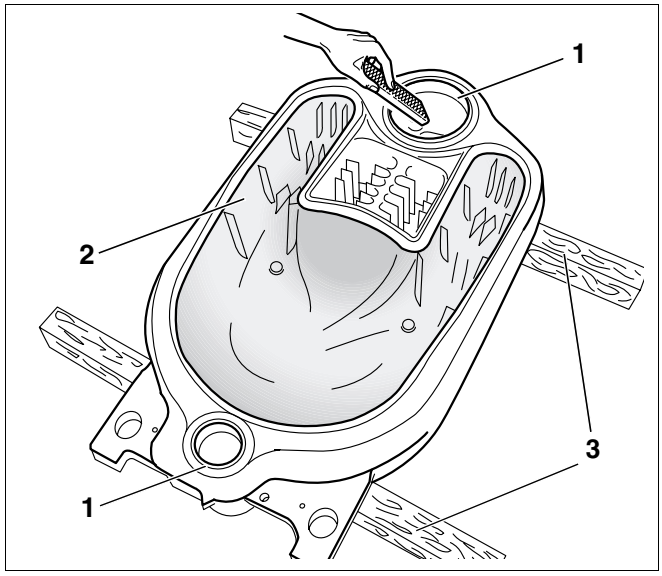

Σχ. 9 Λιμάρισμα άκρης

Θέση 1: *Πλήμνες*

Θέση 2: *Πίσω στοιχείο*

Θέση 3: *Δοκάρια*

- Ενδεχομένως καθαρίστε τα στεγανοποιητικά ελατήρια (Σχ. 10, **Θέση 2**) με συρματόβουρτσα και πανί.

ΚΙΝΔΥΝΟΣ ΕΓΚΑΥΜΑΤΟΣ

ΠΡΟΣΟΧΗ!

λόγω εύφλεκτων υλών καθαρισμού.

- Αποφεύγετε κατά τη χρήση του καθαριστικού τη φωτιά, την πυράκτωση ή το σπινθηρισμό.
- Τηρείτε τις υποδείξεις ασφαλείας του καθαριστικού.

- Καθαρίστε τις επιφάνειες στεγανοποίησης των πλημνών του λέβητα (Σχ. 10, **Θέση 1**) με πανί ποτισμένο με βενζίνη.
- Επαλείψτε ομοιόμορφα τις επιφάνειες στεγανοποίησης (Σχ. 10, **Θέση 1**) με μίνιο.

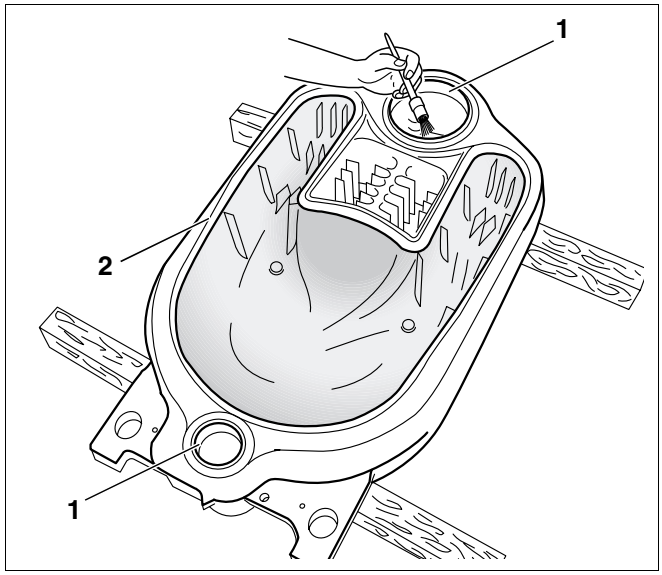

Σχ. 10 Προετοιμασία αυλάκωσης στεγανοποίησης και πλημνών του λέβητα

Θέση 1: *Στεγανοποιητική επιφάνεια πλημνών του λέβητα*

Θέση 2: *Στεγανοποιητικά ελατήρια*

- Καθαρίστε νίπελ (Σχ. 11, **Θέση 1** και **2**) με πανί με βενζίνη.
- Επαλείψτε τα νίπελ (Σχ. 11, **Θέση 1** και **2**) ομοιόμορφα με μίνιο.
- Τοποθετήστε τα νίπελ (Σχ. 11, **Θέση 1** και **2**) ίσια στην άνω (Μέγεθος 2,119/50) και κάτω (Μέγεθος 0, 57/50) πλήμνη του πίσω στοιχείου.

ΥΠΟΔΕΙΞΗ ΧΡΗΣΤΗ

- Αφήστε το πάνω (Σχ. 11, **Θέση 1**) και κάτω νίπελ (Σχ. 11, **Θέση 2**) μετά την εισαγωγή να εξέχουν περίπου 30 mm από την πλήμνη τους.

- Εισάγετε τα νίπελ (Σχ. 11, **Θέση 1** και **2**) με δυνατά χτυπήματα σφυριού, σταυρωτά.
- Αν έχει προκληθεί κοφτερή άκρη στα νίπελ, λιμάρετε.

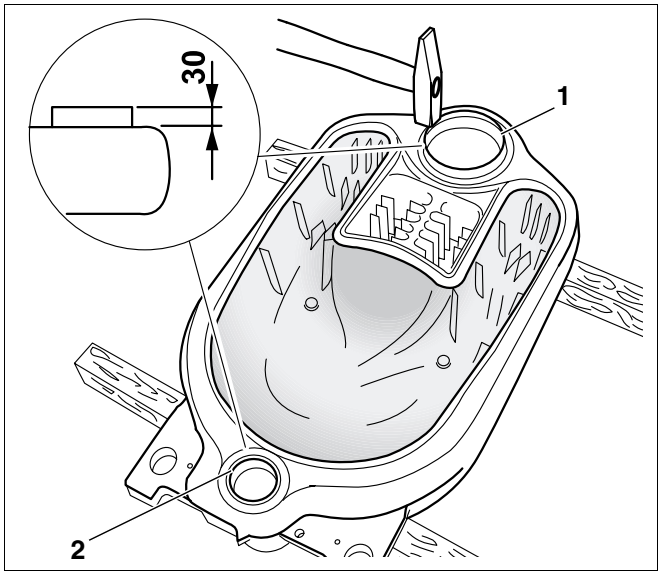

Σχ. 11 Τοποθέτηση νίπελ

Θέση 1: *άνω νίπελ*

Θέση 2: *κάτω νίπελ*

Για να κάνει πρόσφυση το κορδόνι με την αυλάκωση στεγανοποίησης (Σχ. 12, **Θέση 1**), πρέπει να προσέχετε η αυλάκωση να είναι καθαρή και στεγνή.

- Επαλείψτε την αυλάκωση στεγανοποίησης (Σχ. 12, **Θέση 1**) με πράιμερ (Σχ. 12).

ΠΡΟΣΟΧΗ!

ΚΙΝΔΥΝΟΣ ΓΙΑ ΤΗΝ ΥΓΕΙΑ

λόγω ανθυγιεινών αναθυμιάσεων κατά την επεξεργασία υλικών όπως πράιμερ ή μίνιο.

- Φροντίστε την επαρκή εξαέρωση του χώρου εργασίας.
- Τηρείτε τις υποδείξεις επεξεργασίας και ασφαλείας στις συσκευασίες των υλικών.

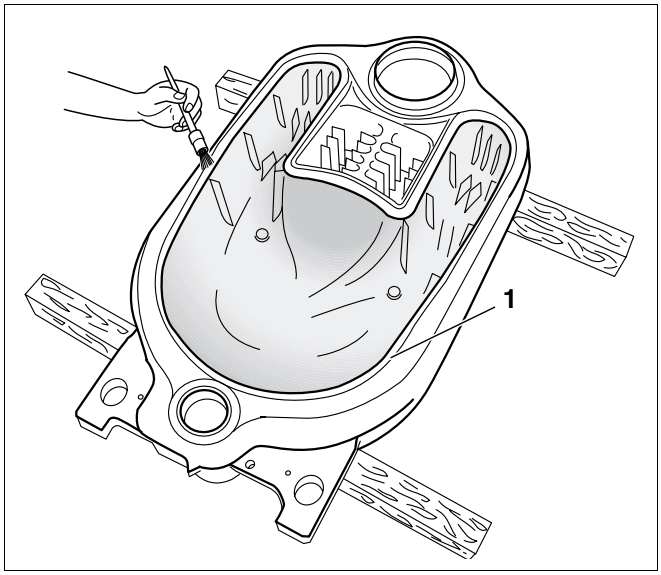

Σχ. 12 Επάλιψη αυλάκωσης στεγανοποίησης με πράιμερ

Προετοιμασία πρώτου στοιχείου

- Αν υπάρχει κοφτερή άκρη στις πλήμνες, λιμάρετε (Σχ. 9, Σελίδα 19).
- Οι αυλακώσεις στεγανοποίησης (Σχ. 13, **Θέση 2**) πρέπει να είναι καθαρές και στεγνές, ενδεχομένως καθαρίστε.

ΚΙΝΔΥΝΟΣ ΕΓΚΑΥΜΑΤΟΣ

ΠΡΟΣΟΧΗ!

λόγω εύφλεκτων υλών καθαρισμού.

- Αποφεύγετε κατά τη χρήση του καθαριστικού τη φωτιά, την πυράκτωση ή το σπινθηρισμό.
- Τηρείτε τις υποδείξεις ασφαλείας του καθαριστικού.

- Καθαρίστε τις επιφάνειες στεγανοποίησης των πλημνών (Σχ. 13, **Θέση 1**) με πανί με βενζίνη.
- Επαλείψτε τις επιφάνειες στεγανοποίησης των πλημνών (Σχ. 13, **Θέση 1**) με μίνιο.
- Επαλείψτε τις αυλακώσεις στεγανοποίησης (Σχ. 13, **Θέση 2**) με πράιμερ (Σχ. 12).

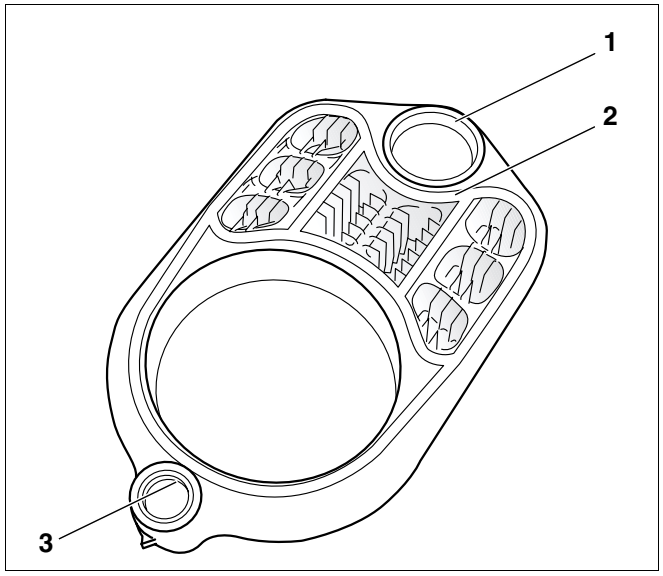

Σχ. 13 Προετοιμασία πρώτου στοιχείου

Θέση 1: *Επιφάνεια στεγανοποίησης άνω πλήμνης*

Θέση 2: *Αυλακώσεις στεγανοποίησης*

Θέση 3: *Επιφάνεια στεγανοποίησης κάτω πλήμνης*

- Ξετυλίξτε το κορδόνι στεγανοποίησης (Σχ. 14, **Θέση 1**) από το ρολό που παραδίδεται με την παραγγελία στο μήκος που χρειάζεστε.

ΠΡΟΣΟΧΗ!

ΒΛΑΒΗ ΣΤΗΝ ΕΓΚΑΤΑΣΤΑΣΗ

λόγω λάθος τοποθετημένου κορδονιού στεγανοποίησης.

Όταν τραβάτε το κορδόνι στεγανοποίησης κατά την τοποθέτηση, δεν μπορεί να δημιουργήσει στεγανοποίηση μεταξύ των στοιχείων του λέβητα.

- Μην τραβάτε το κορδόνι στεγανοποίησης.
- Τοποθετήστε το προσεκτικά στις αυλακώσεις του στοιχείου του λέβητα.

- Καθώς το τοποθετείτε στις αυλακώσεις (Σχ. 14, **Θέση 2**), αφαιρέστε το χαρτί από το κορδόνι στεγανοποίησης (Σχ. 14, **Θέση 1**).
- Τοποθετήστε το ελαστικό κορδόνι στεγανοποίησης (Σχ. 14, **Θέση 1**) στο κεντρικό στοιχείο του λέβητα, αρχίζοντας από την άνω πλήμνη, στις αυλακώσεις στεγανοποίησης (Σχ. 14, **Θέση 2**) και πιέστε το ελαφρά. Στα σημεία ένωσης των άκρων, αφήστε αλληλοεπικάλυψη 2 εκατοσ και πιέστε τα άκρα να εφάπτονται καλά μεταξύ τους.
- Γυρίστε το κεντρικό στοιχείο και τοποθετήστε το με την άνω και κάτω πλήμνη (Σχ. 15, **Θέση 1** και **3**) στα νίπελ του πίσω στοιχείου.
- Στερεώστε το πρώτο κεντρικό στοιχείο με σφυρί ξύλινο ή λαστιχένιο χτυπώντας το (Σχ. 15, **Θέση 2**) στο πίσω στοιχείο.

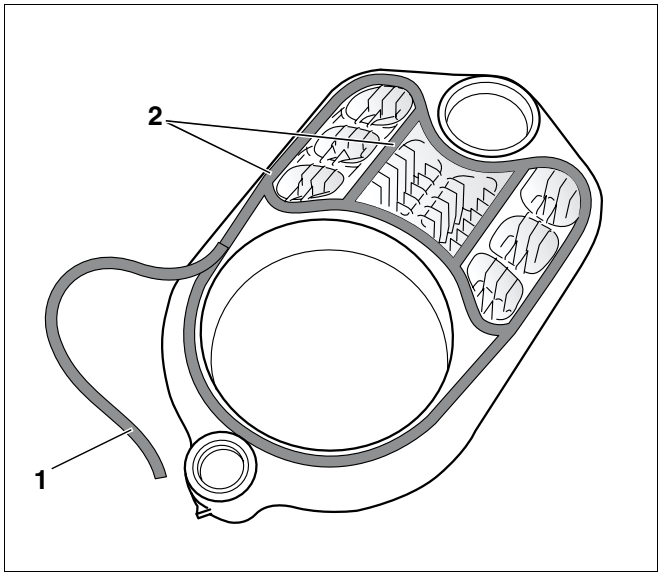

Σχ. 14 Τοποθετήστε κορδόνι στεγανοποίησης

Θέση 1: *Κορδόνι στεγανοποίησης*

Θέση 2: *Αυλακώσεις στεγανοποίησης*

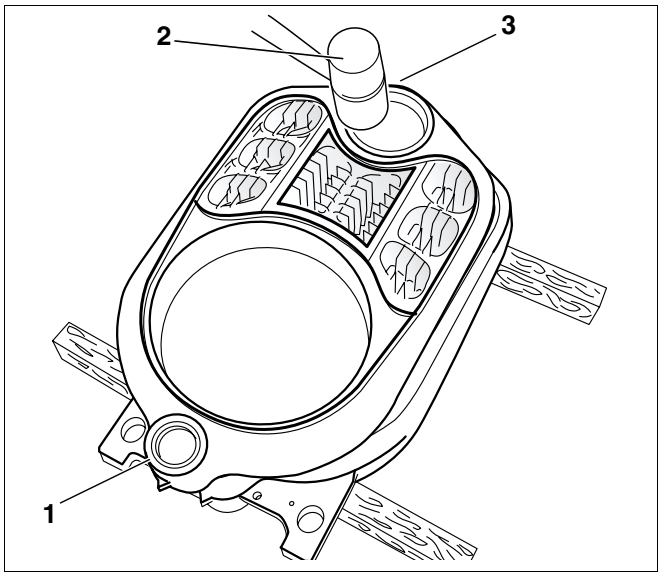

Σχ. 15 Τοποθέτηση κεντρικού στοιχείου

Θέση 1: *Κάτω πλήμνη*

Θέση 2: *Σφυρί ξύλινο ή λαστιχένιο*

Θέση 3: *Άνω πλήμνη*

- Εγκαταστήστε το μερικό μπλοκ που αποτελείται από δυο στοιχεία του λέβητα (Σχ. 16).

ΥΠΟΔΕΙΞΗ ΧΡΗΣΤΗ

Προσέχετε ότι το μπλοκ του λέβητα, για την περαιτέρω συναρμολόγηση, πρέπει να έχει ελαφρά κλίση προς τα πίσω.

ΚΙΝΔΥΝΟΣ ΤΡΑΥΜΑΤΙΣΜΟΥ

ΠΡΟΣΟΧΗ!

λόγω μη κατάλληλου δεσίματος των στοιχείων του λέβητα.

- Ασφαλίστε το μερικό μπλοκ για να μην πέσει.

- Τοποθετήστε ταύλα (Σχ. 16, **Θέση 1**) κάτω από το κεντρικό στοιχείο (Σχ. 16, **Θέση 2**).

ΒΛΑΒΗ ΣΤΟ ΛΕΒΗΤΑ

ΠΡΟΣΟΧΗ!

λόγω ακατάλληλης τιράντας.

- Χρησιμοποιήστε αποκλειστικά τιράντα μεγέθους 1.2 .

ΒΛΑΒΗ ΤΙΡΑΝΤΑΣ

ΠΡΟΣΟΧΗ!

Όταν προβείτε στην συμπίεση με χαλαρή σύνδεση των ράβδων ολκής, η τιράντα μπορεί να πάθει βλάβη ή να καταστραφεί.

- Ελέγξτε μετά από κάθε συμπίεση τη βιδωτή σύνδεση των ράβδων ολκής και ενδεχομένως σφίξτε (Σχ. 17, **Θέση 2**). Όταν η ράβδος ολκής έχει εισαχθεί τέρμα και δεν φαίνεται πλέον το σπείρωμα, είναι σωστά τοποθετημένη.
- Διατηρείτε καθαρή το σπείρωμα του εργαλείου πίεσης. Λερωμένα σπειρώματα μπορεί να προκαλέσουν βλάβη στο εργαλείο πίεσης κατά τη συμπίεση.

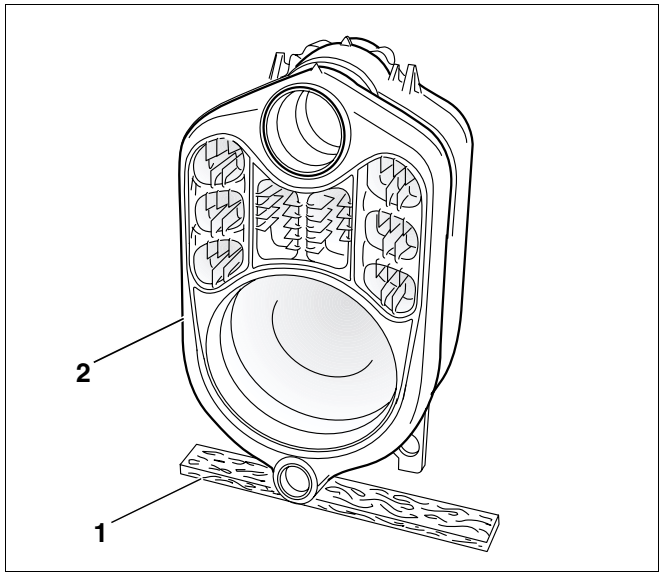

Σχ. 16 Εγκατάσταση μερικού μπλοκ

Θέση 1: *Ταύλα*

Θέση 2: *Κεντρικό στοιχείο*

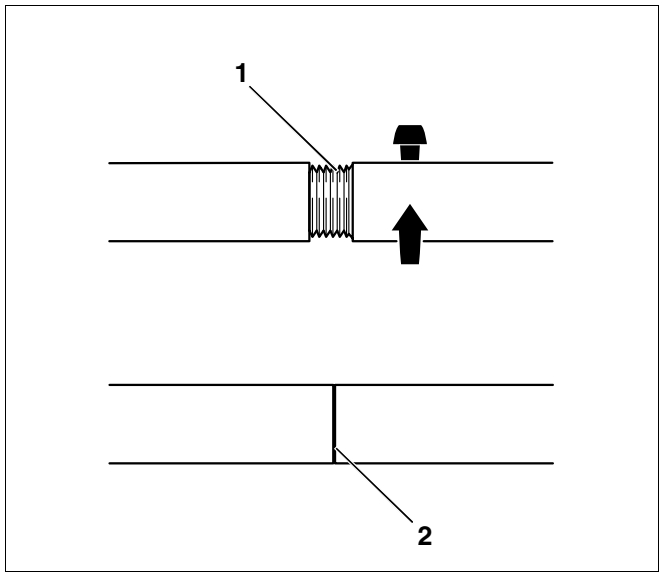

Σχ. 17 Βιδωτή σύνδεση ράβδων ολκής

Θέση 1: *Βιδωτή σύνδεση ράβδων ολκής (λάθος βίδωμα)*

Θέση 2: *Βιδωτή σύνδεση ράβδων ολκής (σωστό βίδωμα)*

Ένωση στοιχείων του λέβητα στην άνω και κάτω πλήμνη

- Περάστε μια ράβδο ολκής (Σχ. 18 και Σχ. 19, **Θέση 3**) από την άνω και κάτω πλήμνη (Σχ. 18 και Σχ. 19, **Θέση 4**) του μερικού μπλοκ.

ΠΡΟΣΟΧΗ!

ΒΛΑΒΗ ΣΤΟ ΛΕΒΗΤΑ

λόγω λάθος τοποθέτησης των πρόσθετων φλάντσων.

Αν η φλάντσα (Σχ. 18, **Θέση 2**) ακουμπήσει κατά τη συμπίεση στο ελατήριο στεγανοποίησης του στοιχείου του λέβητα (Σχ. 18, **Θέση 5**) μπορεί να δημιουργηθούν διαρροές.

- Προσέχετε οι πρόσθετες φλάντσες να εφάπτονται ίσια στις πλήμνες του λέβητα (Σχ. 18).

- Τοποθετήστε την πρόσθετη φλάντσα (Ø 135 X 25, Σχ. 18, **Θέση 2**) στη ράβδο ολκής (άνω πλήμνη – Σχ. 18, **Θέση 4**).

ΥΠΟΔΕΙΞΗ ΧΡΗΣΤΗ

- Βιδώστε τα εξαρτήματα πίεσης στα σπειρώματα των ράβδων ολκής έως ότου να εξέχουν μόλις δυο στροφές του σπειρώματος (Σχ. 20, **μεγεθύνσεις**).

- Τοποθετήστε το εξάρτημα πίεσης (Σχ. 18, **Θέση 1**) περιστρέφοντας στο σπείρωμα της ράβδου ολκής (Σχ. 18, **Θέση 3**).
- Τοποθετήστε την πρόσθετη φλάντσα (Ø 80 X 25, Σχ. 19, **Θέση 2**) στη ράβδο ολκής (κάτω πλήμνη – Σχ. 19, **Θέση 3**).
- Τοποθετήστε το εξάρτημα πίεσης (Σχ. 19, **Θέση 1**) περιστρέφοντας στο σπείρωμα της ράβδου ολκής (Σχ. 19, **Θέση 3**).

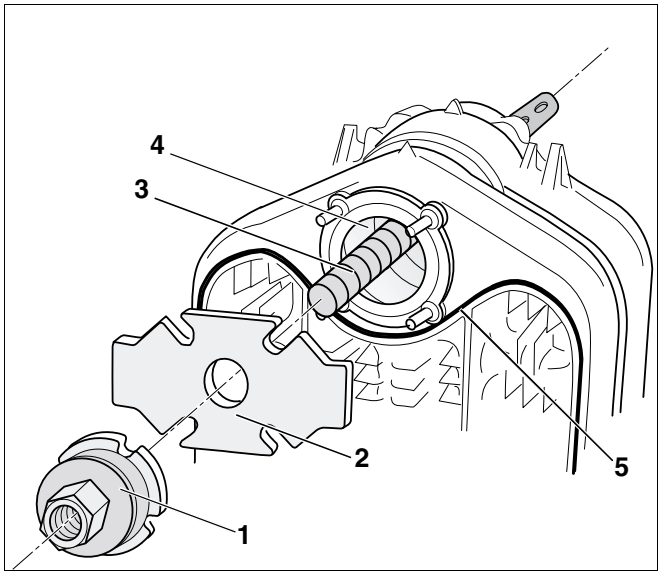

Σχ. 18 Άνω πλήμνη

Θέση 1: *Εξάρτημα πίεσης*

Θέση 2: *Πρόσθετη φλάντσα (Ø 135 X 25*)

Θέση 3: *Ράβδος ολκής*

Θέση 4: *Άνω πλήμνη*

Θέση 5: *Ελατήριο στεγανοποίησης στοιχείου του λέβητα*

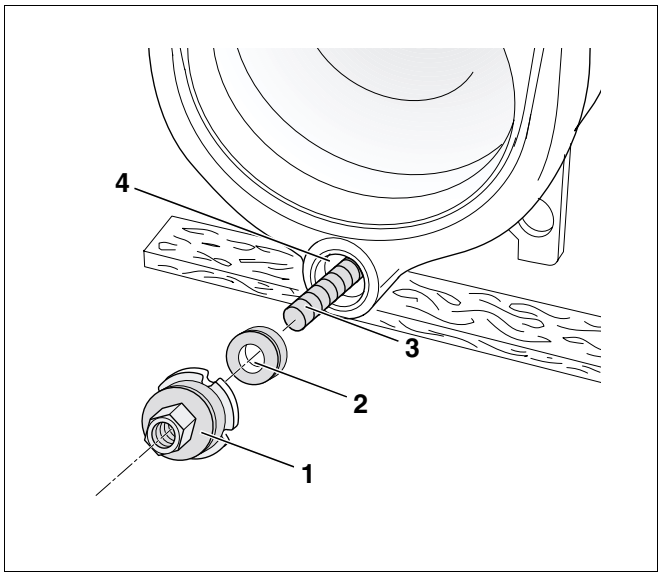

Σχ. 19 Κάτω πλήμνη

Θέση 1: *Εξάρτημα πίεσης*

Θέση 2: *Πρόσθετη φλάντσα (Ø 80 X 25)*

Θέση 3: *Ράβδος ολκής*

Θέση 4: *Κάτω πλήμνη*

- Τοποθετήστε την πρόσθετη φλάντσα (Ø 135 X 25, Σχ. 20, **Θέση 1**) στη ράβδο ολκής (άνω πλήμνη – Εικ. 20, **Θέση 4**) και ασφαλίστε με την οικεία σφήνα (Σχ. 20, **Θέση 2**).
- Τοποθετήστε την πρόσθετη φλάντσα (Ø 80 X 25, Σχ. 20, **Θέση 3**) και ασφαλίστε με την οικεία σφήνα (Σχ. 20, **Θέση 2**).
- Κρατήστε τις ράβδους ολκής (Σχ. 20, **Θέση 4**) στο κέντρων των πλημνών και συμπιέστε τα εργαλεία πίεσης ελαφρά με το εξάρτημα πίεσης (Σχ. 20, **Θέση 5**).

ΠΡΟΣΟΧΗ!

ΒΛΑΒΗ ΣΤΟ ΛΕΒΗΤΑ

λόγω διαρροών στα νίπελ και ανομοιόμορφη συμπίεση των στοιχείων του λέβητα.

- Προσέχετε να μην συμπιέσετε ποτέ πάνω από μια ένωση νίπελ (αποτελείται από δυο στοιχεία) ανά βήμα συμπίεσης.
- Μην εισάγετε στραβά το νίπελ (Σχ. 22, **Θέση 3**) στην πλήμνη του στοιχείου του λέβητα (Σχ. 22, **Θέση 2**).

- Τοποθετήστε τις δυο τιράντες δεσίματος (Σχ. 21, **Θέση 1**) στα παξιμάδια σύσφιξης της μονάδας πίεσης και συμπιέστε τα στοιχεία του λέβητα σφίγοντας ομοιόμορφα.

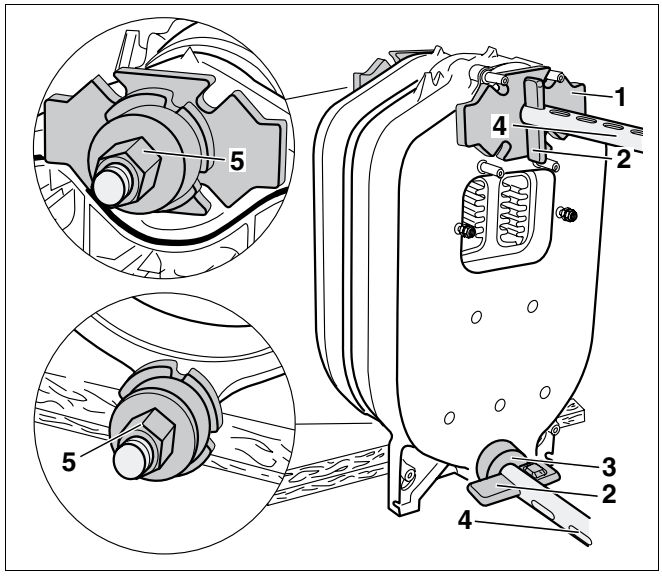

Σχ. 20 Πίσω πλευρά του λέβητα

Θέση 1: *Πρόσθετη φλάντσα (Ø 135 X 25)*

Θέση 2: *Σφήνα*

Θέση 3: *Πρόσθετη φλάντσα (Ø 80 X 25)*

Θέση 4: *Ράβδος ολκής*

Θέση 5: *Εξάρτημα πίεσης*

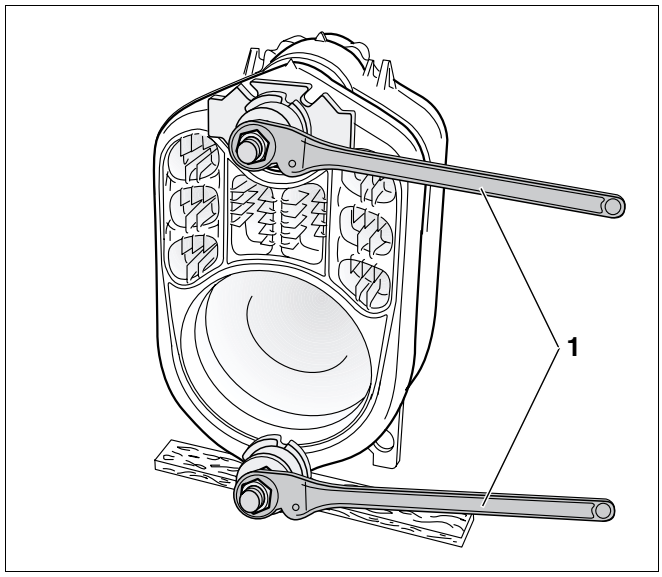

Σχ. 21 Τοποθέτηση τιράντων δεσίματος

ΠΡΟΣΟΧΗ!

ΒΛΑΒΗ ΣΤΟ ΛΕΒΗΤΑ

λόγω υπερβολικής συμπίεσης.

- Μόλις εφάπτονται οι πλήμνες του λέβητα, σταματήστε τη συμπίεση.

- Λύστε και αφαιρέστε τις τιράντες.
- Ελέγξτε τη σωστή θέση των νίπελ (Σχ. 22, **Θέση 3**).
- Τοποθετήστε τα υπόλοιπα στοιχεία του λέβητα όπως περιγράφεται.

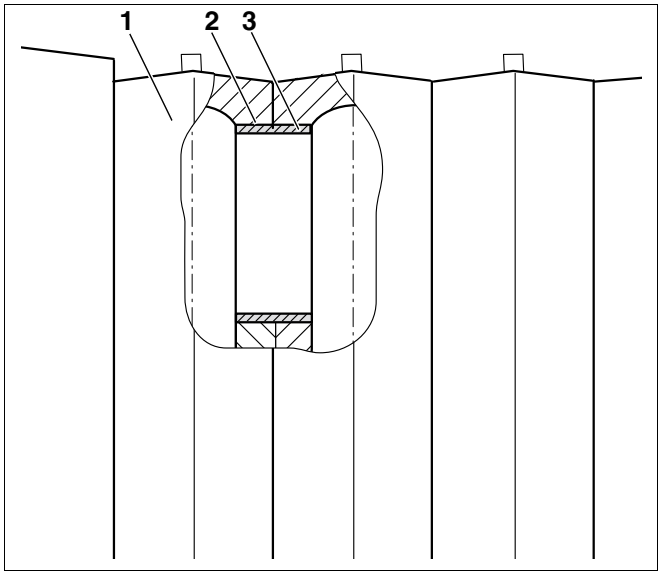

Σχ. 22 Σωστή τοποθέτηση νίπελ

Θέση 1: *Στοιχείο του λέβητα*

Θέση 2: *Πλήμνη στοιχείου του λέβητα*

Θέση 3: *Νίπελ*

Για τη συναρμολόγηση του μπροστινού στοιχείου, λόγω των ακέφαλων βίδων (Σχ. 23, **Θέση 1**) δεν μπορεί να τοποθετηθεί πρόσθετη φλάντσα στην άνω πλήμνη εμπρός.

- Περάστε τη ράβδο ολκής με το εξάρτημα πίεσης (Σχ. 23, **Θέση 2**) από την άνω πλήμνη.

Όλα τα περαιτέρω βήματα συναρμολόγησης γίνονται σύμφωνα με την περιγραφή της συναρμολόγησης των κεντρικών στοιχείων.

ΥΠΟΔΕΙΞΗ ΧΡΗΣΤΗ

- Τοποθετήστε τις ντίζες πριν αφαιρέσετε τα εργαλεία πίεσης!
  Σε καμία περίπτωση μην αφαιρέσετε τις τιράντες δεσίματος πιο νωρίς.

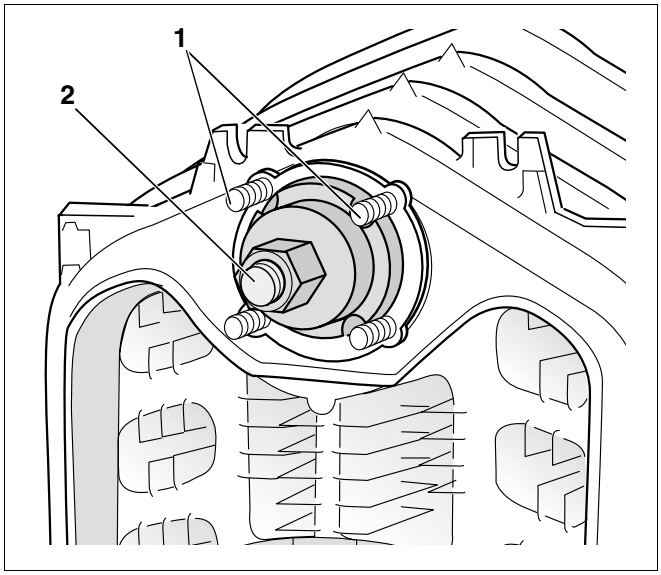

Σχ. 23 Τοποθέτηση τιράντας στο μπροστινό τμήμα

Θέση 1: *Ακέφαλες βίδες*

Θέση 2: *Ράβδος ολκής με εξάρτημα πίεσης*

Τοποθέτηση ράβδων συγκράτησης (ντίζες)

ΠΡΟΣΟΧΗ!

ΒΛΑΒΗ ΣΤΗΝ ΕΓΚΑΤΑΣΤΑΣΗ

λόγω λάθος συναρμολόγησης των δισκοειδή ελατηρίων.

- Προσέχετε τα δισκοειδή ελατήρια στις ράβδους συγκράτησης να τοποθετηθούν αντίστοιχα (Σχ. 24, **Θέση A**).

- Τοποθετήστε τις τρεις ράβδους (ντίζες) (Σχ. 24, **Θέση 1**) με τοποθετημένα τα δισκοειδή ελατήρια (Σχ. 24, **Θέση 4**) στις προβλεπόμενες θέσεις της μπροστινής και πίσω πλευράς του λέβητα στις οπές (Σχ. 24, **Θέση 5**).
- Τοποθετήστε περιστρέφοντας με το χέρι ένα παξιμάδι (Σχ. 24, **Θέση 3**) στο σπείρωμα κάθε ντίζας (Σχ. 24, **Θέση 1**), ούτος όστε οι επιφάνειες των δισκοειδή ελατηρίων να εφάπτοντια στις οπές του στοιχείου του λέβητα.
- Σφίξτε μετά τα παξιμάδια (Σχ. 24, **Θέση 3**) στις ντίζες (Σχ. 24, **Θέση 1**) 1 έως 1½ στροφή.
- Μετά την τοποθέτηση του μπροστινού στοιχείου, λύστε τις τιράντες.
- Αφαιρέστε την τιράντα 1.2 (Σχ. 24, **Θέση 2**).

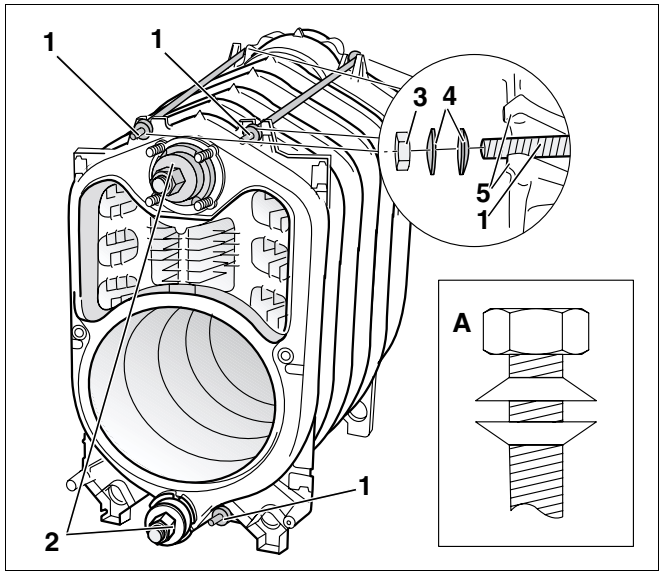

Σχ. 24 Τοποθέτηση ράβδων συγκράτησης – τοποθέτηση δισκοειδών ελατηρίων

Θέση 1: *Ράβδοι συγκράτησης*

Θέση 2: *Τιράντα 1.2*

Θέση 3: *Παξιμάδι*

Θέση 4: *Δισκοειδή ελατήρια*

Θέση 5: *Οπές στοιχείου του λέβητα*

8.1.3 Τοποθέτηση αγωγού τροφοδοσίας και φλάντσας

Ο αγωγός τροφοδοσίας, η φλάντσα και το κυάθιο είναι τοποθετημένα στα δεμένα στοιχεία.

- Βιδώστε τον αγωγό τροφοδοσίας (Σχ. 25, **Θέση 3**) με τις ορειχάλκινες βίδες M 8 X 16 (Σχ. 25, **Θέση 4**) με τοποθετημένο παρέμβυσμα (Σχ. 25, **Θέση 2**) στη φλάντσα (Σχ. 25, **Θέση 1**).

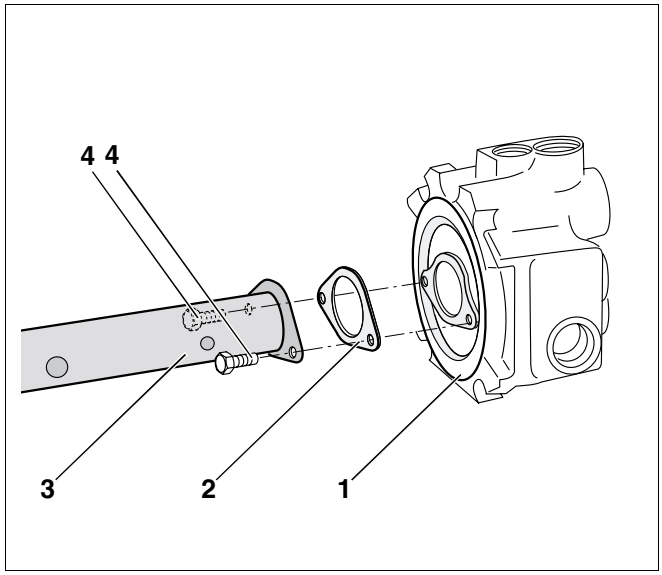

Σχ. 25 Συναρμολόγηση αγωγού τροφοδοσίας και φλάντσας

Θέση 1: *Φλάντζα*

Θέση 2: *Παρέμβυσμα*

Θέση 3: *Αγωγός τροφοδοσίας*

Θέση 4: *Βίδες ορειχάλκινες M 8 X 16*

- Αφαιρέστε τα παξιμάδια από τις ακέφαλες βίδες (Σχ. 26, **Θέση 5**).
- Εισάγετε τον αγωγό (Σχ. 26, **Θέση 3**) με το κολλεκτέρ (Σχ. 26, **Θέση 4**) και το παρέμβυσμα (Σχ. 26, **Θέση 2**) στην πίσω πλευρά του λέβητα στην άνω πλήμνη (Σχ. 26, **Θέση 1**).

ΥΠΟΔΕΙΞΗ ΧΡΗΣΤΗ

Αν δεν υπάρχει αρκετός χώρος πίσω από το λέβητα, πρέπει πριν την τοποθέτηση του κολλεκτέρ (Σχ. 26, **Θέση 4**) να εισάγετε πρώτα τον αγωγό τροφοδοσίας (Σχ. 26, **Θέση 3**) από τη μπροστινή πλευρά (μην ξεχάσετε το παρέμβυσμα (Σχ. 26, **Θέση 2**) για την πλήμνη του λέβητα).

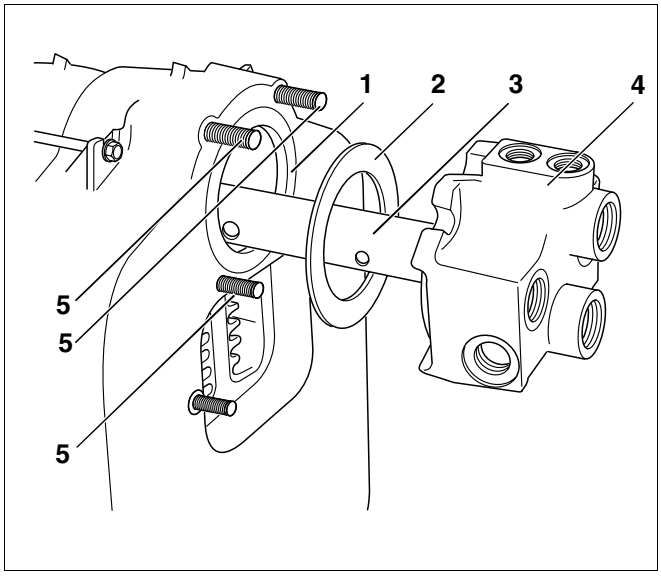

Σχ. 26 Τοποθέτηση αγωγού τροφοδοσίας και φλάντσας

Θέση 1: *Άνω πλήμνη*

Θέση 2: *Παρέμβυσμα*

Θέση 3: *Αγωγός τροφοδοσίας*

Θέση 4: *Κολλεκτέρ*

Θέση 5: *Ακέφαλες βίδες*

- Τοποθετήστε το κολλεκτέρ (Σχ. 27, **Θέση 2**) στις ακέφαλες βίδες (Σχ. 26, **Θέση 5**).
- Βιδώστε σφιχτά το κολλεκτέρ (Σχ. 27, **Θέση 2**) με τέσσερα παξιμάδια (Σχ. 27, **Θέση 3**) με το χέρι.

ΒΛΑΒΗ ΣΤΟ ΛΕΒΗΤΑ

λόγω λάθος σφιξίματος των παξιμαδιών.

ΠΡΟΣΟΧΗ!

- Σφίξτε τα παξιμάδια (Σχ. 27, **Θέση 3**) με κλειδί ροπής στρέψης (Σχ. 27, **Θέση 1**) ομοιόμορφα και σταυρωτά.

- Σφίξτε τα παξιμάδια (Σχ. 27, **Θέση 3**) του κολλεκτέρ με κλειδί ροπής στρέψης (Σχ. 27, **Θέση 1**) (ροπή στρέψης: έως 60 Nm).

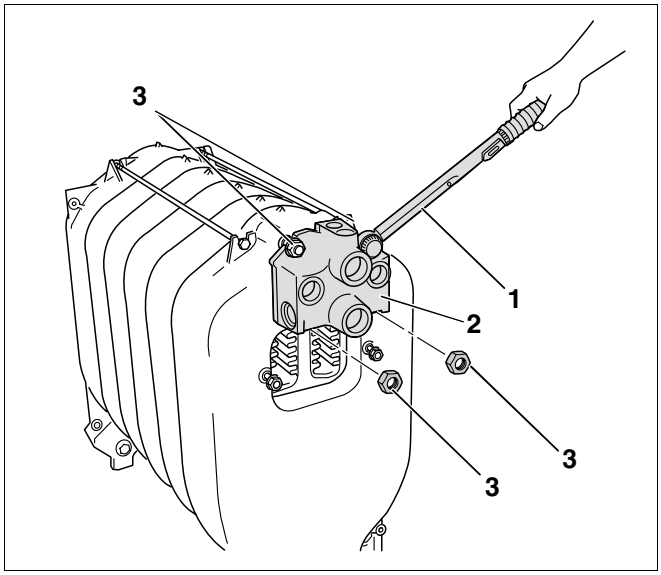

Σχ. 27 Τοποθέτηση κολλεκτέρ

Θέση 1: *Κλειδί ροπής στρέψης*

Θέση 2: *Κολλεκτέρ*

Θέση 3: *Παξιμάδια*

Ανάλογα με τις τοπικές συνθήκες, κλείστε τους συνδέσμους που δεν χρειάζονται με τις τάπες που παραδίδονται με την παραγγελία (βλέπε κεφάλαιο 4 "Τεχνικά στοιχεία", Σελίδα 9). Όταν τα στοιχεία του λέβητα είναι δεμένα, οι τάπες υπάρχουν ήδη.

- Βιδώστε τις τάπες (Σχ. 28, **Θέση 1**) στους συνδέσμους που δεν χρειάζονται με παρέμβυσμα (Σχ. 28, **Θέση 2**).

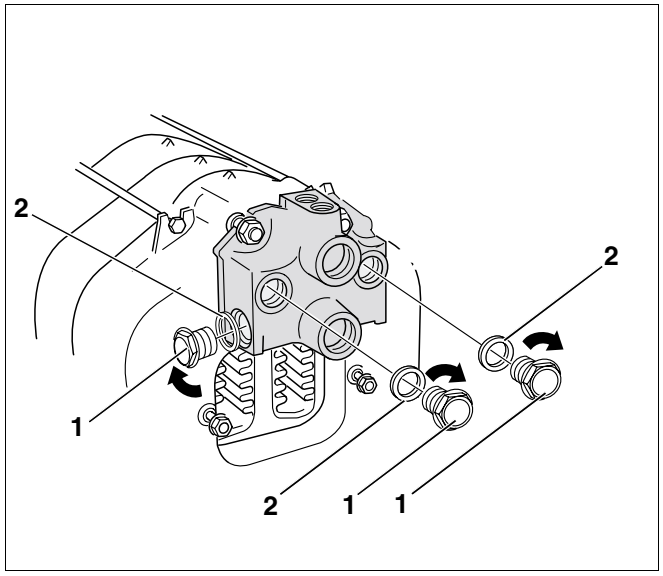

Σχ. 28 Κλείστε τους συνδέσμους που δεν χρειάζονται

Θέση 1: *Τάπες*

Θέση 2: *Παρεμβύσματα*

8.1.4 Στεγανή τοποθέτηση κυαθίου

- Κυάθιο R ¾ (σημείο μέτρησης 110 mm, Σχ. 29, **Θέση 1**) εισαγωγή από πάνω στην Rp ¾ οπή με σπείρωμα σημείου μέτρησης της φλάντσας.

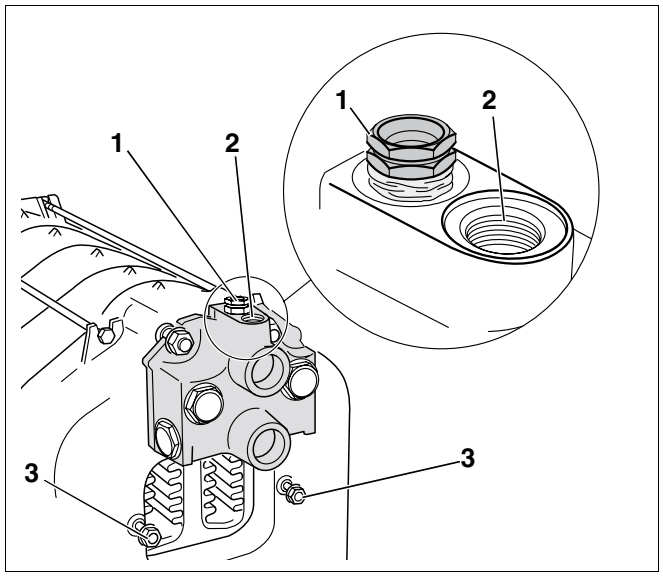

Σχ. 29 Στεγανή τοποθέτηση κυαθίου

Θέση 1: *Κυάθιο R ¾ (σημείο μέτρησης)*

Θέση 2: *Εξαέρωση*

Θέση 3: *Ροδέλες και παξιμάδια*

8.1.5 Τοποθέτηση στομίου καπναγωγού

Το στόμιο καπναγωγού (Σχ. 30, **Θέση 1**) φέρει ήδη κορδόνι στεγανοποιησης και πρέπει να τοποθετηθεί μόνο στο πίσω στοιχείο (Σχ. 30, **Θέση 3**) του λέβητα.

- Αφαιρέστε τις ροδέλες και τα παξιμάδια (Σχ. 29, **Θέση 3**, Σελίδα 29) από τις ακέφαλες βίδες (Σχ. 30, **Θέση 2**).
- Τοποθετήστε το στόμιο καπναγωγού (Σχ. 30, **Θέση 1**) στις δυο ακέφαλες βίδες (Σχ. 30, **Θέση 2**) στο πίσω στοιχείο (Σχ. 30, **Θέση 3**) και βιδώστε με τα παξιμάδια (Σχ. 30, **Θέση 4**).

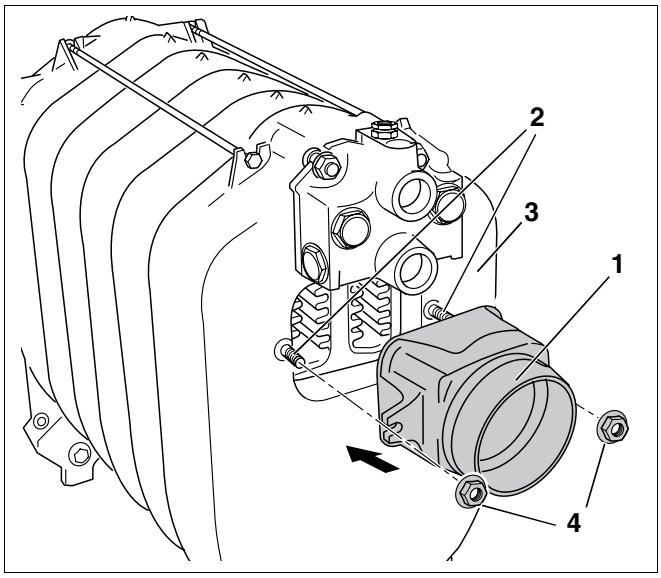

Σχ. 30 Τοποθέτηση στόμιου καπναγωγού

Θέση 1: *Στόμιο καπναγωγού*

Θέση 2: *Ακέφαλες βίδες*

Θέση 3: *Πίσω στοιχείο*

Θέση 4: *Παξιμάδια*

8.1.6 Κλείσιμο πλημνών του λέβητα

Η συστολή που παραδίδεται με την παραγγελία (Σχ. 31, **Θέση 1**) χρειάζεται για τον κρουνό εκκένωσης και συμπλήρωσης (πρόσθετος εξοπλισμός).

- Τοποθετήστε τη συστολή στεγανά στην πίσω πλευρά του λέβητα (Σχ. 31, **Θέση 1**) στην κάτω πλήμνη (Σχ. 31, **Θέση 2**).

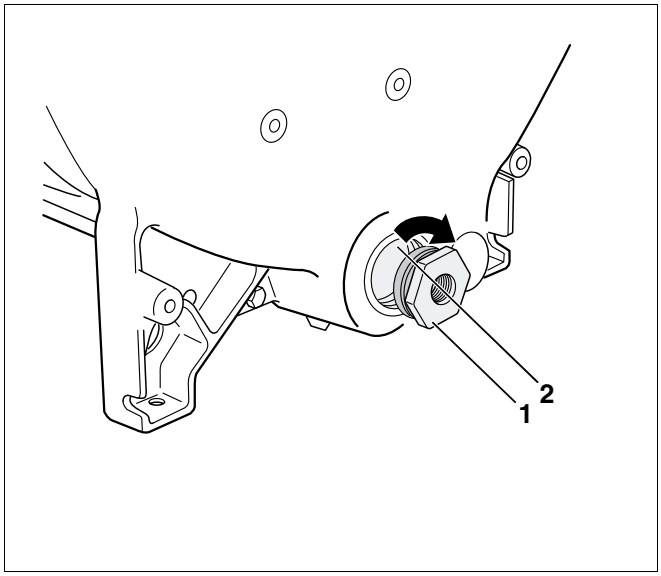

Σχ. 31 Στεγανή τοποθέτηση συστολής

Θέση 1: *Τοποθετήστε τη συστολή (R 1½ στην Rp ½)*

Θέση 2: *Κάτω πλήμνη*

- Κλείστε την άνω πλήμνη στο μπροστινό στοιχείο με τυφλή φλάντσα (Σχ. 32, **Θέση 1**).
- Βιδώστε την τάπα (Σχ. 32, **Θέση 2**) στην κάτω πλήμνη με παρέμβυσμα.

8.1.7 Έλεγχος στεγανότητας

Μόνο με λυμένη παράδωση των στοιχείων ή αφού λύσετε τα στοιχεία του λέβητα απαιτείται έλεγχος στεγανότητας του λέβητα.

Πριν τον έλεγχο στεγανότητας πρέπει να κάνετε τα εξής:

Κλείστε όλες τις πλήμνες του λέβητα (βλέπε κεφάλαιο 8.1.6 "Κλείσιμο πλημνών του λέβητα", Σελίδα 30).

- Τοποθετήστε τον κρουνό εκκένωσης και συμπλήρωσης που δεν τοποθετείται από τον κατασκευαστή στη συστολή (Σχ. 31, **Θέση 1**, Σελίδα 30).

ΒΛΑΒΗ ΣΤΗΝ ΕΓΚΑΤΑΣΤΑΣΗ

λόγω υπερπίεσης.

ΠΡΟΣΟΧΗ!

- Προσέχετε να μην υπάρχουν τοποθετημένες διατάξεις πίεσης, ρύθμισης ή ασφαλείας κατά τον έλεγχο στεγανότητας.

- Κλείστε την προσαγωγή και την επιστροφή (τοποθετήστε την εξαέρωση στη φλάντσα Rp ¾ Σχ. 55, **Θέση 9**, Σελίδα 46).

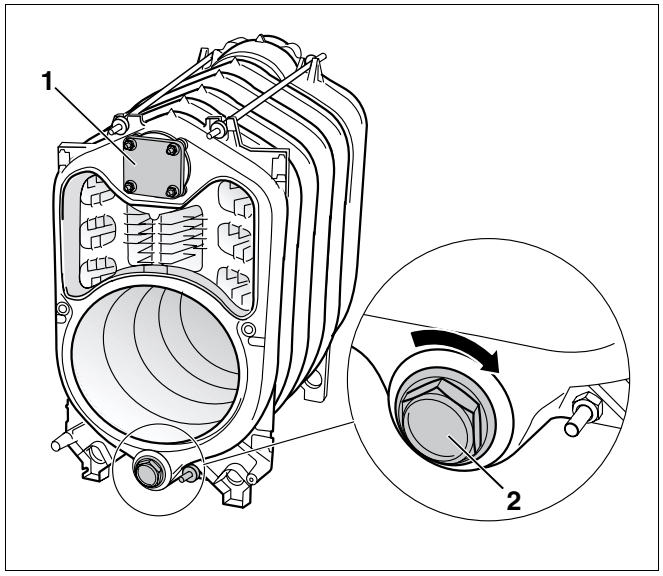

Σχ. 32 Σύνδεση πλημνών στο μπροστινό στοιχείο

Θέση 1: *Τυφλή φλάντσα*

Θέση 2: *Τάπες*

Διεξάγετε τον έλεγχο στεγανότητας του λέβητα με πίεση 5,8 bar (ανάλογα με τις απαιτήσεις της ευρωπαϊκής οδηγίας περί συσκευών πίεσης).

Χρησιμοποιήστε μανόμετρο της κλάσης 1,0.

- Αν υπάρχει διαρροή σε κάποια ένωση πλήμνης, εκκενώστε πρώτα το νερό από τον κρουνό εκκένωσης και συμπλήρωσης.
- Αφαιρέστε τον αγωγό τροφοδοσίας.
- Λύστε τα παξιμάδια από τις τρεις ντίζες και αφαιρέστε τες.
- Χωρήστε το λέβητα στο σημείο διαρροής, εισάγοντας (με σφυρί) σφήνα ή καλέμι στις προβλεπόμενες θέσεις (Σχ. 33, πάνω και κάτω μεταξύ των στοιχείων του λέβητα).

ΥΠΟΔΕΙΞΗ ΧΡΗΣΤΗ

- Για την εκ νέου συναρμολόγηση χρησιμοποιήστε οπωσδήποτε νέα νίπελ και νέο κορδόνι στεγανοποίησης.

- Ενώστε το λέβητα εκ νέου και επαναλάβετε τον έλεγχο στεγανότητας.

Για την περαιτέρω συναρμολόγηση του Logano G215, διαβάστε το Κεφάλαιο 8.3 "Βήματα συναρμολόγησης λυμένων και δεμένων τμημάτων", σελίδα 33.

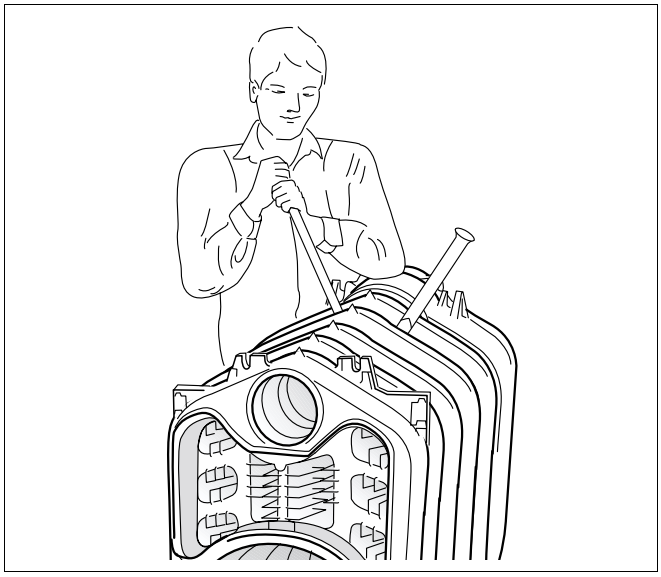

Σχ. 33 Λύσιμο μπλοκ του λέβητα

8.2 Συναρμολόγηση δεμένων στοιχείων

Όταν ο λέβητας παραδίδεται δεμένος, δεν απαιτείται έλεγχος στεγανότητας διότι έχει ήδη γίνει στο εργοστάσιο.

ΥΠΟΔΕΙΞΗ ΧΡΗΣΤΗ

Μετά το λύσιμο του μπλοκ του λέβητα απαιτείται έλεγχος στεγανότητας (βλέπε κεφάλαιο 8.1.7 '"Έλεγχος στεγανότητας", Σελίδα 31).

- Κόψτε το τσέρκι δεσίματος (Σχ. 34, **Θέση 1**).
- Αφαιρέσετε την παλέτα (Σχ. 34, **Θέση 2**) πριν την εγκατάσταση.

ΚΙΝΔΥΝΟΣ ΘΑΝΑΤΟΣ

ΠΡΟΣΟΧΗ! λόγω πτώσης υλικών.

- Χρησιμοποιείτε κατάλληλα ανυψωτικά εργαλεία.
- Τηρείτε τους κανονισμούς ασφαλείας για "Ανάρτηση με ανυψωτικά μέσα".

Για την περαιτέρω συναρμολόγηση του Logano G215, διαβάστε το Κεφάλαιο 8.3 "Βήματα συναρμολόγησης λυμένων και δεμένων τμημάτων".

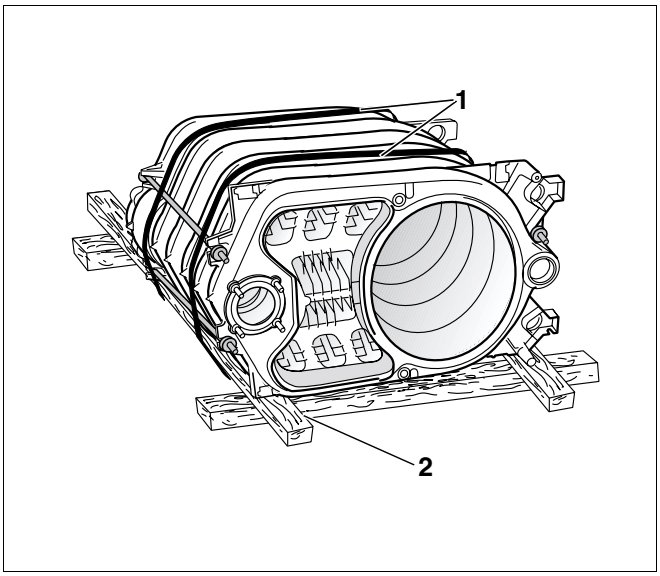

Σχ. 34 Μπλοκ του λέβητα σε παλέτα

Θέση 1: *Τσέρκι δεσίματος*

Θέση 2: *Παλέτα*

8.3 Βήματα συναρμολόγησης λυμένων και δεμένων τμημάτων

Τα βήματα εργασίας που αναφέρονται στο παρόν κεφάλαιο απαιτούνται για την παραγγελία δεμένων και λυμένων στοιχείων του λέβητα. Όπου υπάρχουν διαφορές μεταξύ των δυο ειδών παραγγελίας, αυτές αναφέρονται στο κείμενο.

8.3.1 Βίδωμα ποδιών

Όταν θέλετε να συνδέσετε θερμαντήρα νερού ST ή LT με το Logano G215, προσέχετε τις οδηγίες συναρμολόγησης του εύκαμπτου σωλήνα και του θερμαντήρα νερού.

ΥΠΟΔΕΙΞΗ ΧΡΗΣΤΗ

Κατά την παράδοση του Logano G215 με καυστήρα Logatop, τα βιδωτά πόδια βρίσκονται στη συσκευασία του καυστήρα.

Κατά την παράδοση Logano G215, τα βιδωτά πόδια βρίσκονται στη συσκευασία της επένδυσης της θύρας καυστήρα.

- Ανασηκώστε το μπλοκ του λέβητα (Σχ. 35, **Θέση 2**) στην μπροστινή πλευρά.
- Τοποθετήστε δοκάρι (Σχ. 35, **Θέση 1**) έτσι ώστε τα πόδια του λέβητα (Σχ. 35, **Θέση 3**) να ανασηκωθούν μερικά εκατοστά.
- Βιδώστε τις βίδες ποδιών (Σχ. 35, **Θέση 4**) από κάτω στα πόδια του λέβητα (Σχ. 35, **Θέση 3**).
- Ανασηκώστε το μπλοκ του λέβητα (Σχ. 35, **Θέση 2**) μπροστά με μοχλό και αφαιρέστε το δοκάρι (Σχ. 35, **Θέση 1**).

Επαναλάβετε τα ίδια για την πίσω πλευρά του λέβητα.

- Ευθυγραμμίσετε το μπλοκ του λέβητα (Σχ. 35, **Θέση 2**) in οριζόντια και κάθετα με τις βίδες των ποδιών (Σχ. 35, **Θέση 4**).

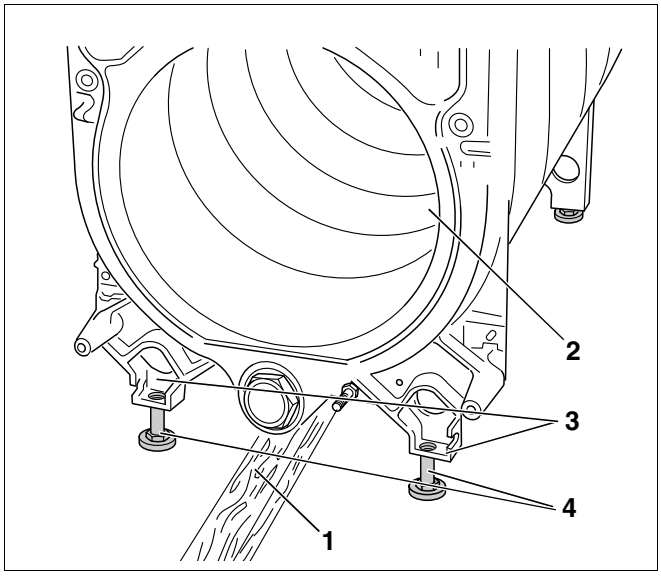

Σχ. 35 Τοποθέτηση βιδωτών ποδιών

Θέση 1: *Δοκάρι*

Θέση 2: *Μπλοκ λέβητα*

Θέση 3: *Αρθρωτά πόδια του λέβητα*

Θέση 4: *Βιδωτά πόδια*

8.3.2 Τοποθέτηση πλακών κατεύθυνσης καυσαερίων

ΥΠΟΔΕΙΞΗ ΧΡΗΣΤΗ

Όταν τα στοιχεία παραδίδονται δεμένα, οι πλάκες κατεύθυνσης καυσαερίων υπάρχουν ήδη.

- Αφαιρέστε μετά την παράδοση λυμένων στοιχείων λέβητα τις συσκευασιες μεταφοράς από χαρτόνι.

- Αφαιρέστε τις πλάκες κατεύθυνσης καυσαερίου (Σχ. 36, **Θέση 1** έως **4**) από το κουτί εξαρτημάτων και τοποθετήστε τις σύμφωνα με τον παρακάτω πίνακα στις διαδρομές καυσαερίων (Σχ. 36).
- Εισάγετε τις πλάκες κατεύθυνσης καυσαερίου (Σχ. 36, **Θέση 1** και **4**) στην κεντρική, 2η διαδρομή. Οι σιδερένιες θηλιές πρέπει να δείχνουν αντίστοιχα με το Σχ. 36 προς τα μέσα, προς το κέντρο του λέβητα.
- Τοποθετήστε τις πλάκες κατεύθυνσης καυσαερίου στην τρίτη διαδρομή. Οι θηλιές πρέπει να δείχνουν αντίστοιχα με το Σχ. 36 προς τα έξω.

Διαστάσεις λέβητα Logano G215		**40**	**47**	**58**	**70**	**85**
Διαστάσεις λέβητα Logano G215 με καυστήρα Logatop			**45**	**55**	**68**	**82**
2η διαδρομή	πάνω	–	–	–	–	–
	στο κέντρο	2	–	2	–	–
	κάτω	2	–	2	–	–
3η διαδρομή		2	2	–	–	–

Με την αφαίρεση των πλακών κατεύθυνσης καυσαερίου μπορείτε να αυξήσετε τη θερμοκρασία των καυσαερίων (βλέπε κεφάλαιο 12.3 "Αύξηση θερμοκρασίας καυσαερίων", Σελίδα 55).

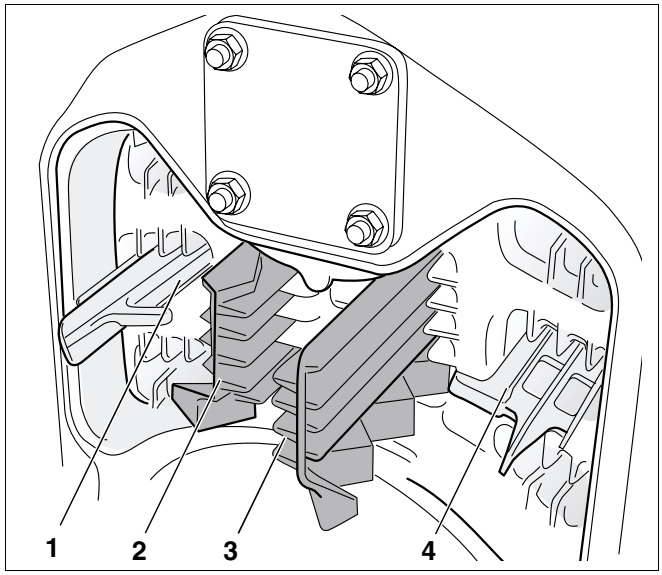

Σχ. 36 Τοποθέτηση πλακών κατεύθυνσης καυσαερίων

Θέση 1: *Πλάκα κατεύθυνσης καυσαερίων στη δεύτερη διαδρομή (εδώ: στο κέντρο)*

Θέση 2: *Πλάκα κατεύθυνσης καυσαερίων στην τρίτη διαδρομή (εδώ:*

Θέση 3: *Πλάκα κατεύθυνσης καυσαερίων στην τρίτη διαδρομή*

Θέση 4: *Πλάκα κατεύθυνσης καυσαερίων στη δεύτερη διαδρομή (εδώ: στο κέντρο)*

8.3.3 Τοποθέτηση θύρας καυστήρα

Ανάλογα με τις τοπικές συνθήκες, μπορείτε να τοποθετήσετε τη θύρα του καυστήρα με δεξιά ή αριστερή ανάρτηση. Στα παρακάτω περιγράφεται η συναρμολόγηση με ανάρτηση δεξιά.

- Βιδώστε τους δυο γάντζους (Σχ. 37, **Θέση 2**) με μια βίδα M 12 X 35 (Σχ. 37, **Θέση 1**) τον καθ' ένα στο μπροστινό στοιχείο (Σχ. 37, **Θέση 3**).

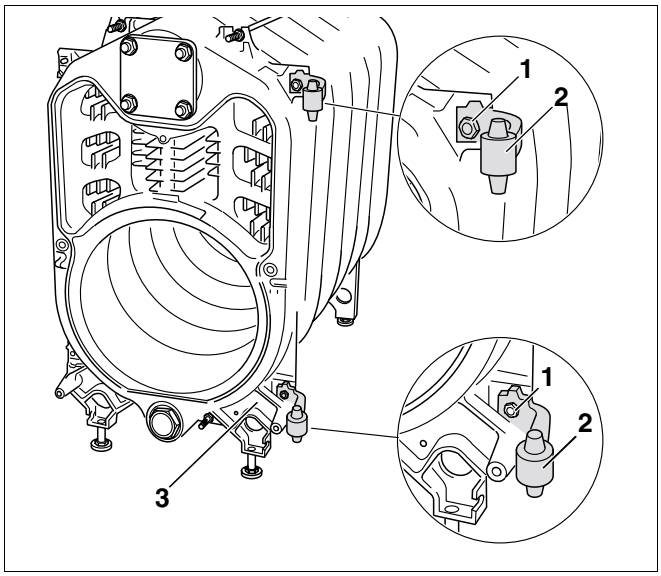

Σχ. 37 Ανάρτηση θύρας καυστήρα (εδώ: δεξιά)

Θέση 1: *Βίδα M 12 X 35*

Θέση 2: *Γάντζος*

Θέση 3: *Μπροστινό στοιχείο*

- Βιδώστε τις δυο θηλές (Σχ. 38, **Θέση 3**) με μακρόστενη οπή με μια βίδα M 12 X 25 (Σχ. 38, **Θέση 2**) έκαστη στην πόρτα του καυστήρα (Σχ. 38, **Θέση 1**).
- Αναρτήστε τις θηλές μεντεσέδων (Σχ. 38, **Θέση 3**) της πόρτας του καύστηρα στους γάντσους (Σχ. 38, **Θέση 4**) στο μπροστινό στοιχείο.

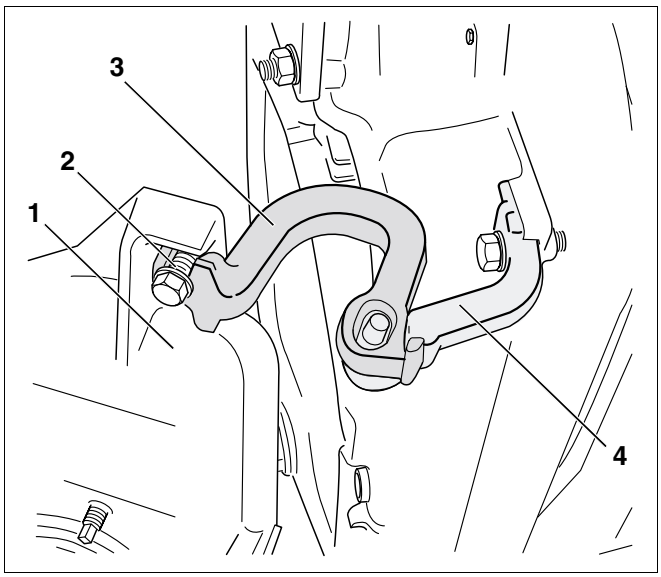

Σχ. 38 Ανάρτηση θύρας καυστήρα (εδώ: δεξιά)

Θέση 1: *Πόρτα καυστήρα*

Θέση 2: *Βίδα M 12 X 25*

Θέση 3: *Θηλές μεντεσέδων*

Θέση 4: *Γάντζοι μεντεσέδων*

8.3.4 Συναρμολόγηση μανδύα του λέβητα

Συναρμολόγηση πίσω τοιχώματος του λέβητα

- Βιδώστε τους πείρους απόστασης (Σχ. 39, **Θέση 1**) στο πίσω στοιχείο του λέβητα.

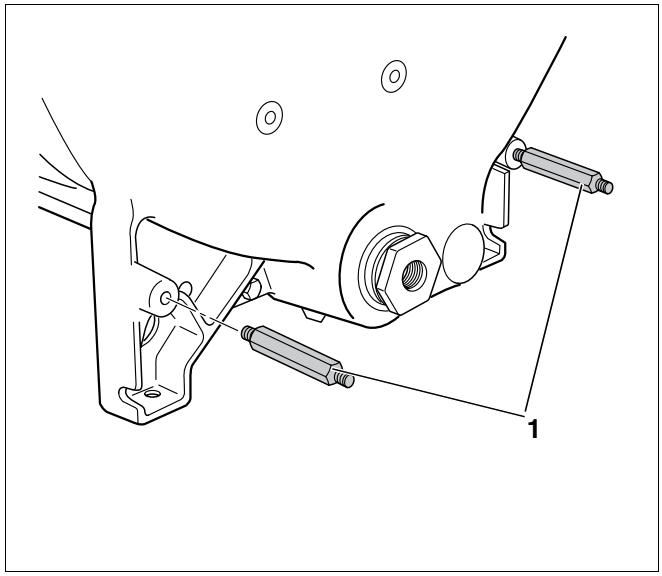

Σχ. 39 Τοποθέτηση πείρων απόστασης

- Βιδώστε το πίσω τοίχωμα του λέβητα (Σχ. 40, **Θέση 1**) στους πείρους απόστασης και τις ακέφαλες βίδες (Σχ. 40, **Θέση 2**) με τα εσώκλειστα παξιμάδια (Σχ. 40, **Θέση 3**).

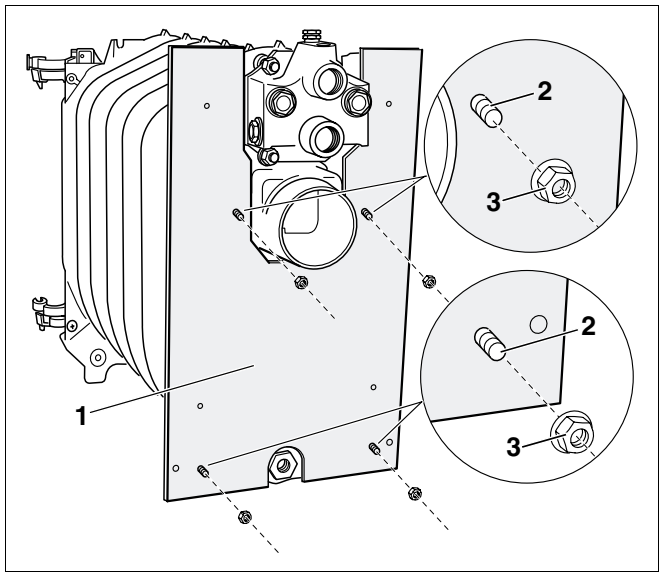

Σχ. 40 Συναρμολόγηση πίσω τοιχώματος του λέβητα

Θέση 1: *Πίσω τοίχωμα του λέβητα*

Θέση 2: *Ακέφαλες βίδες και πείροι απόστασης*

Θέση 3: *Παξιμάδια*

Τοποθέτηση άνω τραβέρσας

- Βιδώστε την άνω τραβέρσα (Σχ. 41, **Θέση 2**) με τα εσώκλειστα παξιμάδια (Σχ. 41, **Θέση 3**) στο σπείρωμα των ράβδων συγκράτησης (Σχ. 41, **Θέση 1**).

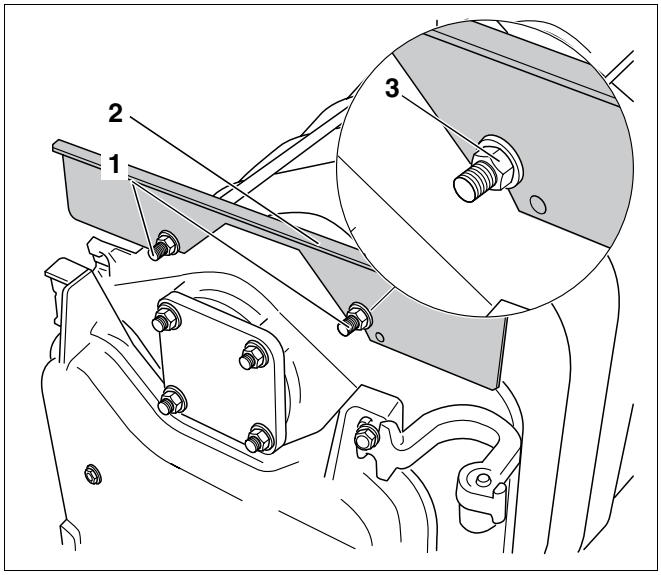

Σχ. 41 Τοποθετήστε την άνω τραβέρσα

Θέση 1: *Ράβδοι συγκράτησης (ντίζες)*

Θέση 2: *Άνω τραβέρσα*

Θέση 3: *Παξιμάδι*

Τοποθέτηση κάτω τραβέρσας

- Βιδώστε την κάτω τραβέρσα (Σχ. 42, **Θέση 3**) με τις βίδες (Σχ. 42, **Θέση 1**) στο μπροστινό στοιχείο (Σχ. 42, **Θέση 2**).

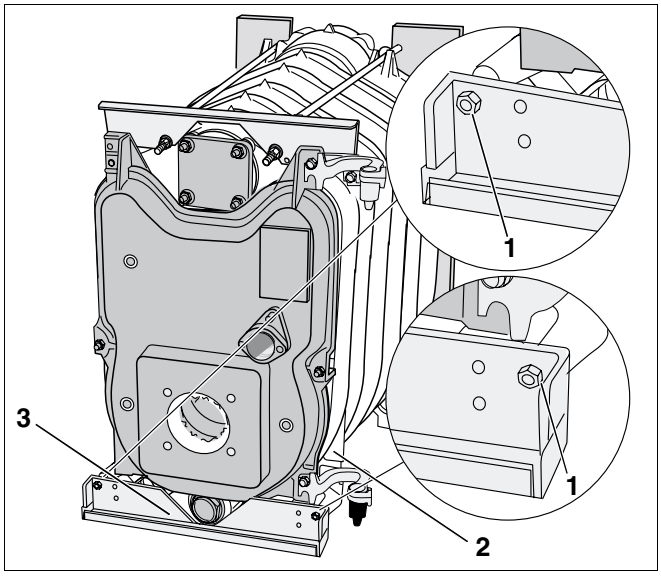

Σχ. 42 Τοποθέτηση κάτω τραβέρσας

Θέση 1: *Βίδες*

Θέση 2: *Μπροστινό στοιχείο*

Θέση 3: *Κάτω τραβέρσα*

Τοποθέτηση θερμομόνωσης

- Τοποθετήστε τη μόνωση (Σχ. 43, **Θέση 2**) αντίστοιχα Σχ. 43 πάνω στο μπλοκ του λέβητα.
- Εισάγετε τη μόνωση (Σχ. 43, **Θέση 2**) προς την κατεύθυνση του βέλους κάτω από το μπλοκ του λέβητα.
- Τοποθετήστε τις δυο θηλές της μόνωσης (Σχ. 43, **Θέση 4**) μπροστά από την άνω τραβέρσα (Σχ. 43, **Θέση 1**) και ενώστε τες με το ελατήριο (Σχ. 43, **Θέση 3**).

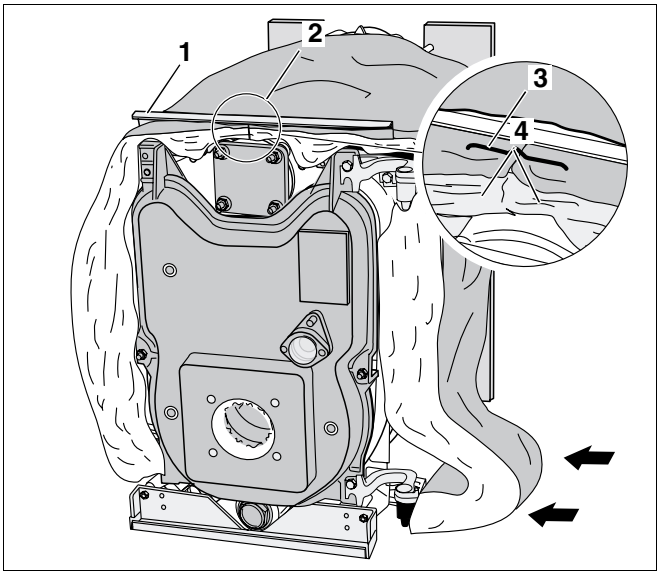

Σχ. 43 Τοποθέτηση θερμομόνωσης

Θέση 1: *Άνω τραβέρσα*

Θέση 2: *Θερμομόνωση*

Θέση 3: *Ελατήριο*

Θέση 4: *Θηλές θερμομόνωσης*

Τοποθετηση σφικτήρα καλωδίου

ΠΡΟΣΟΧΗ!

ΒΛΑΒΗ ΣΤΗΝ ΕΓΚΑΤΑΣΤΑΣΗ

λόγω λάθος τοποθέτησης του καλωδίου καυστήρα.

- Τοποθετήστε το καλώδιο του καυστήρα προς την πλευρά των μεντεσέδων.
- Υπολογίστε επαρκές μήκος καλωδίου καυστήρα μεταξύ καυστήρα και σφικτήρα για να μπορεί να ανοίγει και να κλείνει η πόρτα του καυστήρα χωρίς εμπόδια.

- Εισάτετε το σφικτήρα καλωδίου (Σχ. 44, **Θέση 1**) στις οπές της κάτω τραβέρσας (Σχ. 44, **μεγέθυνση A**).
- Τοποθετήστε το καλώδιο του καυστήρα (Σχ. 44, **Θέση 2**) στη θερμομόνωση (Σχ. 44, **Θέση 3**).
- Εισάγετε το καλώδιο του καυστήρα στο σφικτήρα καλωδίου (Σχ. 44, **Μεγέθυνση B**).
- Ασφαλίστε το καλώδιο μέσω τους σφικτήρα καλωδίου με δυο βίδες λαμαρίνας (Σχ. 44, **μεγέθυνση B**).

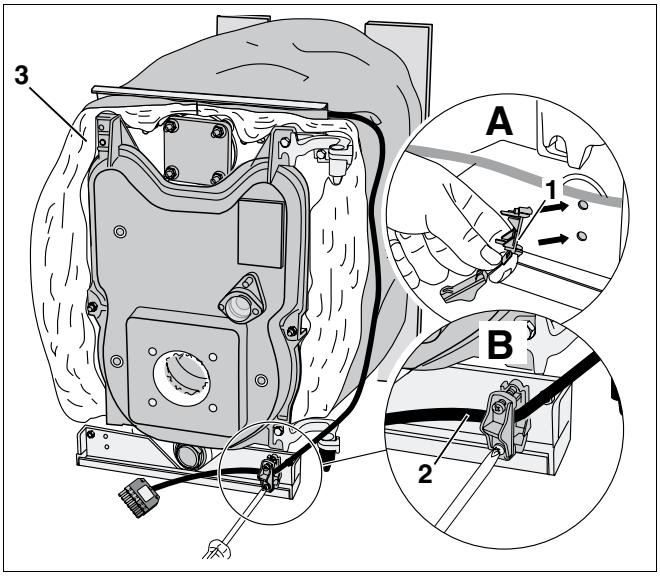

Σχ. 44 Τοποθέτηση σετ καλωδίου καυστήρα και σφικτήρα

Θέση 1: *Σφικτήρας καλωδίου*

Θέση 2: *Καλώδιο καυστήρα*

Θέση 3: *Θερμομόνωση*

Τοποθέτηση πλευρικών καλυμμάτων

Για την τοποθέτηση των πλευρικών καλυμμάτων πρέπει να τοποθετήσετε πρώτα τα παξιμάδια σύσφιξης. Η συναρμολόγηση των πλευρικών καλυμμάτων γίνεται κατά τον ίδιο τρόπο δεξιά και αριστερά (παράδειγμα εδώ: δεξιό τοίχωμα).

- Εισάγετε το παξιμάδι σύσφιξης (Σχ. 45, **Θέση 2**) αντίστοιχα Σχ. 45 στη λαμαρίνα του πλευρικού καλύμματος (Σχ. 45, **Θέση 1**), έως ότου ασφαλίσει στην οπή (Σχ. 45, **μεγέθυνση A**).

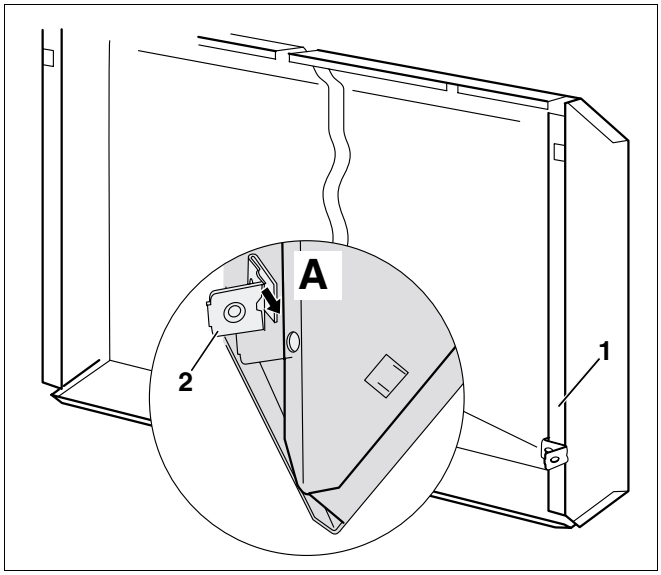

Σχ. 45 Τοποθέτηση παξιμαδιού σύσφιξης (εδώ: δεξιό κάλυμμα)

Θέση 1: *Κεκαμένη λαμαρίνα καλύμματος*

Θέση 2: *Παξιμάδι σύσφιξης*

- Εισάγετε το πλευρικό κάλυμμα (Σχ. 46, **Θέση 1**) στο κεκαμένο σημείο της κάτω τραβέρσας (Σχ. 46, **Θέση 2**).

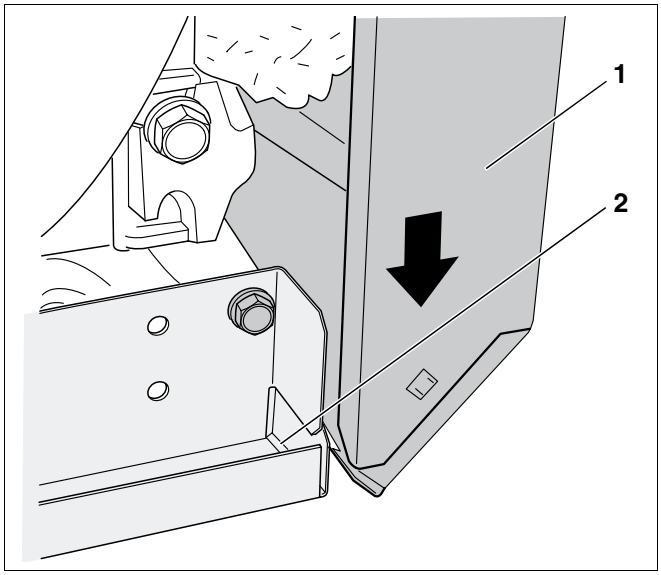

Σχ. 46 Εισαγωγή πλευρικού καλύμματος μπροστά κάτω

Θέση 1: *Πλευρικό κάλυμμα*

Θέση 2: *Κάμψη κάτω τραβέρσας*

- Ανασηκώστε ελαφρά το πλευρικό κάλυμμα (Σχ. 47).
- Αναρτήστε την άνω οπή του πλευρικού καλύμματος στην άνω τραβέρσα (Σχ. 47, **μεγέθυνση A**).
- Αναρτήστε το πίσω μέρος του πλευρικού καλύμματος στο γάντζο (Σχ. 47, **μεγέθυνση B**).

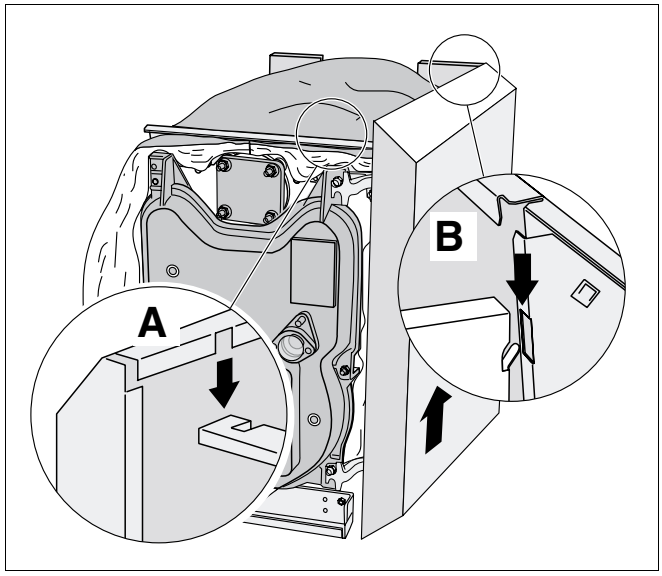

Σχ. 47 Ανάρτηση πλευρικού καλύμματος

- Πιέστε το πλευρικό κάλυμμα (Σχ. 48, **Θέση 1**) κάτω προς τα μέσα και βιδώστε το παξιμάδι σύσφιξης (Σχ. 48, **Θέση 2**) με το πίσω κάλυμμα (Σχ. 48, **Θέση 3**).

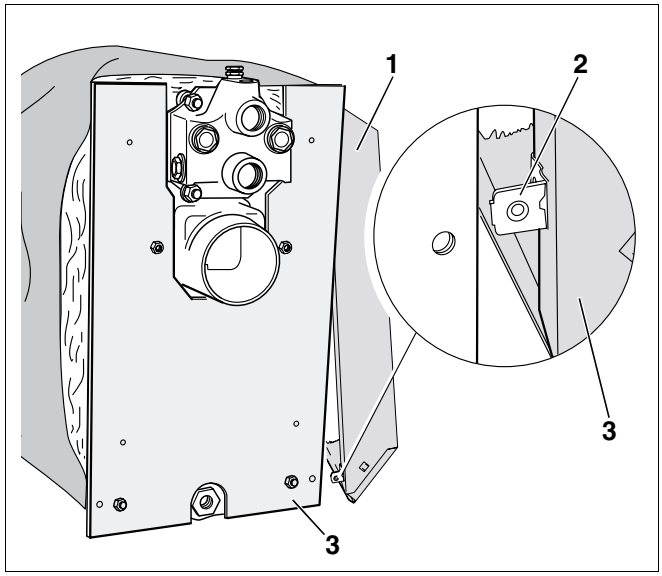

Σχ. 48 Βίδωμα πλευρικού καλύμματος με πίσω κάλυμμα

Θέση 1: *Πλευρικό κάλυμμα*

Θέση 2: *Παξιμάδι σύσφιξης*

Θέση 3: *Πίσω κάλυμμα*

Τοποθέτηση μπροστινού καλύμματος καυστήρα

- Αναρτήστε το μπροστινό κάλυμμα του λέβητα (Σχ. 49, **Θέση 1**) με την οπή στην άνω τραβέρσα και ωθήστε προς τα πίσω.
- Στερεώστε το μπροστινό κάλυμμα του λέβητα (Σχ. 49, **Θέση 1**) με δυο βίδες λαμαρίνας (Σχ. 49, **Θέση 2**) στα πλευρικά τοιχώματα.

ΥΠΟΔΕΙΞΗ ΧΡΗΣΤΗ

Για τη συναρμολόγηση του πίσω καλύμματος, ανατρέξτε στο κεφάλαιο Κεφάλαιο 10.4 "Τοποθέτηση πίσω καλύμματος του λέβητα", σελίδα 51.

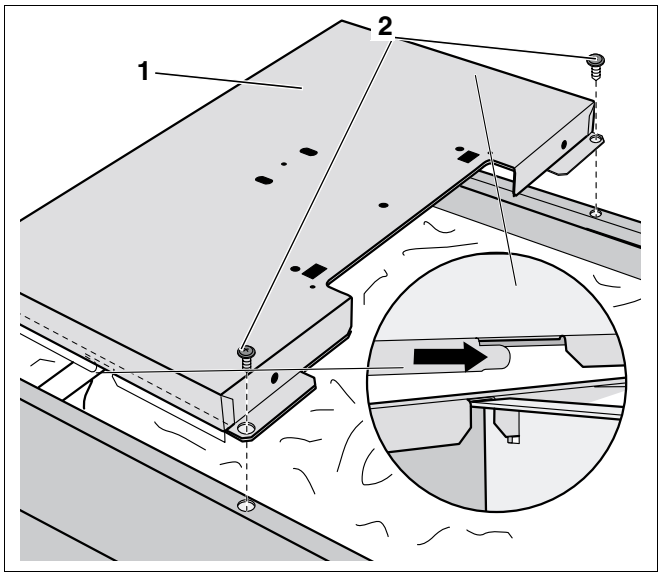

Σχ. 49 Τοποθέτηση μπροστινού καλύμματος του λέβητα

Θέση 1: *Μπροστινό κάλυμμα του λέβητα*

Θέση 2: *Βίδες λαμαρίνας*

Τοποθέτηση διάβασης καλωδίου

- Βιδώστε τη διάβαση καλωδίου (Σχ. 50, **Θέση 2**) στην οπή του πίσω καλύμματος του λέβητα (Σχ. 50, **Θέση 1**).

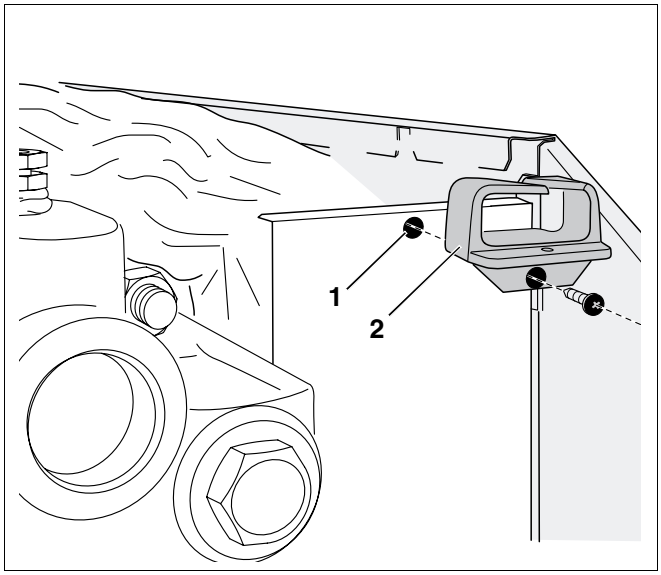

Σχ. 50 Τοποθέτηση διάβασης καλωδίου

Θέση 1: *Οπή πίσω καλύμματος του λέβητα*

Θέση 2: *Διάβαση καλωδίου*

Μόνωση κολλεκτέρ

Πριν συνδέσετε τα μονωτικά περιβλήματα (Σχ. 51, **Θέση 1**) με το κολλεκτέρ (Σχ. 51, **Θέση 2**), ανοίξτε τις οπές για τις συνδέσεις που θα χρειαστούν.

ΥΠΟΔΕΙΞΗ ΧΡΗΣΤΗ

- Ανοίξτε μόνο τις συνδέσεις που θα χρειαστούν αργότερα.

- Ανοίξτε τα μονωτικά περιβλήματα του κολλεκτέρ (Σχ. 51, **Θέση 1**) στα προβλεπόμενα σημεία (Σχ. 51).
- Τοποθετήστε τα δυο μονωτικά περιβλήματα (Σχ. 51, **Θέση 1**) στο κολλεκτέρ (Σχ. 51, **Θέση 2**).

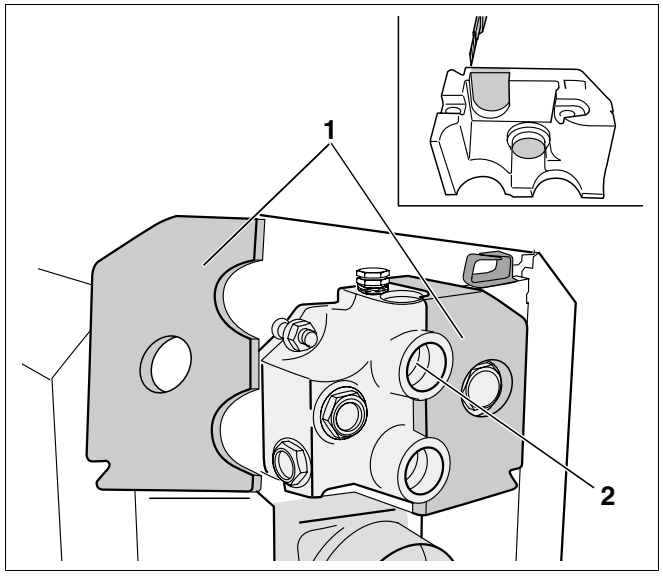

Σχ. 51 Άνοιγμα οπών σύνδεσης

Θέση 1: *Μονωτικά περιβλήματα*

Θέση 2: *Κολλεκτέρ*

- Τοποθετήστε την προστατευτική λαμαρίνα (Σχ. 52, **Θέση 1**) ωθώντας την αντίστοιχα Σχ. 52 στον οδηγό των περιβλημάτων.

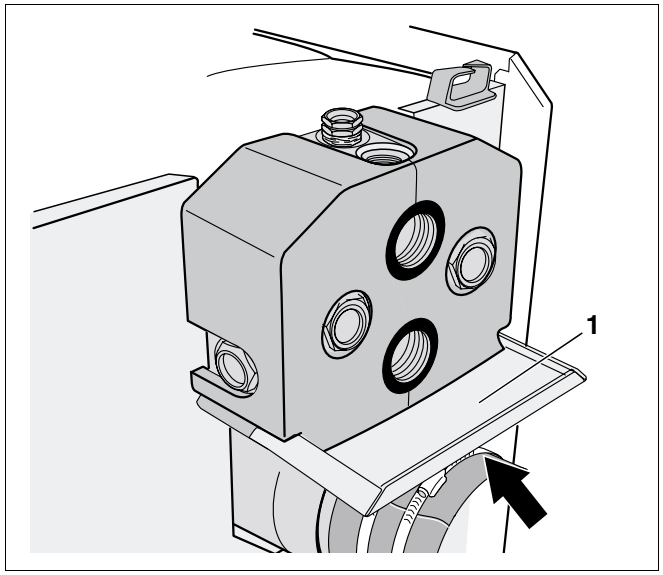

Σχ. 52 Τοποθέτηση λαμαρίνας προστασίας ακτινοβολίας

9 Σύνδεση λέβητα προς τον καπνοδόχο και την υδραυλική εγκατάσταση

Στο κεφάλαιο αυτό σας εξηγούμε πώς να προβείτε στη σύνδεση του λέβητα με τον καπνοδόχο και την υδραυλική εγκατάσταση.

ΥΠΟΔΕΙΞΗ ΧΡΗΣΤΗ

Για να αποφευχθούν να εισέρχονται βρωμιές στο λέβητα από την υδραυλική εγκατάσταση, συνιστούμε να τοποθετηθεί παγίδα βρωμιάς από τον πελάτη.

9.1 Τοποθέτηση στεγανοποιητικού κολάρου καυσαερίων (πρόσθετος εξοπλισμός)

ΥΠΟΔΕΙΞΗ ΧΡΗΣΤΗ

Σας συνιστούμε να χρησιμοποιήσετε στεγανοποιητικό κολάρο καπναγωγού (Σχ. 53, **Θέση 1**).

- Τοποθετήστε τον καπναγωγό (Σχ. 53, **Θέση 4**) τέρμα πάνω στο στόμιο (Σχ. 53, **Θέση 6**).
- Τοποθετήστε το στεγανοποιητικό κολάρο καπναγωγού (Σχ. 53, **Θέση 1**) με επικάλυψη επάνω γύρο από τον καπναγωγό (Σχ. 53, **Θέση 4**) και το στόμιο καπναγωγού.
- Τοποθετήστε τους σφικτήρες (Σχ. 53, **Θέση 5**) πάνω από το στεγανοποιητικό κολάρο (Σχ. 53, **Θέση 1**). Ωθήστε έναν σφικτήρα στο στόμιο καπναγωγού (Σχ. 53, **Θέση 6**). Πιέστε το δεύτερο σφικτήρα στον καπναγωγό (Σχ. 53, **Θέση 4**).

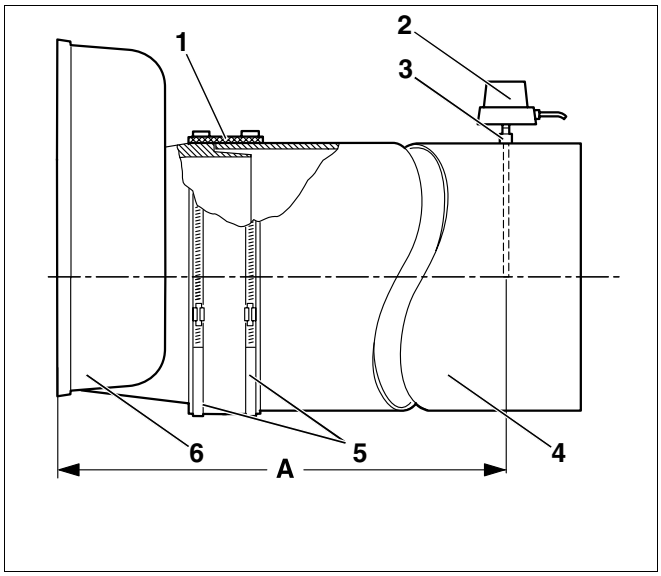

Σχ. 53 Τοποθέτηση αγωγού καυσαερίων

Θέση 1: *Στεγανοποιητικό κολάρο καυσαερίων*

Θέση 2: *Αισθητήρας θερμοκρασίας καυσαερίων*

Θέση 3: *Μούφα*

Θέση 4: *Αγωγός καυσαερίων*

Θέση 5: *Σφικτήρες*

Θέση 6: *Στόμιο καπναγωγού*

- Σφίξτε τους σφικτήρες (Σχ. 54, **Θέση 2**). Το στεγανοποιητικό κολάρο καπναγωγού (Σχ. 54, **Θέση 1**) πρέπει να εφάπτεται σφιχτά, χωρίς προεξοχές.

ΥΠΟΔΕΙΞΗ ΧΡΗΣΤΗ

- Αν χρειαστεί, σφίξτε τους σφικτήρες.

9.2 Τοποθέτηση αισθητήρα θερμοκρασίας καυσαερίων (πρόσθετος εξοπλισμός)

ΥΠΟΔΕΙΞΗ ΧΡΗΣΤΗ

- Κολλήστε τη μούφα (Σχ. 53, **Θέση 3**) με απόσταση 2 φορές τη διάμετρο του καπναγωγού (τιμή A) από το στόμιο καπναγωγού στον καπναγωγό.

- Τοποθετήστε τον αισθητήρα θερμοκρασίας καυσαερίων (Σχ. 53, **Θέση 2**, Σελίδα 44) ανάλογα με τις ξεχωριστές οδηγίες του.

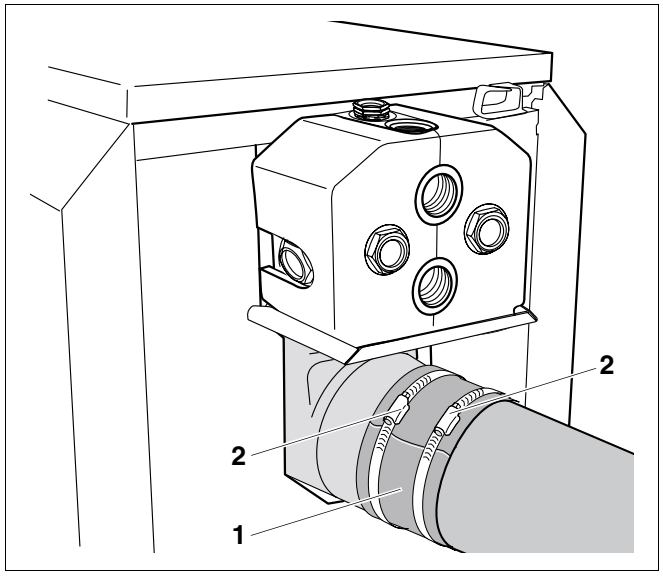

Σχ. 54 Τοποθέτηση στεγανοποιητικού κολάρου

Θέση 1: *Στεγανοποιητικό κολάρο καυσαερίων*

Θέση 2: *Σφικτήρες*

9.3 Υποδείξεις για τη σύνδεση του λέβητα με τους αγωγούς

Παρακαλούμε να προσέχετε τις εξής υποδείξεις για τη σύνδεση του λέβητα με τους αγωγούς. Οι υποδείξεις αυτές είναι σημαντικές για την απρόσκοπτη λειτουργία.

ΒΛΑΒΗ ΣΤΗΝ ΕΓΚΑΤΑΣΤΑΣΗ

λόγω διαρροών στους συνδέσμους.

ΠΡΟΣΟΧΗ!

- Τοποθετήστε τους αγωγούς χωρίς να ασκηθεί πίεση για να παραμείνουν στη θέση τους στους συνδέσμους του λέβητα.

9.3.1 Επιστροφή θέρμανσης

- Συνδέστε την επιστροφή θέρμανσης στην επιστροφή του λέβητα (Σχ. 55, **Θέση 3**).

ΥΠΟΔΕΙΞΗ ΧΡΗΣΤΗ

Για να αποφευχθούν να εισέλθουν βρωμιές από την υδραυλική εγκατάσταση στο λέβητα, συνιστούμε να τοποθετηθεί οπωσδήποτε από τον πελάτη μια παγίδα βρωμιάς.

9.3.2 Προσαγωγή θέρμανσης

- Συνδέστε την επιστροφή θέρμανσης στην επιστροφή του λέβητα (Σχ. 55, **Θέση 8**).

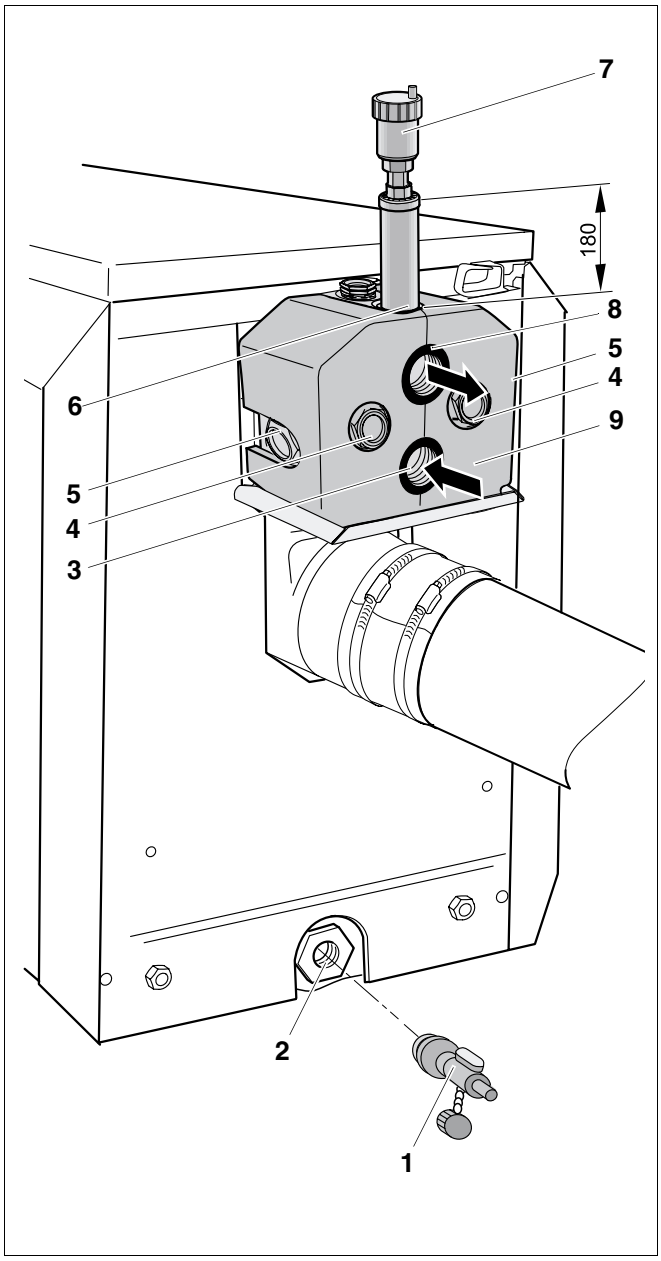

Σχ. 55 Πίσω πλευρά Logano G215 (διαστάσεις σε mm)

Θέση 1: *Κρουνός εκκένωσης και συμπλήρωσης*

Θέση 2: *Σύνδεσμος συμπλήρωσης και εκκένωσης (EL)*

Θέση 3: *Επιστροφή λέβητα (RK)*

Θέση 4: *Σύνδεση προσαγωγής θερμαντήρα νερού χρήσης (VS)*

Θέση 5: *Σύνδεση επιστροφής θερμαντήρα νερού χρήσης (RS)*

Θέση 6: *Προσαγωγή ασφαλείας (VSL)*

Θέση 7: *Εξαέρωση*

Θέση 8: *Προσαγωγή λέβητα (VK)*

Θέση 9: *Κολλεκτέρ*

9.3.3 Υποδείξεις για την προσαγωγή και επιστροφή ασφαλείας



ΠΡΟΣΟΧΗ!

ΒΛΑΒΗ ΣΤΗΝ ΕΓΚΑΤΑΣΤΑΣΗ

λόγω σύνδεσης λάθος τμημάτων στην προσαγωγή ασφαλείας (Σχ. 55, **Θέση 6**, Σελίδα 46).

- Μη συνδέσετε θερμαντήρα νερού χρήσης ή άλλο κύκλωμα θέρμανσης στην προσαγωγή ασφαλείας (Σχ. 55, **Θέση 6**, Σελίδα 46).



ΥΠΟΔΕΙΞΗ ΧΡΗΣΤΗ

Σας συνιστούμε να προβλέψετε στο κολλεκτέρ του λέβητα (Σχ. 55, **Θέση 9**, Σελίδα 46) ένα σετ ασφαλείας λέβητα (πρόσθετος εξοπλισμός) ή μια εξαέρωση (Σχ. 55, **Θέση 7**, Σελίδα 46 πρόσθετος εξοπλισμός).

9.4 Τοποθέτηση κρουνού εκκένωσης και συμπλήρωσης (πρόσθετος εξοπλισμός)

Για την πλήρωση της εγκατάστασης θέρμανσης, τοποθετήστε τον κρουνό συμπλήρωσης και εκκένωσης κατευθείαν στο λέβητα.

- Εισάγετε τον κρουνό (Σχ. 55, **Θέση 1**, Σελίδα 46) στεγανά στο σύνδεσμο συμπλήρωσης και εκκένωσης του λέβητα (Σχ. 55, **Θέση 2**, Σελίδα 46).

9.5 Σύνδεση θερμαντήρα νερού χρήσης (πρόσθετος εξοπλισμός)



ΥΠΟΔΕΙΞΗ ΧΡΗΣΤΗ

Μπορείτε να συνδέσετε θερμαντήρα νερού στην προσαγωγή ή στην επιστροφή για θερμαντήρα νερού (Σχ. 55, **Θέση 4** και **5**, Σελίδα 46), ανάλογα με την απαίτηση χώρου, δεξιά ή αριστερά.

10 Τοποθέτηση ταμπλό ρύθμισης

Στο κεφάλαιο αυτό εξηγείται η τοποθέτηση των ταμπλό ρύθμισης Logamatic και του σετ αισθητήρα του λέβητα. Επίσης μπορείτε να μάθετε για την τοποθέτηση της καλωδίωσης καυστήρα και αισθητήρα.

10.1 Στερέωση ταμπλό ρύθμισης

Στο Logano G215 μπορείτε να συνδέσετε τα ταμπλό ρύθμισης Logamatic. Η τοποθέτηση των διαφόρων τύπων ταμπλό ρύθμισης είναι η ίδια. Η συναρμολόγηση περιγράφεται εδώ στο παράδειγμα του Logamatic 2107.

- Τοποθετήστε τους γάντζους ένθεσης του ταμπλό ρύθμισης (Σχ. 56, **Θέση 2**) στις οβάλ οπές (Σχ. 56, **Θέση 3**) του μπροστινού καλύμματος (Σχ. 56, **Θέση 5**) του λέβητα.
- Ωθήστε το ταμπλό ρύθμισης προς την πόρτα του καυστήρα.
- Αφήστε τους ελαστικούς γάντζους του ταμπλό ρύθμισης (Σχ. 56, **Θέση 1**) να ασφαλίσουν στις διαβάσεις του καλύμματος (Σχ. 56, **Θέση 4**) του λέβητα πιέζοντάς τες.

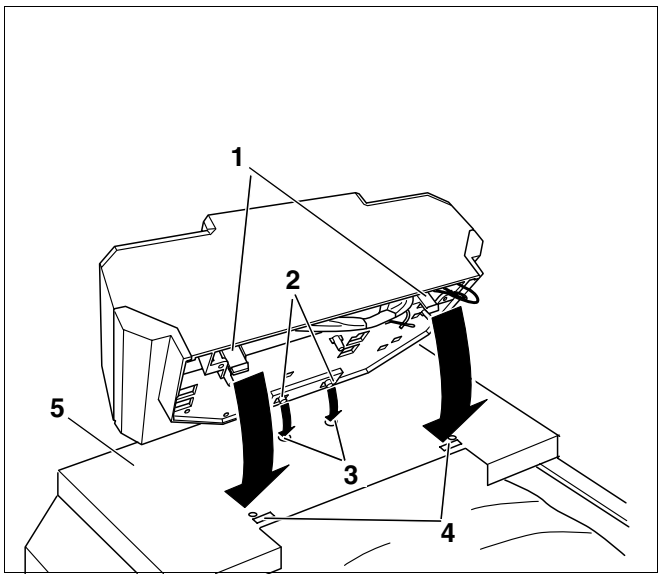

Σχ. 56 Τοποθετήστε το ταμπλό ρύθμισης (π.χ. της σειράς Logamatic 2107)

Θέση 1: *Ελαστικοί γάντζοι*

Θέση 2: *Γάντζοι ένθεσης*

Θέση 3: *Οβάλ οπές στο κάλυμμα του λέβητα*

Θέση 4: *Διαβάσεις μπροστινού καλύμματος λέβητα*

Θέση 5: *Μπροστινό κάλυμμα του λέβητα*

- Αφαιρέστε τους δυο κοχλίες (Σχ. 57, **Θέση 1**) του καλύμματος του ταμπλό ρύθμισης (Σχ. 57, **Θέση 2**) και αφαιρέστε το κάλυμμα (Σχ. 57, **Θέση 2**).
- Βιδώστε το ταμπλό ρύθμισης (Σχ. 57, **Θέση 3**) με τους δυο κοχλίες στερέωσης (Σχ. 57, **Θέση 4**) στα προβλεπόμενα σημεία (Σχ. 57, **Θέση 5**) στο ταμπλό ρύθμισης στο μπροστινό κάλυμμα του λέβητα.

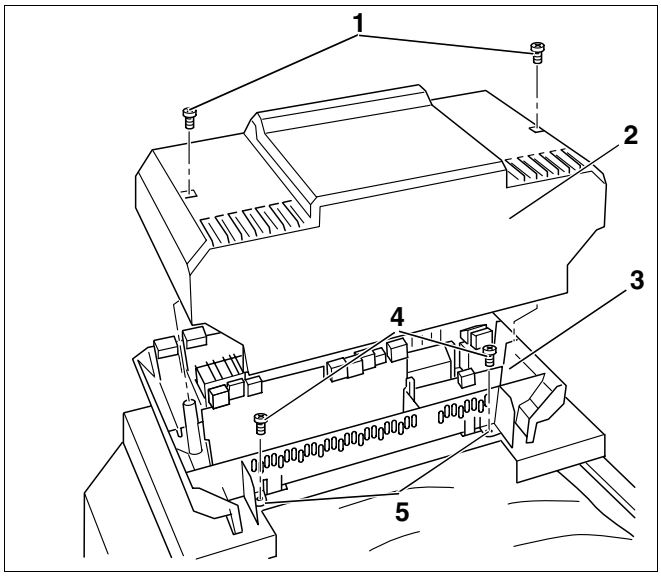

Σχ. 57 Αφαιρέστε το κάλυμμα (π.χ. ταμπλό ρύθμισης σειράς Logamatic 2107)

Θέση 1: *Κοχλίες καλύμματος*

Θέση 2: *Κάλυμμα ταμπλό ρύθμισης*

Θέση 3: *Ταμπλό ρύθμισης*

Θέση 4: *Κοχλίες στερέωσης*

Θέση 5: *Σημεία στερέωσης*

10.2 Τοποθέτηση σετ αισθητήρα θερμοκρασίας και καλωδίου καυστήρα

ΥΠΟΔΕΙΞΗ ΧΡΗΣΤΗ

Προσέχετε τα εξής σημεία κατά τη σύνδεση του ταμπλό ρύθμισης:

- Τοποθετήστε τους αγωγούς καλωδίων και τριχοειδούς αγωγούς με πολύ προσοχή!
- Μην κάμψετε τους τριχοειδούς αγωγούς κατά την τοποθέτηση!
- Διεξάγετε τις ηλεκτρολογικές εργασίες εντός της εγκατάστασης θέρμανσης μόνο, εφ' όσον διαθέτετε τις απαραίτητες γνώσεις για τις εργασίες αυτές, και αφήστε τις ηλεκτρικές συνδέσεις στον ηλεκτρολόγο.
- Προσέχετε τις τοπικές προδιαγραφές.

- Τοποθετήστε τους τριχοειδούς αγωγούς και το καλώδιο του αισθητήρα (Σχ. 58, **Θέση 2**) στη διάβαση καλωδίου στο μπροστινό κάλυμμα του λέβητα (Σχ. 58, **Θέση 1**).
- Απλώστε τους αγωγούς και το καλώδιο (Σχ. 58, **Θέση 2**) από τη διάβαση καλωδίου (Σχ. 58, **Θέση 4**) στο σημείο μέτρησης (Σχ. 58, **Θέση 5**).
- Τυλίξτε το υπόλοιπο του τριχοειδούς αγωγού και καλωδίου αισθητήρα (Σχ. 58, **Θέση 2**) που περισεύει και τοποθετήστε το στη θερμομόνωση του μπλοκ του λέβητα.
- Τοποθετήστε το καλώδιο του καυστήρα (Σχ. 58, **Θέση 3**) μέσω της διάβασης καλωδίου στο μπροστινό κάλυμμα του λέβητα (Σχ. 58, **Θέση 1**) προς το ταμπλό ρύθμισης.
- Συνδέστε το καλώδιο του καυστήρα (Σχ. 58, **Θέση 3**) στο ταμπλό ρύθμισης μετά την επιγραφή της κλέμας.

ΥΠΟΔΕΙΞΗ ΧΡΗΣΤΗ

Η θέσεις κλέμας των ταμπλό ρύθμισης Logamatic δεν είναι ίδιες. Μετά το άνοιγμα του ταμπλό ρύθμισης Logamatic, η κλέμα φαίνεται αμέσως.
Η επιφραφή της κλέμας των διαφόρων ταμπλό είναι ίδια.

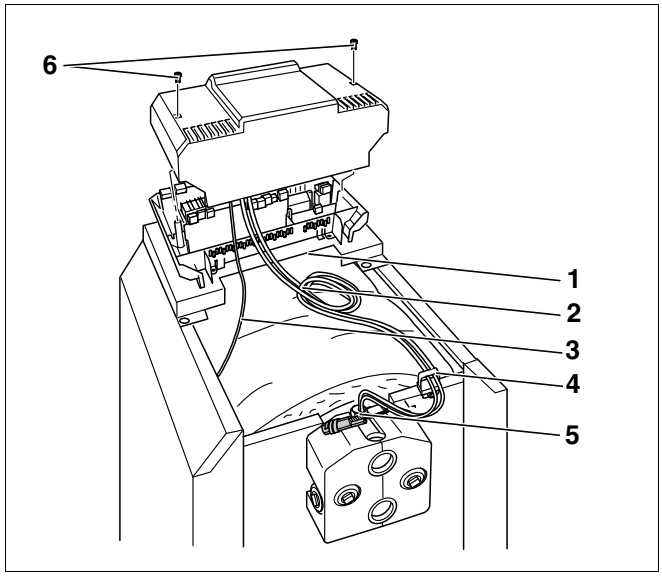

Σχ. 58 Τοποθέτηση αγωγών και σύνδεση

Θέση 1: *Διάβαση καλωδίου στο μπροστινό κάλυμμα του λέβητα*

Θέση 2: *Τριχοειδείς αγωγοί και καλώδιο αισθητήρα*

Θέση 3: *Καλώδιο καυστήρα*

Θέση 4: *Διάβαση καλωδίου*

Θέση 5: *Σημείο μέτρησης*

Θέση 6: *Κοχλίες καλύμματος*

- Συνδέστε σύμφωνα με την περιγραφή στην κλέμα.
- Κάνετε την υπόλοιπη ηλεκτρική σύνδεση σύμφωνα με τη συνδεσμολογία στα βύσματα/στις υποδοχές.

Θα πρέπει να ασφαλίσετε όλα τα καλώδια με σφικτήρες καλωδίων (περιλαμβάνονται με το ταμπλό ρύθμισης). Προβείτε στις εξής εργασίες:

- Τοποθετήστε σφικτήρα καλωδίου Σχ. 59 όπως φαίνεται στην εικόνα με τοποθετημένο το καλώδιο από πάνω στις σχισμές του πλαισίου (Σχ. 59, **βήμα 1**).
- Ωθήστε το σφικτήρα προς τα κάτω (Σχ. 59, **βήμα 2**).
- Πιέστε κόντρα (Σχ. 59, **βήμα 3**).
- Ανασηκώστε το μοχλό (Σχ. 59, **βήμα 4**).
- Τοποθετήστε εκ νέου το κάλυμμα (Σχ. 57, **Θέση 2,** Σελίδα 48) στο ταμπλό ρύθμισης.
- Ασφαλίστε με τους κοχλίες (Σχ. 57, **Θέση 1** το κάλυμμα Σελίδα 48) στο ταμπλό.

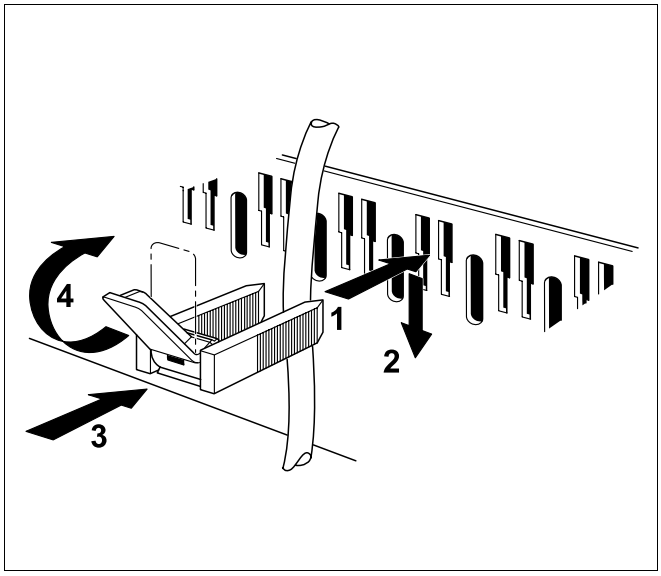

Σχ. 59 Ασφαλίστε τα καλώδια με σφικτήρα καλωδίου

10.3 Τοποθέτηση σετ αισθητήρα

- Εισάγετε το ελατήριο (Σχ. 60, **Θέση 3**) με το σετ αισθητήρα (Σχ. 60, **Θέση 2**) τέρμα μέσα στο κυάθιο (Σχ. 60, **Θέση 4**).

Κατά την εισαγωγή του σετ αισθητήρα στο κυάθιο (Σχ. 60, **Θέση 4**) ο πλαστικός έλικας (Σχ. 60, **Θέση 1**) μαζεύει αυτόματα.

- Ωθήστε την ασφάλεια του αισθητήρα (Σχ. 60, **Θέση 6**, συνοδεύει το ταμπλό ρύθμισης) από το πλάι στην κεφαλή του κυαθίου (Σχ. 60, **Θέση 5**).

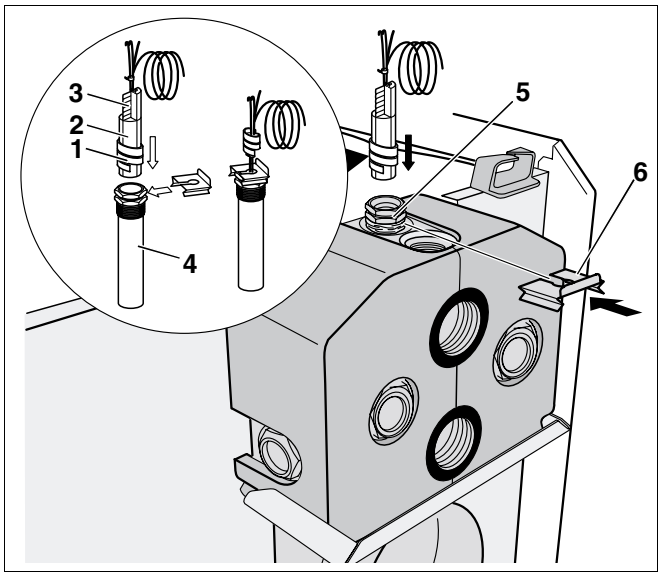

Σχ. 60 Τοποθέτηση σετ αισθητήρα

Θέση 1: *Πλαστικός έλικας*

Θέση 2: *Σετ αισθητήρα*

Θέση 3: *Ελατήριο*

Θέση 4: *Κυάθιο*

Θέση 5: *Κεφαλή κυαθίου*

Θέση 6: *Ασφάλεια αισθητήρα*

10.4 Τοποθέτηση πίσω καλύμματος του λέβητα

- Ωθήστε το πίσω κάλυμμα του λεβητα (Σχ. 61, **Θέση 1**) με τους κρίκους (Σχ. 61, **Θέση 2**) κάτω από το μπροστινό κάλυμμα (Σχ. 61, **Θέση 3**).
- Ακουμπήστε το πίσω κάλυμμα (Σχ. 61, **Θέση 1**) στα πλευρικά καλύμματα (Σχ. 61, **Θέση 4**).

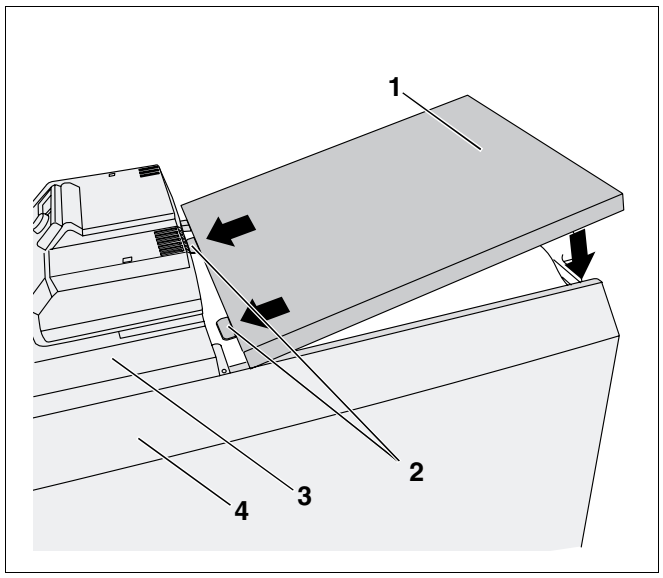

Σχ. 61 Τοποθέτηση πίσω καλύμματος του λέβητα

Θέση 1: *Πίσω κάλυμμα του λέβητα*

Θέση 2: *Κρίκοι*

Θέση 3: *Μπροστινό κάλυμμα του λέβητα*

Θέση 4: *Πλευρικό κάλυμμα*

11 Τοποθέτηση καυστήρα

- Κλείστε την πόρτα του καυστήρα (Σχ. 62, **Θέση 3**) με δυο βίδες (Σχ. 62, **Θέση 2**). Σφίξτε τις βίδες ομοιόμορφα.

11.1 Συναρμολόγηση καυστήρα για Logano G215 με καυστήρα Logatop

Στο λέβητα μεγέθους 45 και 68 του Logano G215 με καυστήρα Logatop, το καυστήρα έχει ήδη προσυναρμολογηθεί στην πόρτα του καυστήρα.

Στο λέβητα μεγέθους 82 πρέπει να το συναρμολογήσετε εσείς (βλέπε κεφάλαιο 11.2 "Τοποθέτηση καυστήρα με Logano G215"). Ο καυστήρας βρίσκεται σε ξεχωριτό κουτί.

- Συνδέστε το καλώδιο του καυστήρα με τον καυστήρα.

ΥΠΟΔΕΙΞΗ ΧΡΗΣΤΗ

Πώς να συνδέσετε το καλώδιο στον καυστήρα Logatop περιγράφεται στις οδηγίες συναρμολόγησης του καυστήρα σας.

11.2 Τοποθέτηση καυστήρα με Logano G215

Επειδή στο μοντέλο Logano G215 δεν περιλαμβάνεται καυστήρας, στερεώστε τον καυστήρα της επιλογής σας στη φλάντσα της πλάκας του καυστήρα (Σχ. 62, **Θέση 1**).

Συνδέστε το καλώδιο του καυστήρα με τον καυστήρα.

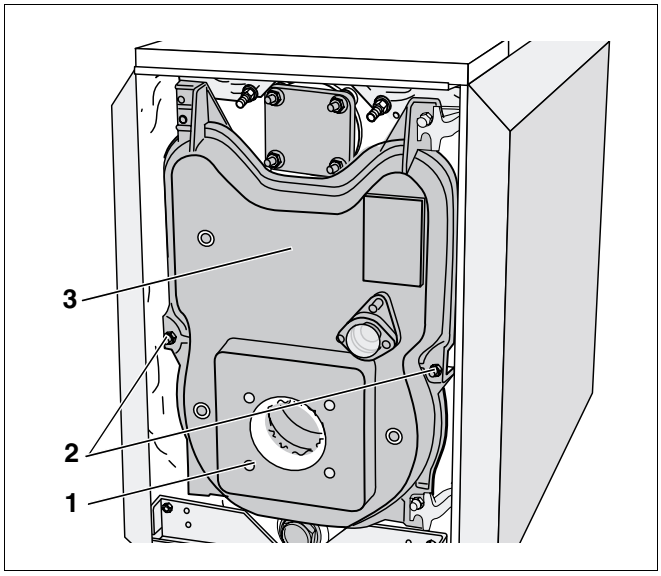

Εικ. 62 Τοποθέτηση καυστήρα

Θέση 1: *Κύκλος οπών στην πόρτα του καυστήρα*

Θέση 2: *Βίδες*

Θέση 3: *Πόρτα καυστήρα*

11.3 Τοποθέτηση επένδυσης της πόρτας καυστήρα /καλύμματος καυστήρα

Η τοποθέτηση της επένδυσης της πόρτας καυστήρα και του καλύμματος καυστήρα είναι ίδια. Η περιγραφή γίνεται με το παράδειγμα του καλύμματος καυστήρα: Στην περίπτωση αποκλίσεων συναρμολόγησης καλύμματος καυστήρα ή επένδυσης θύρας καυστήρα, αυτές αναφέρονται στο κείμενο.

ΥΠΟΔΕΙΞΗ ΧΡΗΣΤΗ

Το κάλυμμα του καυστήρα (Σχ. 64, **Θέση 3**) παραδίδεται συναρμολογημένο μόνο με το Logano G215 με καυστήρα Logatop μεγέθους 45 έως 68. Στο Logano G215 με καυστήρα Logatop μεγέθους 82, η επένδυση θύρας καυστήρα (Σχ. 63, **Θέση 3**) και ο καυστήρας Logatop TZ συναρμολογείται από εσάς.

- Αναρτήστε την επένδυση καυστήρα (Σχ. 63, **Θέση 3**) στο κεκαμένο σημείο του μπροστινού καλύμματος (Σχ. 63, **Θέση 1**).
- Ανασηκώστε ελαφρά την επένδυση θύρας καυστήρα (Σχ. 63, **Θέση 3**) έως ότου εισαχθεί στην κάτω τραβέρσα (Σχ. 63, **Θέση 2**).

ΥΠΟΔΕΙΞΗ ΧΡΗΣΤΗ

- Εξάγετε στο μοντέλο Logano G215 με καυστήρα Logatop τους αγωγούς πετρελαίου (Σχ. 64, **Θέση 4**) κατευθείαν από τα αρθρωτά πόδια του λέβητα από το πλάι.

- Αφαιρέστε την επένδυση θύρας καυστήρα (Σχ. 63, **Θέση 3**) ανασηκώνοντάς την ελαφρά.

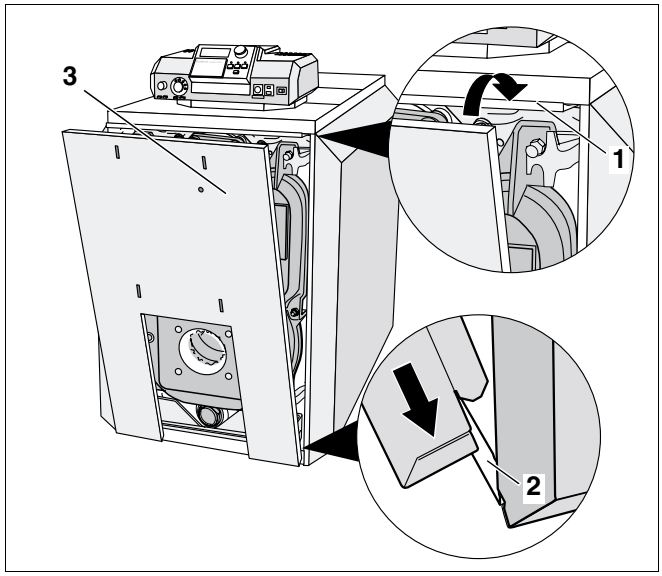

Εικ. 63 Τοποθέτηση επένδυσης θύρας καυστήρα (Logano G215)

Θέση 1: *Διαβάσεις μπροστινού καλύμματος λέβητα*

Θέση 2: *Κάτω τραβέρσα*

Θέση 3: *Επένδυση πόρτας καυστήρα*

11.4 Τοποθέτηση στοιχείου design

Η τοποθέτηση του στοιχείου design γίνεται με τον ίδιο τρόπο για τις εκδοχές Logano G215. Στην Σχ. 64 φαίνεται η συναρμολόγηση του στοιχείου design στις δυο εκδοχές.

- Αναρτήστε το στοιχείο (Σχ. 64, **Θέση 2**) προς την κατεύθυνση του βέλους (Σχ. 64, **Θέση 3**) ή στην επένδυση θύρας καυστήρα (Σχ. 64, **Θέση 1**).

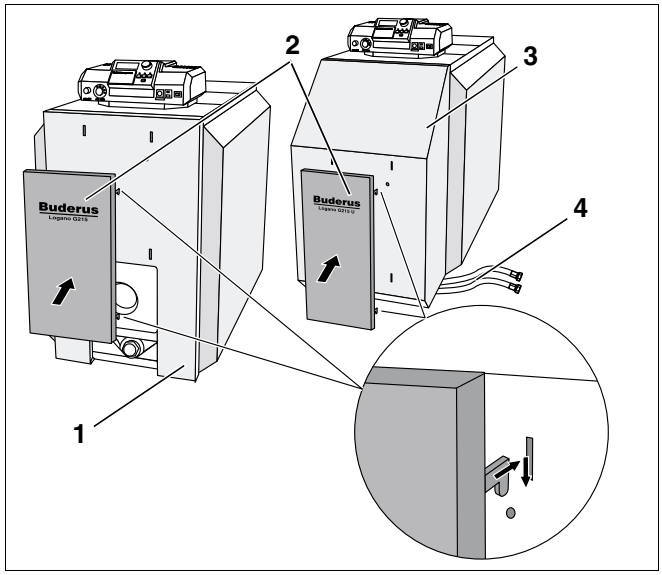

Εικ. 64 Τοποθέτηση στοιχείου design

Θέση 1: *Επένδυση πόρτας καυστήρα*

Θέση 2: *Στοιχεία design*

Θέση 3: *Κάλυμμα καυστήρα*

Θέση 4: *Αγωγοί πετρελαίου*

12 Θέση εγκατάστασης σε λειτουργία

Στο λέβητα Logano G215 μπορείτε να συνδέσετε ταμπλό ρύθμισης Logamatic. Η θέση σε λειτουργία των διαφόρων τύπων ταμπλό ρύθμισης είναι ίδια.

ΒΛΑΒΗ ΣΤΟ ΛΕΒΗΤΑ

λόγω υπερβολικής συσσώρευσης σκόνης.

ΠΡΟΣΟΧΗ!

- Μην αφήσετε το λέβητα να λειτουργήσει όταν υπάρχει πολύ σκόνη, π.χ. λόγω οικοδομικών εργασιών στο λεβητοστάσιο.

12.1 Ετοιμάστε την εγκατάσταση για λειτουργία

Για να μπορείτε να θέσετε σε λειτουργία την εγκατάσταση προβείτε στις εξής εργασίες:

- Ελέγξτε τις πλάκες κατεύθυνσης καυσαερίων για σωστή τοποθέτηση (βλέπε κεφάλαιο 8.3.2 "Τοποθέτηση πλακών κατεύθυνσης καυσαερίων", Σελίδα 35).
- Ρυθμίστε τον κόκκινο δείκτη (Σχ. 65, **Θέση 1**) του μανομέτρου της εγκατάστασης θέρμανσης στην απαιτούμενη ελάχιστη πίεση του ενός bar.
- Ελέγξτε την πίεση νερού της εγκατάστασης (βλέπε κεφάλαιο 14.5 "Έλεγχος και ρύθμιση πίεσης νερού", Σελίδα 63).
- Πριν τη θέση σε λειτουργία εξαερώστε την εγκατάσταση.
- Ανοίξτε την τροφοδοσία καυσίμων στην κεντρική εγκατάστασης φραγής καυσίμων.
- Ενεργοποιήστε το διακόπτη ανάγκης της θέρμανσης ή την ηλεκτρική ασφάλεια του λεβητοστασίου.

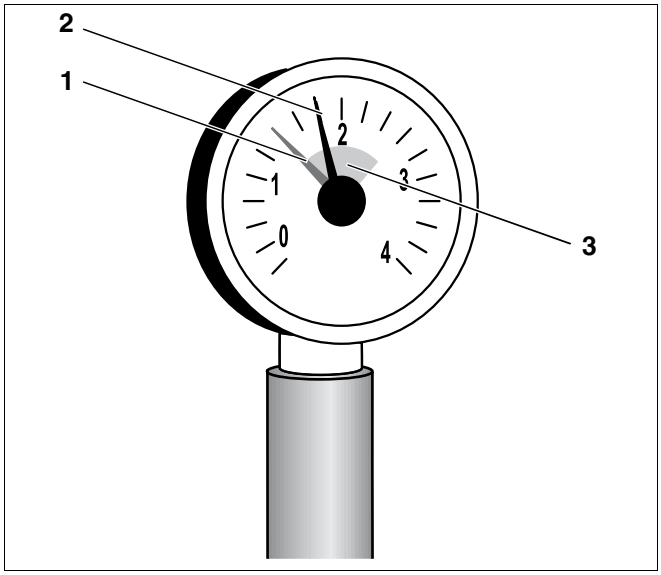

Σχ. 65 Μανόμετρο για κλειστές εγκαταστάσεις

Θέση 1: *Κόκκινος δείκτης*

Θέση 2: *Δείκτης μανόμετρου*

Θέση 3: *Πράσινη σήμανση*

12.2 Θέση σε λειτουργία του ταμπλό ρύθμισης και του καυστήρα

Θέστε σε λειτουργία τον λέβητα μέσω του ταμπλό ρύθμισης (στο παράδειγμα εδώ το ταμπλό ρύθμισης Logamatic 2107): Με τη θέση σε λειτουργία του ταμπλό ρύθμισης ενεργοποιείτε αυτόματα και τον καυστήρα. Στη συνέχεια ο καυστήρας μπορεί να ενεργοποιηθεί από το ταμπλό ρύθμισης. Περισσότερες πληροφορίες για το θέμα μπορείτε να βρείτε στις οδηγίες χρήσης του εκάστοτε ταμπλό ρύθμισης ή του καυστήρα.

ΥΠΟΔΕΙΞΗ ΧΡΗΣΤΗ

Αν διαπιστώσετε κατά τις μετρήσεις για το πρακτικό θέσης σε λειτουργία, ότι η θερμοκρασία των καυσαερίων είναι χαμηλή για τον καπνοδόχο (κίνδυνος δημιουργίας συμπυκνώματος), μπορείτε να την ανεβάσετε (βλέπε κεφάλαιο 12.3 "Αύξηση θερμοκρασίας καυσαερίων").

12.3 Αύξηση θερμοκρασίας καυσαερίων

Η θερμοκρασία καυσαερίων κυμαίνεται σε έναν νέο λέβητα με θερμοκρασία νερού λέβητα 80 °C ανάλογα με τη χωρητικότητά του μεταξύ περίπου 150 έως 175 °C.

Μπορείτε να ανεβάσετε τη θερμοκρασία των καυσαερίων αφαιρώντας τις πλάκες φραγής και κατεύθυνσης καυσαερίων.

Η αφαίρεση του καλύμματος καυστήρα και λέβητα διεξάγεται με τον ίδιο τρόπο. Το σχ. 66 δείχνει την αφαίρεση του καλύμματος καυστήρα.

- Αφερέστε το κάλυμμα καυστήρα (Σχ. 66, **Θέση** 1) απο την επένδυση του λέβητα. Ανασηκώστε γι' αυτό ελαφρά το κάλυμμα καυστήρα και αφαιρέστε το προς τα εμπρός.

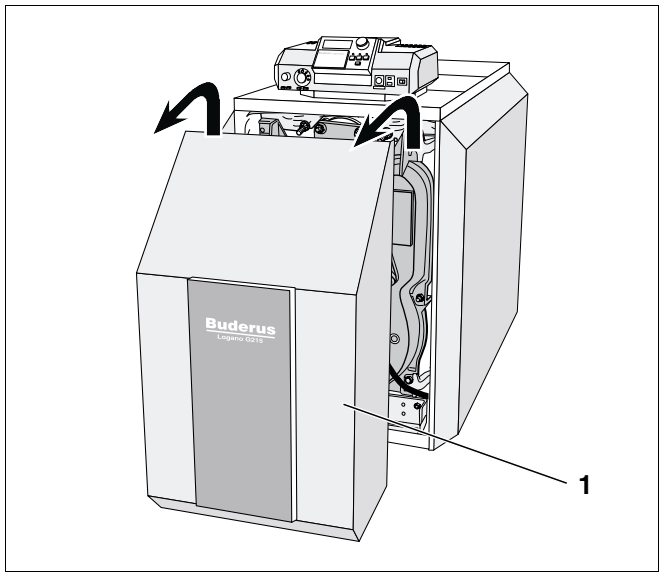

Σχ. 66 Αφαίρεση του καλύμματος καυστήρα

ΥΠΟΔΕΙΞΗ ΧΡΗΣΤΗ

Η κατάλληλη διάταξη των πλακών κατεύθυνσης καυσαερίων για τον αντίστοιχο λέβητα θα τη βρείτε στο κεφάλαιο "Τοποθέτηση πλακών κατεύθυνσης καυσαερίων", σελίδα 35.

12.3.1 Αφαίρεση πλάκα κατεύθυνσης καυσαερίων στη 2η διαδρομή

Αν η θερμοκρασία καυσαερίων είναι χαμηλή μπορείτε να αφαιρέσετε το ζεύγος της πλάκας καυσαερίων από την 2η διαδρομή.

ΥΠΟΔΕΙΞΗ ΧΡΗΣΤΗ

Σε περίπτωση που αποσυνδεθεί η παροχή αερίου από τον καυστήρα αερίου η πόρτα του καυστήρα επιτρέπεται να ανοιχθεί μόνο από εξειδικευμένο τεχνικό.

- Αφαιρέστε τις βίδες (Σχ. 67, **Θέση** 1) δεξιά και αριστερά απο τη πόρτα του καυστήρα (Σχ. 67, **Θέση** 2).
- Ανοίξτε την πόρτα του λέβητα.
- Αφαιρέστε την πλάκα κατεύθυνσης καυσαερίων (Σχ. 68, **Θέση 1**).
- Ελέγξτε εκ νέου τη θερμοκρασία καυσαερίων.

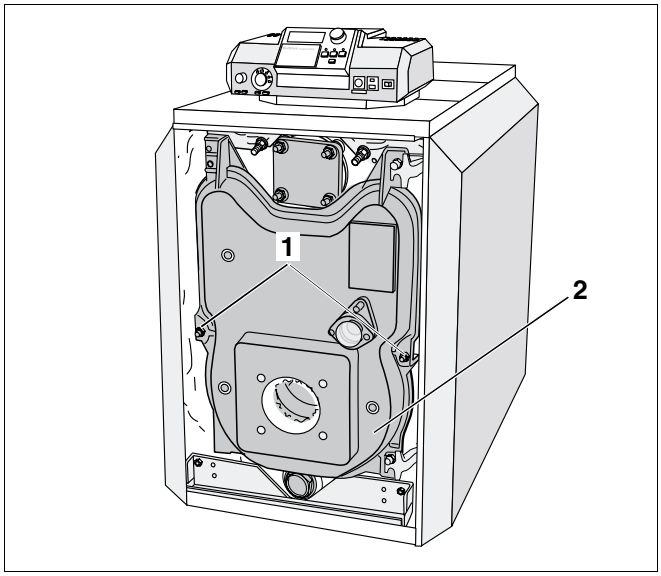

Σχ. 67 Ανοίξτε την πόρτα του καυστήρα

Θέση 1: *Βίδες άλλεν*

Θέση 2: *Πόρτα του καυστήρα*

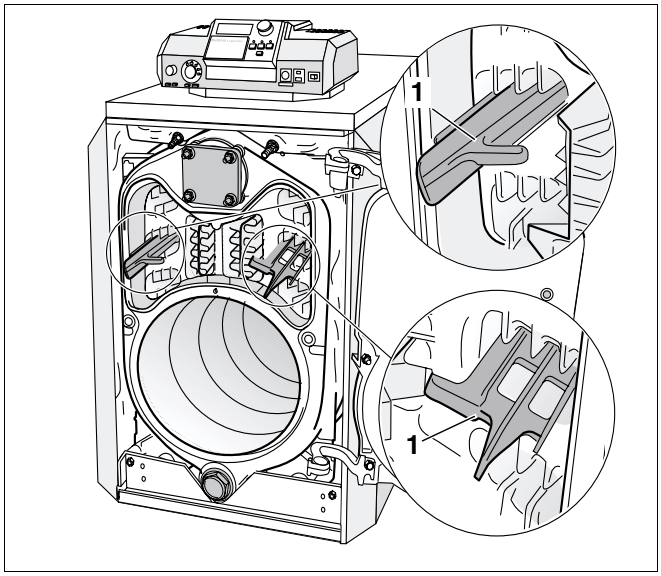

Σχ. 68 Αφαίρεση πλάκα κατεύθυνσης καυσαερίων (2η διαδρομή καυσαερίων).

12.3.2 Αφαίρεση πλάκας φραγής καυσαερίων

Αν η θερμοκρασία καυσαερίων είναι χαμηλή ακόμη και μετά την αφαίρεση των πλακών κατεύθυνσης καυσαερίων, μπορείτε να αφαιρέσετε και την πλάκα φραγής καυσαερίων, για περαιτέρω αύξηση της θερμοκρασίας.

- Αφαιρέστε την βίδα φραγής καυσαερίων (Σχ. 69, **Θέση 1**).
- Αφαιρέστε την πλάκα φραγής καυσαερίων (Σχ. 69, **Θέση 2**) απο το μπροστινό στοιχείο (Σχ. 69, **Θέση 3**).
- Κλείστε την πόρτα του λέβητα και ασφαλίστε την με τις δυο βίδες άλλεν.
- Ελέγξτε εκ νέου τη θερμοκρασία καυσαερίων.

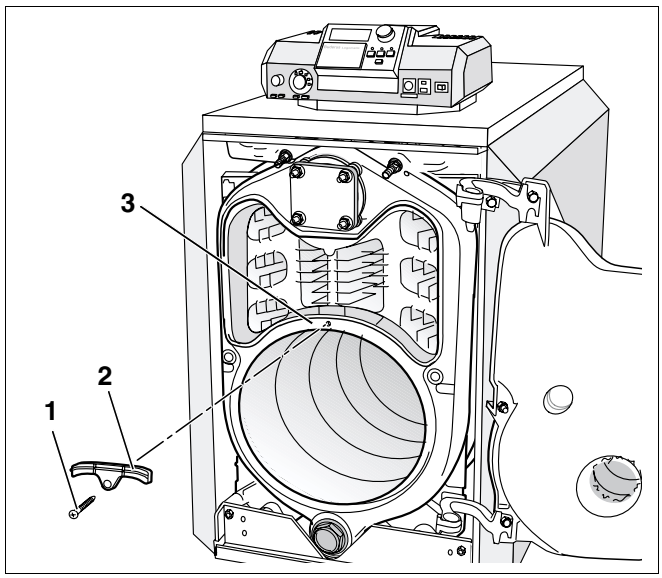

Σχ. 69 Αφαίρεση πλάκας φραγής καυσαερίων

Θέση 1: *Βίδα πλάκας φραγής καυσαερίων*

Θέση 2: *Πλάκα φραγής καυσαερίων*

Θέση 3: *Μπροστινό στοιχείο λέβητα*

12.4 Πρακτικό θέσης σε λειτουργία

Το Logano G215 λειτουργεί με λέβητα πετρελαίου ή αερίου. Συμπληρώστε προσεκτικά το πρακτικό θέσης σε λειτουργία κατά τη θέση σε λειτουργία του εκάστοτε λέβητα πετρελαίου ή αερίου.

- Υπογράψτε τις εργασίες θέσης σε λειτουργία που έγιναν και καταχωρήστε την ημερομηνία.

	Εργασίες θέσης σε λειτουργία	Σελίδα (μεμονωμένα βήματα εργασιών)	Σημειώσεις (υπογραφή)
1.	Πλήρωση εγκατάστασης θέρμανσης με νερό	Σελίδα 63	
2.	Εξαέρωση εγκατάστασης θέρμανσης μέσω των σωμάτων θέρμανσης		
3.	Κάνατε έλεγχο στεγανότητας;		
4.	Έλεγχος θέσης πλακών κατεύθυνσης καυσαερίων	Σελίδα 35	
5.	Θέση σε λειτουργία του ταμπλό ρύθμισης	Βλέπε έγγραφα σχετικά με το ταμπλό ρύθμισης	
6.	Θέση σε λειτουργία του καυστήρα	Βλέπε έγγραφα σχετικά με τον καυστήρα	
7.	Έλεγχος θερμοκρασίας καυσαερίων	Σελίδα 55	
8.	Ενημέρωση χειριστή, παράδοση τεχνικών εγγράφων		
9.	Επιβεβαίωση ορθής θέσης σε λειτουργία Σφραγίδα επιχείρησης / υπογραφή / ημ/νία		

ΥΠΟΔΕΙΞΗ ΧΡΗΣΤΗ

- Καταχωρήστε το κατάλληλο καύσιμο στον πίνακα (βλέπε οδηγίες χρήσης "Πρόλογος", σελ. 2).

13 Απενεργοποίηση της εγκατάστασης

ΠΡΟΣΟΧΗ!

ΒΛΑΒΗ ΣΤΗΝ ΕΓΚΑΤΑΣΤΑΣΗ

λόγω παγετού.

Όταν υπάρχει παγετός, η εγκατάσταση θέρμανσης μπορεί να παγώσει εφ' όσον είναι εκτός λειτουργίας.

- Προστατέψτε την εγκατάστασή σας από τον παγετό. Αφαιρέστε γι' αυτό το νερό θέρμανσης στο χαμηλότερο σημείο της εγκατάστασης θέρμανσης μέσω του κρουνού συμπλήρωσης και εκκένωσης. Η βαλβίδα εξαέρωσης στο υψηλότερο σημείο της εγκατάστασης πρέπει να είναι ανοιχτή.

13.1 Θέση εκτός λειτουργίας της εγκατάστασης με το ταμπλό

Απενεργοποιήστε την εγκατάσταση θέρμανσης από το ταμπλό ρύθμισης (ταμπλό ρύθμισης Logamatic). Με την απενεργοποίηση του ταμπλό ρύθμισης απενεργοποιείται και ο καυστήρας αυτόματα.

- Διακοπή τροφοδοσίας καυσίμων.

13.2 Θέση εκτός λειτουργίας της εγκατάστασης στην περίπτωση ανάγκης

ΥΠΟΔΕΙΞΗ ΧΡΗΣΤΗ

- Η θέση εκτός λειτουργίας της εγκατάστασης μέσω της ασφάλειας του λεβητοστάσιου ή του διακόπτη ανάγκης του συστήματος θέρμανσης να γίνεται μόνο σε εξαιρετικές περιπτώσεις.

Σε άλλες περιπτώσεις ανάγκης κλείστε αμέσως τον κεντρικό διακόπτη -και αποσυνδέστε την εγκατάσταση από την τροφοδοσία ρεύματος μέσω της ασφάλειας του λεβητοστασίου ή του διακόπτη ανάγκης.

- Διακοπή τροφοδοσίας καυσίμων.

14 Έλεγχος και συντήρηση εγκατάστασης

14.1 Γενικές υποδείξεις

Προσφέρετε στον πελάτη σας τη πελατολογημένη σύμβαση ετήσιας τεχνικής υποστήριξης. Για τα περιεχόμενα της σύμβασης ανατρέξτε στο κεφάλαιο Κεφάλαιο 14.6 "Πρώτόκολλα συντήρησης", σελίδα 64.



ΥΠΟΔΕΙΞΗ ΧΡΗΣΤΗ

Μπορείτε να παραγγείλετε τα ανταλλακτικά από τη Buderus, μέσω του καταλόγου ανταλλακτικών.

14.2 Ετοιμασία λέβητα για καθαρισμό

- Θέστε την εγκατάσταση εκτός λειτουργίας (βλέπε κεφάλαιο 13 "Απενεργοποίηση της εγκατάστασης", Σελίδα 59).



ΠΡΟΣΟΧΗ!

ΚΙΝΔΥΝΟΣ ΘΑΝΑΤΟΣ

λόγω ηλεκτρικού ρεύματος όταν είναι ανοιχτή η εγκατάσταση.

- Πριν ανοίξετε την εγκατάσταση: Αφαιρέστε την ηλεκτρική τάση από την εγκατάσταση ή αποσυνδέστε την από το ηλεκτρικό δίκτυο κατεβάζοντας την ασφάλεια.
- Ασφαλίστε την εγκατάσταση για να μην τεθεί κατά λάθος σε λειτουργία.
- Αφαιρέστε την επένδυση της πόρτας του καυστήρα ή το κάλυμμα (βλέπε κεφάλαιο 12.3 "Αύξηση θερμοκρασίας καυσαερίων", Σελίδα 55).



ΠΡΟΣΟΧΗ!

ΚΙΝΔΥΝΟΣ ΘΑΝΑΤΟΣ

λόγω έκρηξης εύφλεκτων αερίων.

- Προβείτε σε εργασίες στα τμήματα που φέρουν αέριο μόνο, εφ' όσον κατέχετε ειδική άδεια για τις εργασίες αυτές.
- Αφαιρέστε τις βίδες από την πόρτα του καυστήρα. Ανοίξτε την πόρτα του λέβητα (βλέπε κεφάλαιο 2.3.1 "Αφαίρεση πλακών κατεύθυνσης στη 2η διαδρομή καυσαερίων", Σελίδα 56).
- Αφαίρεση πλακών κατεύθυνσης καυσαερίων (βλέπε κεφάλαιο 8.3.2 "Τοποθέτηση πλακών κατεύθυνσης καυσαερίων", Σελίδα 35)

14.3 Καθαρισμός λέβητα με βούρτσα

- Αφαιρέστε τις πλάκες κατεύθυνσης καυσαερίου από τον δεύτερο (Σχ. 70, **Θέση 2**) και τρίτο αγωγό καυσαερίων (Σχ. 70, **Θέση 3**) (βλέπε κεφάλαιο 12.3 "Αύξηση θερμοκρασίας καυσαερίων", Σελίδα 55).

ΥΠΟΔΕΙΞΗ ΧΡΗΣΤΗ

Για τη σωστή διάταξη πλακών κατεύθυνσης καυσαερίων βλέπε κεφάλαιο "Τοποθέτηση πλακών κατεύθυνσης καυσαερίων", σελίδα 35.

- Καθαρίστε με τη βούρτσα (Σχ. 71, **Θέση 2**) την δεύτερη (Σχ. 71, **Θέση 3**) και τρίτη διαδρομή καυσαερίων (Σχ. 71, **Θέση 4**).
- Καθαρίστε το φλογοθάλαμο (Σχ. 71, **Θέση 5**) με τη βούρτσα καθαρισμού (Σχ. 71, **Θέση 1**).
- Αφαιρέστε τα υπολείμματα καύσης από το φλογοθάλαμο, τους καπναγωγούς και το στόμιο καυσαερίου.
- Καθαρίστε τις πλάκες κατεύθυνσης καυσαερίου.

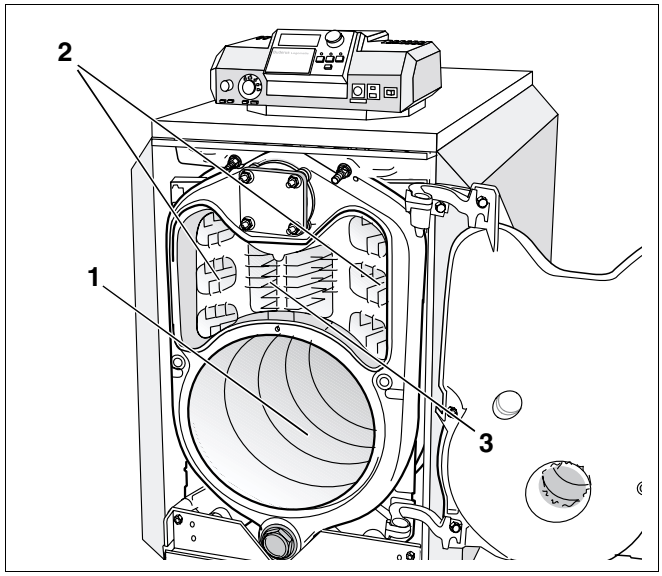

Εικ. 70 Καθαρισμός αγωγών καυσαερίων

Θέση 1: *Φλογοθάλαμος*

Θέση 2: *2η διαδρομή καυσαερίων (επιφάνειες θέρμανσης αγωγών καυσαερίων)*

Θέση 3: *3η διαδρομή καυσαερίων (επιφάνειες θέρμανσης αγωγών)*

- Βάλτε τις πλάκες στην ίδια θέση όπως πριν.
- Ελέγξτε το στεγανοποιητικό νήμα στην πόρτα του καυστήρα. Αντικαταστήστε τα στην περίπτωση σκλήρυνσης ή βλάβης.

ΥΠΟΔΕΙΞΗ ΧΡΗΣΤΗ

Τα στεγανοποιητικά νήματα διατίθενται στα υποκαταστήματα της Buderus.

ΒΛΑΒΗ ΣΤΗΝ ΕΓΚΑΤΑΣΤΑΣΗ

ΠΡΟΣΟΧΗ!

λόγω ανομοιόμορφων κοχλιώσεων.

- Σφίξτε ομοιόμορφα τις βίδες στην πόρτα του καυστήρα.

- Κλείστε τη θύρα του καυστήρα με τις δυο βίδες και ασφαλίστε την.

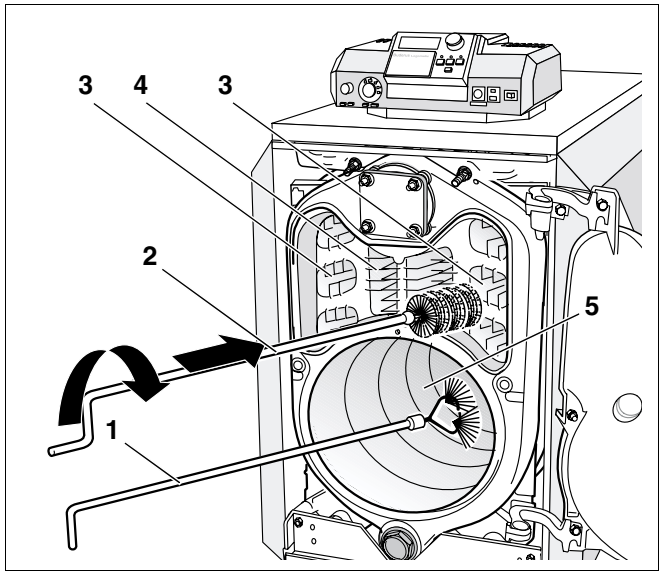

Εικ. 71 Καθαρισμός διαδρομών καυσαερίου

Θέση 1: *Βούρτσα καθαρισμού*

Θέση 2: *Βούρτσα καθαρισμού*

Θέση 3: *2η διαδρομή καυσαερίων (επιφάνειες θέρμανσης αγωγών)*

Θέση 4: *3η διαδρομή καυσαερίων (επιφάνειες θέρμανσης αγωγών)*

Θέση 5: *Φλογοθάλαμος*

14.4 Καθαρισμός λέβητα με νερό

Για τον υγρό καθαρισμό, χρησιμοποιείτε καθαριστικό υγρό ανάλογα με τις βρωμιές.

Προχωρήστε για τον υγρό καθαρισμό με την ίδια σειρά όπως περιγράφεται για τον καθαρισμό με τις βούρτσες (βλέπε κεφάλαιο 14.3 "Καθαρισμός λέβητα με βούρτσα", Σελίδα 61).

ΥΠΟΔΕΙΞΗ ΧΡΗΣΤΗ

- Για τον υγρό καθαρισμό, (με χημικά απορρυπαντικά), προσέχετε τις οδηγίες χρήσης του εξοπλισμού καθαρισμού και του απορρυπαντικού. Μπορεί να χρειαστεί να εφαρμόσετε άλλον τον τρόπο υγρού καθαρισμού από ο, τι περιγράφεται εδώ.

- Επιλέξτε το υγρό καθαρισμού ανάλογα με τη βρωμιά (καπνιά ή κρούστα).
- Καλύψτε το ταμπλό ρύθμισης με πλαστική μεμβράνη, δεν επιτρέπεται να εισέλθουν σταγονίδια στη συσκευή.
- Ψεκάστε τους αγωγούς καυσαερίων από πάνω ομοιόμορφα με το υγρό καθαρισμού.
- Θερμαίνετε το λέβητα σε θερμοκρασία νερού τουλάχιστον 70 °C.
- Βουρτσίστε τους αγωγούς καυσαερίων.

14.5 Έλεγχος και ρύθμιση πίεσης νερού

Με κλειστές εγκαταστάσεις, ο δείκτης του μανομέτρου πρέπει να βρίσκεται εντός της πράσινης περιοχής.

Ο κόκκινος δείκτης του μανομέτρου πρέπει να έχει ρυθμιστεί στην απαιτούμενη για την εγκατάσταση πίεση.

ΥΠΟΔΕΙΞΗ ΧΡΗΣΤΗ

- Δημιουργήστε πίεση λειτουργίας τουλάχιστον ενός bar.

- Ελέγξτε την πίεση νερού της εγκατάστασης.

Αν ο δείκτης του μανόμετρου βρίσκεται χαμηλότερα από (Σχ. 72, **Θέση 2**) την πράσινη σήμανση (Σχ. 72, **Θέση 3**) τότε η πίεση της εγκατάστασης είναι πολύ χαμηλή. Πρέπει να συμπληρώσετε νερό στην εγκατάσταση.

ΠΡΟΣΟΧΗ!

ΒΛΑΒΗ ΣΤΗΝ ΕΓΚΑΤΑΣΤΑΣΗ

λόγω συχνής συμπλήρωσης.

Αν είναι απαραίτητο να γεμίζεται συχνά την εγκατάστασή σας με νερό συμπλήρωσης, τότε μπορεί ανάλογα με την ποιότητα του νερού να φθαρεί η εγκατάστασή σας εξαιτίας διάβρωσης και δημιουργίας πέτρας

- Φροντίστε για την εξαέρωση της εγκατάστασης.
- Ελέγξτε την εγκατάσταση θέρμανσης για στεγανότητα και το δοχείο εκτονώσεως για δυνατότητα λειτουργίας.

ΠΡΟΣΟΧΗ!

ΒΛΑΒΗ ΣΤΗΝ ΕΓΚΑΤΑΣΤΑΣΗ

Λόγω συστολοδιαστολών.

- Η πλήρωση να γίνεται μόνο με κρύα την εγκατάσταση (η θερμοκρασία προσαγωγής επιτρέπεται να ανέρχεται το πολύ σε 40 °C).

- Συμπληρώστε νερό μέσω του κρουνού συμπλήρωσης και εκκένωσης της εγκατάστασης.
- Εξαερώστε την εγκατάσταση όλη.
- Ελέγξτε εκ νέου την πίεση νερού.

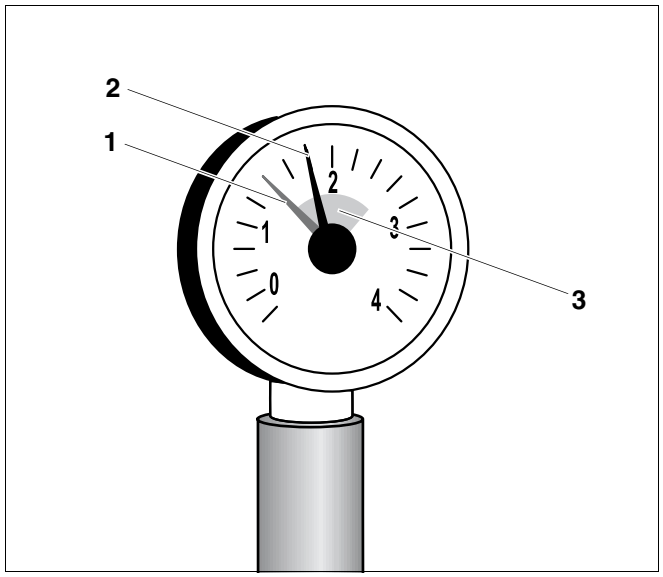

Εικ. 72 Μανόμετρο για κλειστές εγκαταστάσεις

Θέση 1: *Κόκκινος δείκτης*

Θέση 2: *Δείκτης μανόμετρου*

Θέση 3: *Πράσινη περιοχή*

14.6 Πρώτόκολλα συντήρησης

Με τα πρακτικά ελέγχου και συντήρησης εξασφαλίζετε τη συνοπτική εικόνα για τις επικείμενες εργασίες ελέγχου και συντήρησης.

Συμπληρώνετε τα πρακτικά κατά τον έλεγχο και τη συντήρηση.

- Υπογράψτε τις εργασίες ελέγχου και συντήρησης που ολοκληρώσατε και καταχωρήστε την ημερομηνία.

	Εργασίες ελέγχου	Σελίδα (μεμονωμένα βήματα εργασιών)	Σημειώσεις
1.	Έλεγχος γενικής κατάστασης της εγκατάστασης		
2.	Οπτικός έλεγχος και έλεγχος λειτουργίας της εγκατάστασης		
3.	Τμήματα εγκατάστασης θέρμανσης που φέρουν νερό και καύσιμα Έλεγχος ως προς: - τη στεγανότητα - ορατή διάβρωση - σημάδια γήρατος		
4.	Ελέγξτε το φλογοθάλαμο και την επιφάνεια θέρμανσης ως προς την καθαριότητα, έχοντας θέσει την εγκατάσταση εκτός λειτουργίας	Σελίδα 59 Σελίδα 61	
5.	Έλεγχος καυστήρα	Βλέπε έγγραφα σχετικά με Καυστήρας	
6.	Έλεγχος καυσαερίων ως προς τη λειτουργικότητα και την ασφάλειά τους	Βλέπε έγγραφα σχετικά με Καυστήρας	
7.	Έλεγχος πίεσης νερού και προπίεσης του δοχείου διαστολής	Σελίδα 63	
8.	θερμαντήρα νερού και άνοδο μαγνησίου ως προς τη λειτουργία τους	Βλέπε έγγραφα σχετικά με θερμαντήρα νερού	
9.	Έλεγχος κατάλληλης ρύθμισης ταμπλό ρύθμισης	Βλέπε έγγραφα σχετικά με το ταμπλό ρύθμισης	
10.	Τελικός έλεγχος των εργασιών συντήρησης, μέτρηση και καταγραφή αποτελεσμάτων μέτρησης και ελέγχου		
	Επιβεβαίωση επαγγελματικού ελέγχου με υπογραφή, ημερομηνία και σφραγίδα		

	Εργασίες συντήρησης κατόπιν ελέγχου	Σελίδα (μεμονωμένα βήματα εργασιών)	Σημειώσεις
1.	Απενεργοποίηση της εγκατάστασης	Σελίδα 59	
2.	Αφαίρεση και καθαρισμός πλακών κατεύθυνσης καυσαερίων	Σελίδα 61	
3.	Καθαρισμός αγωγών καυσαερίων (επιφάνειες θέρμανσης)	Σελίδα 61	
4.	Καθαρισμός φλογοθάλαμου	Σελίδα 61	
5.	Τοποθέτηση πλακών κατεύθυνσης καυσαερίων	Σελίδα 35	
6.	Έλεγχος στεγανοποιητικών/στεγανοποιητικών νημάτων στον καυστήρα και ενδεχομένως αντικατάσταση		
7.	Θέση εγκατάστασης σε λειτουργία	Σελίδα 54	
8.	Τελικός έλεγχος εργασιών συντήρησης, μέτρηση και καταγραφή αποτελεσμάτων μέτρησης και ελέγχου	Βλέπε έγγραφα σχετικά με Καυστήρας	
9.	Έλεγχος λειτουργίας και ασφάλειας κατά τη λειτουργία (Διατάξεις ασφαλείας)		
	Επιβεβαίωση επαγγελματικής συντήρησης με υπογραφή, ημερομηνία και σφραγίδα		

15 Διόρθωση βλαβών καυστήρα

Οι δυσλειτουργίες της εγκατάστασης θέρμανσης εμφανίζονται στην ένδειξη του ταμπλό ρύθμισης, περαιτέρω πληροφορίες για τις ενδείξεις δυσλειτουργίες θα βρείτε στις οδηγίες συντήρησης του εκάστοτε θερμοστάτη. Η δυσλειτουργία του ταμπλό ρύθμισηςεμφανίζεται επίσης με υχνία που αναβοσβήνει στον καυστήρα.

Στο μοντέλο Logano G215 με καυστήρα Loga-top πρέπει να αφαιρέσετε το κάλυμμα του καυστήρα για να διορθώσετε μια δυσλειτουργία του καυστήρα.

- Αφαιρέστε το κάλυμμα καυστήρα (Σχ. 73, **Θέση 1**).

ΠΡΟΣΟΧΗ!

ΒΛΑΒΗ ΣΤΗΝ ΕΓΚΑΤΑΣΤΑΣΗ

λόγω συχνού πατήματος του πλήκτρου αποκατάστασης βλάβης.

Αν σε περίπτωση μη ενεργοποίησης του καυστήρα πατήσετε το πλήκτρο διόρθωσης δυσλειτουργίας περισσότερες από τρεις συνεχόμενες φορές, μπορεί να υποστεί βλάβη ο μετασχηματιστής ενεργοποίησης του καυστήρα.

- Μην προσπαθείτε να αποκαταστήσετε τις βλάβες περισσότερες από τρεις συνεχόμενες φορές μέσω του πλήκτρου αποκατάστασης βλαβών.

- Πατήστε το πλήκτρο αποκατάστασης βλαβών του καυστήρα (βλέπε οδηγίες χειρισμού του καυστήρα).

Όταν ο καυστήρας δεν ξεκινήσει μετά από τρεις απόπειρες εκκίνησης, ανατρέξτε στις οδηγίες συναρμολόγησης και συντήρησης καυστήρων Logatop στο κεφάλαιο "Αποκατάσταση δυσλειτουργιών".

Αν ο λέβητας δε διαθέτει καυστήρα της Buderus, ανατρέξτε στα έγγραφα που σας παραδόθηκαν με τον καυστήρα.

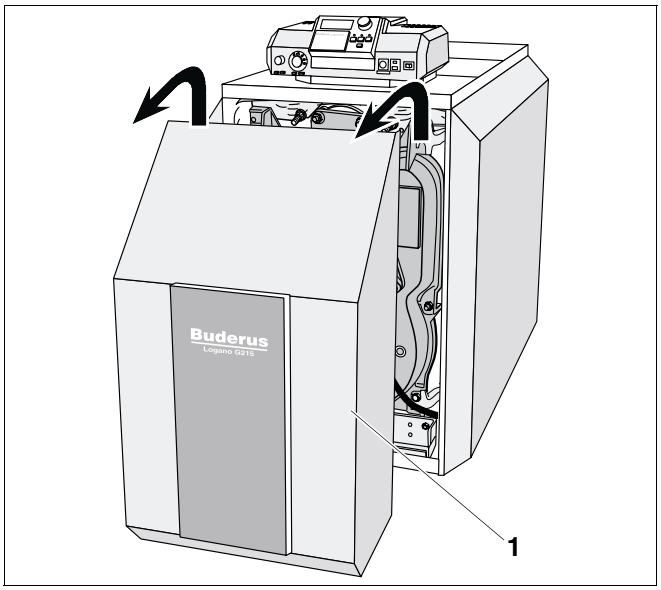

Εικ. 73 Αφαίρεση καλύμματος

Θέση 1: *Κάλυμμα καυστήρα*

16 Ευρετήριο

Α

Αγωγός τροφοδοσίας 27
Ανάρτηση αριστερά 15, 36
Ανάρτηση δεξιά 15, 36
Ανοίξτε 56
Απόσταση από τους τοίχους 15
Ασφάλεια 59

Β

Βιδωτά πόδια 34
Βούρτσα καθαρισμού 61

Γ

Γάντζοι μεντεσέδων 36

Δ

Διακόπτης ανάγκης 7
Διάβαση καλωδίου 42

Ε

Ενεργο 54
Επένδυση πόρτας καυστήρα 53
Επιφάνειες θέρμανσης 61
Εργαλείο πίεσης 18, 23
Ελεγχος 60
Ελεγχος στεγανότητας 31

Θ

Θεμελίωση 15
Θερμοκρασία καυσαερίων 10, 12
Θερμοκρασία προροής 5
Θερμομόνωση 8, 39
Θερμοστάτης 5
Θέση σε λειτουργία 54
Θηλές μεντεσέδων 36

Κ

Καύσιμα 5
Κατασκευή θεμελίωσης 15
Καυστήρας Logatop 8, 52
Καλώδια αισθητήρα 48, 49
Καλώδιο καυστήρα 39, 49
Κεντρικός διακόπτης 59
Κρουνός εκκένωσης και συμπλήρωσης 30
Κυάθιο 29, 50
Κάλυμμα καυστήρα 53
Κλείσιμο πλημνών του λέβητα 30

Μ

Μανδύας καυστήρα 8
Μανόμετρο 32, 54, 63
Μεταφορά 14
Μπροστινό κάλυμμα του λέβητα 42
Μπλοκ του λέβητα (δεμένος) 33
Μπλοκ του λέβητα (λυμένος) 17
Μπλοκ λέβητα 8
Μονωτικά περιβλήματα 43

Π

Παγετός 15, 59
Περίπτωση ανάγκης 59
Περιπτώσεις κινδύνου 59
Πρωτόκολλα 64
Πίεση νερού 63
Πίσω κάλυμμα λέβητα 51
Πίσω τοίχωμα του λέβητα 37
Πλευρικά τοιχώματα 40
Πλάκα κατεύθυνσης καυσαερίου 35
Πλάκα κατεύθυνσης καυσαερίων 56
Πόρτα καυστήρα 15, 52

Ρ

Ράβδοι συγκράτησης (ντίζες) 27

Σ

Σύμβαση συντήρησης 60
Σύμβαση τεχνικής υποστήριξης 60
Σύμβαση τεχνικής υποστήριξης πελατολογημένη . 60
Σύμβολο σύνδεσης 9, 11
Στόμιο καπναγωγού 30
Συνθήκες λειτουργίας λέβητα 5
Συντήρηση 60
Συσκευασία 13
Σφικτήρας (καλωδίου καυστήρα) 39
Σημείο μέτρησης 29, 49

Τ

Ταμπλό ρύθμισης 8, 48
Τραβέρσα 38
Τριχοειδείς αγωγοί 49

Τυφλή φλάντσα 31
Τοποθέτηση 15

Υ

Υγρός καθαρισμός 62
Υπερπίεση λειτουργίας, μέγιστη 5

Φ

Φλάντζα 27, 43
Φλογοθάλαμος 61

Σημειώσεις

Buderus

HEIZTECHNIK

Konformitätserklärung

Declaration of conformity

Déclaration de conformité

Wir
We
Nous

Buderus Heiztechnik GmbH, D-35576 Wetzlar

erklären in alleiniger Verantwortung , dass das Produkt
declare under our responsibility that the product
déclarons sous notre seule responsabilité que le produit

Logano G 215 BE/TE

konform ist mit den Anforderungen der Richtlinien
is in conformity with the requirements of the directives
est conforme aux exigences des directives

Richtlinie Directive Directive		Norm Standard Norme	Identnummer Identification number Numéro d'identification
98/37/EC	machinery directive	EN 303-1 EN 267	-
92/42/EEC	boiler efficiency directive	-	CE-0085AS0368
73/23/EEC	low voltage directive	EN 60335	-
89/336/EEC	EMC directive	EN 55014 EN 60730-1 EN 50081-1	-
97/23/EC*	pressure equipment directive	TRD 702 EN 303-1	-

* nur gültig für den Betrieb als Heißwassererzeuger (mit TS>110°C)
effective only if operating as hot water boiler (with TS>110°C)
uniquement valable pour chaudière chauffage seul (avec TS>110°C)

Ergänzung für Deutschland :
Supplement for Germany :
Supplément pour l'Allemagne :

- HeizAnlV vom 04.05.1998 : Niedertemperaturkessel gemäß § 2, Abs. 7
- 1.BImSchV vom 07.08.1996 : NO_x < 120 mg/kWh (Heizöl EL) gemäß § 7, Abs. 2

Wetzlar, 13.06.2000

BUDERUS HEIZTECHNIK GMBH

Becker Dr. Schulte

Buderus
HEIZTECHNIK

Konformitätserklärung

Declaration of conformity

Déclaration de conformité

Wir
We
Nous

Buderus Heiztechnik GmbH, D-35576 Wetzlar

erklären in alleiniger Verantwortung , dass das Produkt
declare under our responsibility that the product
déclarons sous notre seule responsabilité que le produit

Logano G 215

konform ist mit den Anforderungen der Richtlinien
is in conformity with the requirements of the directives
est conforme aux exigences des directives

Richtlinie Directive Directive		Norm Standard Norme	Identnummer Identification number Numéro d'identification
90/396/EEC	gas appliance directive	EN 303-1 EN 303-3	CE-0085AS0368
92/42/EEC	boiler efficiency directive	-	CE-0085AS0368
73/23/EEC	low voltage directive	EN 60335	-
89/336/EEC	EMC directive	EN 55014 EN 60730-1 EN 50081-1	-
97/23/EC*	pressure equipment directive	TRD 702 EN 303-1	-

* nur gültig für den Betrieb als Heißwassererzeuger (mit TS>110°C)
effective only if operating as hot water boiler (with TS>110°C)
uniquement valable pour chaudière chauffage seul (avec TS>110°C)

Ergänzung für Deutschland :
Supplement for Germany :
Supplément pour l'Allemagne :

- HeizAnlV vom 04.05.1998 : Niedertemperaturkessel gemäß § 2, Abs. 7

- 1.BImSchV vom 07.08.1996 : NO_x < 80 mg/kWh (Erdgas) gemäß § 7, Abs. 2
  NO_x < 120 mg/kWh (Heizöl EL) gemäß § 7, Abs. 2

Wetzlar, 13.06.2000

BUDERUS HEIZTECHNIK GMBH

Becker Dr. Schulte

Τεχνική εταιρεία συντήρησης θερμάνσεων:

Buderus

HEIZTECHNIK

Buderus Heiztechnik GmbH, 35573 Wetzlar
http://www.heiztechnik.buderus.de
Ηλ. ταχυδρομείο: info@heiztechnik.buderus.de