Οδηγίες συναρμολόγησης και συντήρησης

Ειδικός λέβητας θέρμανσης για πιεστικούς καυστήρες πετρελαίου/αερίου Logano G115 και Logano G115 με καυστήρα Logatop



Buderus

Πρόλογος

CE Η συσκευή εκπληρώνει τις βασικές απαιτήσεις των οικείων ευρωπαϊκών οδηγιών:

- 90/396/ΕΟΚ Οδηγία συσκευών αερίου
- 98/37/ΕΚ Οδηγία περί μηχανημάτων
- 92/42/ΕΟΚ Οδηγία βαθμού απόδοσης
- 73/23/ΕΟΚ Οδηγία χαμηλής τάσης
- 89/336/ΕΟΚ Οδηγία ΕΜV
- 97/23/ΕΚ Οδηγία συσκευών πίεσης

Η συμμόρφωση έχει πιστοποιηθεί. Τα ανάλογα έγγραφα και το πρωτότυπο της βεβαίωσης συμμόρφωσης βρίσκονται στα αρχεία του κατασκευαστή.

Σχετικά με τις παρούσες οδηγίες

Οι παρούσες οδηγίες συναρμολόγησης και συντήρησης περιλαμβάνουν σημαντικές πληροφορίες για την ασφαλή τοποθέτηση, θέση σε λειτουργία και συντήρηση των ειδικών λεβήτων πετρελαίου/αερίου Logano G115 και Logano G115 με καυστήρα Logatop.

Οι οδηγίες απευθύνονται στον ειδικό που λόγω της ειδίκευσής του διαθέτει πείρα και γνώσεις για το χειρισμό εγκαταστάσεων θέρμανσης και εγκαταστάσεων καύσης πετρελαίου και αερίου.

Τα μοντέλα ειδικών λεβήτων πετρελαίου/αερίου Logano G115 ή Logano G115 με καυστήρα Logatop ονομάζονται στο παρόν εγχειρίδιο Logano G115. Όπου υπάρχουν διαφορές μεταξύ των δυο μοντέλων, αυτές αναφέρονται ρητά στο κείμενο.

Στις οδηγίες αυτές αναφέρονται μεταξύ άλλων παρελκόμενα (π.χ. οριζόντιος θερμαντήρας και κάλυμμα τζαμιού ελέγχου) που χρησιμεύει για την επέκταση του Logano G115. Προσέχετε για τη συναρμολόγηση των παρελκόμενων τις οικείες οδηγίες συναρμολόγησης.

Επιφυλασσόμαστε για τεχνικές αλλαγές!

Λόγω της συνεχούς προόδου ενδέχεται να υπάρχουν μικρές αποκλίσεις στις εικόνες, στα βήματα λειτουργίας και στα τεχνικά στοιχεία.

Ενημέρωση του εγγράφου

Αν έχετε προτάσεις για την βελτίωση των προϊόντων μας ή αν έχετε παρατηρήσει ανωμαλίες, παρακαλούμε να επικοινωνήσετε μαζί μας.

Περιεχόμενα

1 Γενικά 5

2 Ασφάλεια 6

2.1 Ορθή χρήση 6
2.2 Δομή των υποδείξεων 6
2.3 Προσέχετε τις παρακάτω υποδείξεις 7

3 Περιγραφή προϊόντος 8

4 Τεχνικά στοιχεία 9

4.1 Τεχνικά στοιχεία για Logano G115 9
4.2 Τεχνικά στοιχεία για Logano G115 με καυστήρα Logatop 11

5 Περιεχόμενο παραγγελίας 12

5.1 Logano G115 με καυστήρα Logatop 12
5.2 Logano G115 12

6 Μεταφορά του λέβητα 13

6.1 Μείωση βάρους του λέβητα για τη μεταφορά 14
6.2 Ανασήκωμα και μεταφορά λέβητα. 16
6.3 Μεταφορά λέβητα με το καρότσι μεταφοράς 17
6.4 Χρήση καροτσιού για τη συναρμολόγηση 17

7 Τοποθέτηση λέβητα 18

7.1 Συνιστώμενη απόσταση από τους τοίχους 19
7.2 Τοποθέτηση βάσης του λέβητα (πρόσθετος εξοπλισμός) 20
7.3 Ευθυγράμμιση λέβητα 23
7.4 Αλλαγή ανάρτησης πόρτας καυστήρα προς αριστερά 23

8 Σύνδεση λέβητα προς τον καπνοδόχο και την υδραυλική εγκατάσταση . 25

8.1 Τοποθέτηση στεγανοποιητικού κολάρου καυσαερίων (πρόσθετος εξοπλισμός) 25
8.2 Τοποθέτηση αισθητήρα θερμοκρασίας καυσαερίων (πρόσθετος εξοπλισμός) 26
8.3 Τοποθέτηση σύνδεσης επιστροφής 26
8.4 Τοποθετήστε κρουνό συμπλήρωσης και εκκένωσης (πρόσθετος εξοπλισμός) 27
8.5 Υποδείξεις για τη σύνδεση του λέβητα με τους αγωγούς. 27
8.6 Πλήρωση λέβητα και έλεγχος συνδέσμων για στεγανότητα 29

9 Τοποθετήστε το ταμπλό ρύθμισης 30

9.1 Στερέωση ταμπλό ρύθμισης 30
9.2 Τοποθέτηση σετ αισθητήρων θερμοκρασίας και καλωδίου καυστήρα. 32
9.3 Τοποθέτηση σετ αισθητηρίων ρύθμισης. 33
9.4 Τοποθέτηση πίσω καλύμματος του λέβητα 34
9.5 Ρύθμιση σφικτήρα καλωδίου καυστήρα 34

10 Τοποθέτηση καυστήρα 36

11 Θέση εγκατάστασης σε λειτουργία 37

11.1 Ετοιμάστε την εγκατάσταση για λειτουργία. 37
11.2 Ελέγξτε την πλάκα κατεύθυνσης καυσαερίων 38
11.3 Θέστε σε λειτουργία το ταμπλό ρύθμισης και τον καυστήρα 39
11.4 Αύξηση θερμοκρασίας καυσαερίων 39
11.5 Πρακτικό θέσης σε λειτουργία 42

12 Απενεργοποίηση της εγκατάστασης 43

12.1 Θέστε την εγκατάσταση εκτός λειτουργίας με το ταμπλό ρύθμισης 43
12.2 Θέση εκτός λειτουργίας της εγκατάστασης μέσω διακόπτη ανάγκης του συστήματος θέρμανσης 43

13 Έλεγχος και συντήρηση εγκατάστασης 44

13.1 Γενικές υποδείξεις 44
13.2 Γιατί είναι σημαντική μια τακτική συντήρηση; 44
13.3 Ετοιμασία λέβητα για καθαρισμό 44
13.4 Καθαρισμός λέβητα με βούρτσα 45
13.5 Υγρός καθαρισμός 47
13.6 Έλεγχος πίεσης νερού της εγκατάστασης 48
13.7 Πρακτικά ελέγχου και συντήρησης. 49

14 Διόρθωση βλαβών καυστήρα 51

15 Ευρετήριο 53

16 Δήλωση συμμόρφωσης 54

16.1 Δήλωση συμμόρφωσης για Logano G115 με καυστήρα Logatop 54
16.2 Δήλωση συμμόρφωσης για Logano G115 55

1 Γενικά

Υπόδειξη χρήσης

Τηρείτε κατά τη συναρμολόγηση και τη λειτουργία της εγκατάστασης τις εθνικές προδιαγραφές και οδηγίες!

Προσέχετε τα στοιχεία της πινακίδας τεχνικών χαρακτηριστικών του λέβητα. Αυτά είναι σημαντικά και πρέπει να τηρούνται οπωσδήποτε.

Συνθήκες λειτουργίας και σταθερά χρονικά διαστήματα		
Μέγιστη θερμοκρασία προσαγωγής	**°C**	110
Μέγιστη υπερπίεση λειτουργίας	**bar**	4
Θερμοστάτης	**s**	40
Θερμικό/θερμοστάτης	**s**	40

Καύσιμα				
Logano G115	Πετρέλαιο θέρμανσης EL	Φυσικό αέριο	Υγραέριο	Βιοαέριο (ειδικές συνθήκες λειτουργίας)
Logano G115 με καυστήρα Logatop	Πετρέλαιο θέρμανσης EL			
Περιγραφή	Ο λέβητας Logano G115 λειτουργεί με τα αναφερόμενα καύσιμα. Επιλέξτε έναν καυστήρα που είναι κατάλληλος για τα ανωτέρω καύσιμα. Με τον τύπο Logano G115 με καυστήρα Logatop διατίθενται αποκλειστικά καυστήρες πετρελαίου. Τα στοιχεία στον πίνακα "Τεχνικά στοιχεία" είναι ονομαστικές τιμές απόδοσης.			
Σημείωση για την Ελβετία	Κατά τη λειτουργία στην πράξη, οι τιμές αυτές είναι πιο χαμηλές από το αναφερόμενο όριο ισχύος, για να τηρούνται οι προδιαγραφές LRV.			

2 Ασφάλεια

Προσέχετε τις εξής υποδείξεις για την ασφάλειά σας.

2.1 Ορθή χρήση

Οι ειδικοί λέβητες πετρελαίου/αερίου Logano G115 και Logano G115 με καυστήρα Logatop έχουν σχεδιαστεί για τη θέρμανση νερού θέρμανσης, π.χ. για μονοκατοικίες ή διπλοκατοικίες. Όλοι οι καυστήρες πετρελαίου ή αερίου που έχουν ελεγχθεί σύμφωνα με EN 267 ή EN 676 μπορούν να χρησιμοποιηθούν, αν τα πεδία λειτουργίας τους συμφωνούν με τα τεχνικά δεδομένα του λέβητα.

Στους λέβητες αυτούς χρησιμοποιούνται ταμπλό ρύθμισης της σειράς 2000 ή 4000.

2.2 Δομή των υποδείξεων

Γίνεται διάκριση δύο βαθμίδων κινδύνου και σήμανσή τους μέσω κωδικών λέξεων:



προειδοποίηση!

Κίνδυνος θανάτου

Σημαίνει κίνδυνο που πιθανώς να προέρχεται από το προϊόν. Αν δεν ληφθούν τα κατάλληλα μέτρα ο κίνδυνος αυτός ενδεχομένως να οδηγήσει σε σοβαρές σωματικές βλάβες ή ακόμα και στον θάνατο.



προσοχή!

Κίνδυνος τραυματισμού/ Βλάβη στην εγκατάσταση

Υποδεικνύει πιθανά επικίνδυνη κατάσταση που μπορεί να προκαλέσει μεσαίου ή ελαφριού βαθμού τραυματισμό ή ζημιά σε αντικείμενα.

Περαιτέρω σύμβολα για την επισήμανση κινδύνων και οδηγιών χρήσης:



προειδοποίηση!

Κίνδυνος θανάτου

λόγω ηλεκτρικού ρεύματος.



Υπόδειξη χρήσης

Συμβουλές χρήσης για την καλύτερη δυνατή εκμετάλλευση και ρύθμιση της συσκευής καθώς και χρήσιμες πληροφορίες.

2.3 Προσέχετε τις παρακάτω υποδείξεις



προειδοποίηση!

Κίνδυνος θανάτου

λόγω έκρηξης εύφλεκτων αερίων.

- Προβείτε σε εργασίες στα τμήματα που φέρουν αέριο μόνο, εφ' όσον κατέχετε ειδική άδεια για τις εργασίες αυτές.



προειδοποίηση!

Κίνδυνος θανάτου

λόγω ηλεκτρικού ρεύματος.

- Πριν προβείτε σε οποιαδήποτε εργασία στην εγκατάσταση θέρμανσης, αποσυνδέστε την από το ηλεκτρικό ρεύμα, π.χ. απενεργοποιήστε το διακόπτη ανάγκης της θέρμανσης μπροστά από το λεβητοστάσιο.
- Δεν επαρκεί να απενεργοποιήσετε το ταμπλό ρύθμισης!



προσοχή!

Βλάβη εγκατάστασης

λόγω σφάλματος συναρμολόγησης.

- Για την τοποθέτηση και λειτουργία της εγκατάστασης, τηρείτε τους κανόνες της τεχνολογίας και τις πολεοδομικές και νομικές προδιαγραφές!



προσοχή!

Βλάβη εγκατάστασης

λόγω έλλειψης καθαρισμού και συντήρησης.

- Προβείτε μια φορά το χρόνο στον καθαρισμό και στη συντήρηση. Ελέγξτε όλη την εγκατάσταση ως προς την άριστη λειτουργία της!
- Επισκευάστε αμέσως τυχόν ελαττώματα για να αποφευχθούν βλάβες στην εγκατάσταση!

3 Περιγραφή προϊόντος

Ο ειδικός λέβητας πετρελαίου / αερίου Logano G115 (Σχ. 1) συνοδεύεται από καυστήρα Logatop (Σχ. 1, **Θέση 5**) από το εργοστάσιο.
Για τον ειδικό καυστήρα πετρελαίου αερίου Logano G115 (Σχ. 2) πρέπει να προβλέψετε κατάλληλο καυστήρα για το λέβητα.

προσοχή!

Βλάβη στην εγκατάσταση

λόγω λάθος καυστήρα.

- Χρησιμοποιείτε μόνο καυστήρα που πληροί τις τεχνικές προδιαγραφές του Ειδικού λέβητα πετρελαίου/αερίου Logano G115 (βλέπε κεφάλαιο 4.1 "Τεχνικά στοιχεία για Logano G115", Σελίδα 9).

Τα κύρια τμήματα του ειδικού λέβητα πετρελαίου/αερίου Logano G115 με καυστήρα Logatop (Σχ. 1) και του ειδικού λέβητα πετρελαίου αερίου Logano G115 (Σχ. 2) είναι:

– Μπλοκ του λέβητα (Σχ. 1 και Σχ. 2, **Θέση 4**) καυστήρας (Σχ. 1, **Θέση 5**).
Το μπλοκ του λέβητα μεταδίδει την θερμότητα που παράγεται από τον καυστήρα στο νερό θέρμανσης.

– Μανδύας καυστήρα (Σχ. 1 και Σχ. 2, **Θέση 3**), Μόνωση (Σχ. 1 και Σχ. 2, **Θέση 1**) και Κάλυμμα καυστήρα (Σχ. 1, **Θέση 6**) ή Επένδυση πόρτας καυστήρα (Σχ. 2, **Θέση 5**).
Ο μανδύας του λέβητα, η μόνωση και η επένδυση πόρτας του λέβητα ή το κάλυμμα του λέβητα εμποδίζουν την απώλεια θερμότητας.

– Ταμπλό ρύθμισης (Σχ. 1 και Σχ. 2, **Θέση 2**)
Το ταμπλό ρύθμισης χρησιμεύει στην επιτήρηση και τον έλεγχο όλων των ηλεκτρικών τμημάτων του ειδικού λέβητα πετρελαίου/αερίου Logano G115.

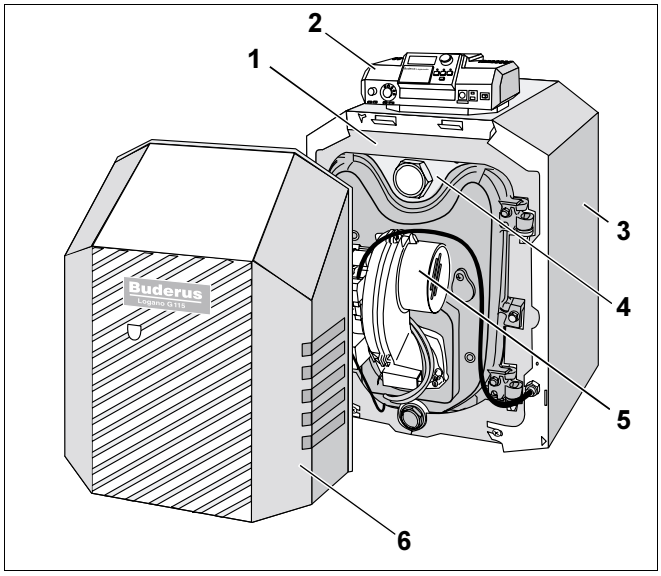

Σχ. 1 Ειδικός λέβητας πετρελαίου/αερίου Logano G115 με καυστήρα Logatop

Θέση 1: *Μόνωση*

Θέση 2: *Ταμπλό ρύθμισης*

Θέση 3: *Μανδύας καυστήρα*

Θέση 4: *Μπλοκ λέβητα*

Θέση 5: *Καυστήρας Logatop*

Θέση 6: *Κάλυμμα καυστήρα*

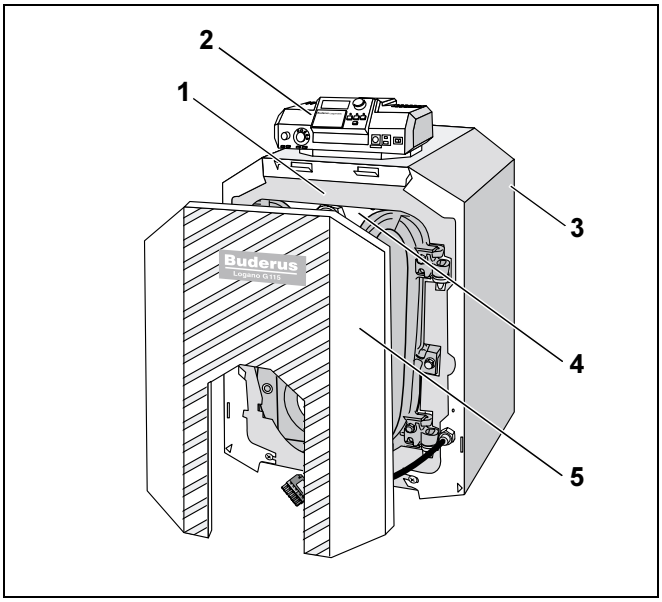

Σχ. 2 Ειδικός λέβητας πετρελαίου/αερίου Logano G115

Θέση 1: *Μόνωση*

Θέση 2: *Ταμπλό ρύθμισης*

Θέση 3: *Μανδύας καυστήρα*

Θέση 4: *Μπλοκ λέβητα*

Θέση 5: *Επένδυση πόρτας καυστήρα*

4 Τεχνικά στοιχεία

Τα τεχνικά στοιχεία σας δίνουν πληροφορίες για τα στοιχεία απόδοσης του Logano G115.

4.1 Τεχνικά στοιχεία για Logano G115

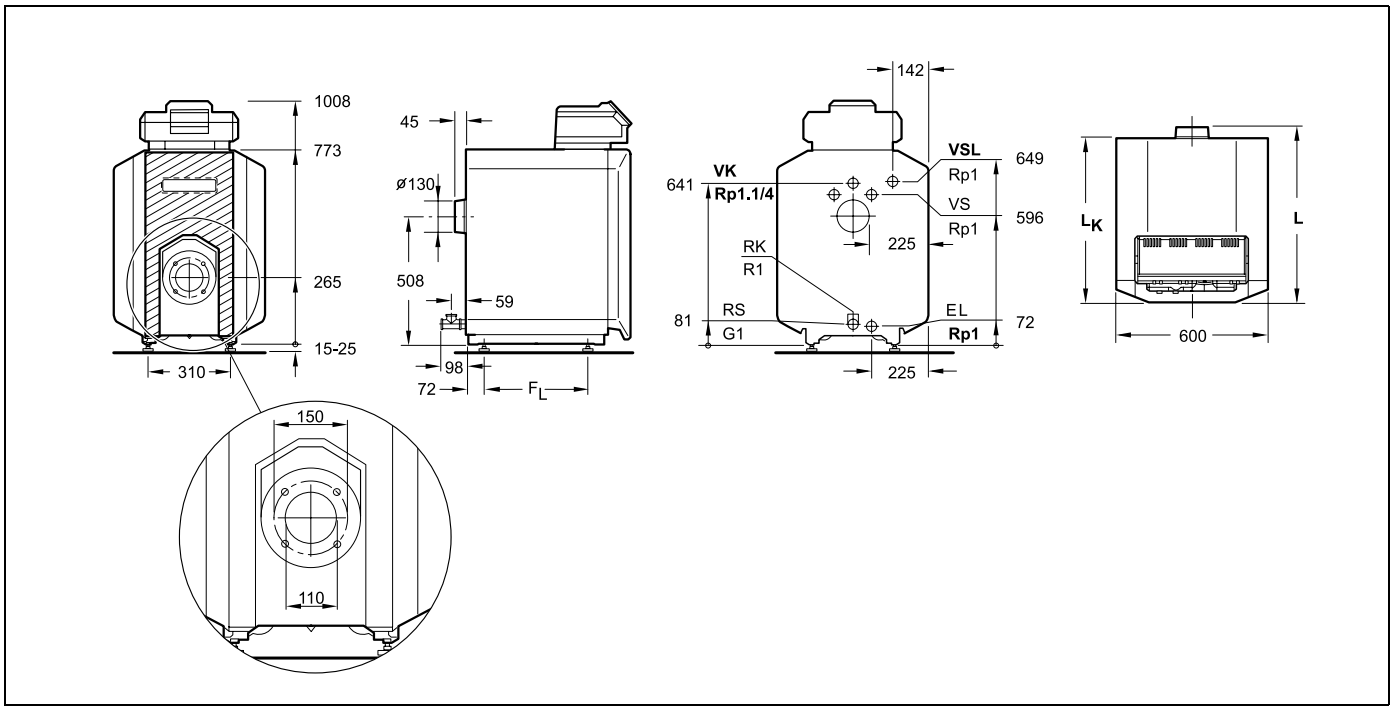

Σχ. 3 Τεχνικά στοιχεία για Logano G115 (τιμές σε mm)

VK = Σύνδεση προσαγωγής στο λέβητα (Rp1¼)
RK = Σύνδεση επιστροφής στο λέβητα (R1)
VS = Σύνδεση προσαγωγής θερμαντήρα νερού χρήσης (Rp1)
RS = Σύνδεση επιστροφής θερμαντήρα νερού χρήσης (G1)
EL = Σύνδεσμος συμπλήρωσης και εκκένωσης (Rp1)
VSL = Προσαγωγή ασφαλείας (Rp1 – σύνδεση εξαέρωσης του πελάτη)

Διαστάσεις και τεχνικά στοιχεία Logano G115				
Διαστάσεις λέβητα		**21**	**28**	**34**
Ονομαστική θερμική ισχύς	**kW**	17–21	22–28	29–34
Θερμική φόρτιση	**kW**	17,9–22,7	23,2–30,2[1]	30,9–36,7
Μήκος λέβητα συνολικό (L)	**mm**	581	708	828
Μήκος μπλοκ του λέβητα (L_K)	**mm**	536	656	776
Μήκος φλογοθάλαμου	**mm**	407	522	642
Διάμετρος φλογοθάλαμου	**mm**	270		
Βάθος πόρτας καυστήρα	**mm**	92		
Απόσταση αρθρωτών ποδιών (F_L)	**mm**	290	410	530
Καθαρό βάρος [2]	**kg**	150	183	216
Χωρητικότητα νερού του λέβητα	**l**	33	41	49

1 Θερμική φόρτιση για την Ελβετία 24–29 kW.

2 Βάρος με συσκευασία αυξάνεται κατά περίπου 6–8 %.

4 Τεχνικά στοιχεία

Διαστάσεις και τεχνικά στοιχεία Logano G115				
Διαστάσεις λέβητα		**21**	**28**	**34**
Χωρητικότητα αερίου	**l**	36,5	49,5	62,5
Θερμοκρασία καυσαερίων [3]	**°C**	145–170	140–177	150–175
Ροή καυσαερίων, πετρέλαιο	**kg/s**	0,0076–0,0095	0,0098–0,0126	0,0131–0,0156
CO_2, περιεκτικότητα σε, πετρέλαιο	**%**	13		
Ροή καυσαερίων, αέριο	**kg/s**	0,0078–0,0097	0,0100–0,0130	0,0132–0,0156
CO_2, περιεκτικότητα, αέριο	**%**	10		
Απαιτούμενος ελκυσμός [4]	**Pa**	4–8	6–10	4–9
Αντίθλιψη καυσαερίων	**mbar**	0,04–0,08	0,06–0,10	0,04–0,09
Επιτρεπόμενη θερμοκρασία προσαγωγής [5]	**°C**	110		
Επιτρεπόμενη υπερπίεση λειτουργίας	**bar**	4		
Έγκριση τύπου αρ., λέβητας		06-226-352		
Σήμανση CE, λέβητα		CE-0063 AR 3386		

3 Κατά EN 303. Ελάχιστη θερμοκρασία καυσαερίου για τον υπολογισμό του καπνοδόχου είναι χαμηλότερη κατά περίπου 12 K.

4 Όταν χρησιμοποιείτε κάλυμμα τζαμιού ελέγχου με στόμιο ελέγχου ανθεκτικό σε υπερπίεση για τη μέτρηση της πίεσης του φλογοθάλαμου, η απαιτούμενη αντίθλιψη = 0 (το ανθεκτικό σε υπερπίεση στόμιο ελέγχου διατίθεται ως παρελκόμενο).

5 Όριο ασφαλείας (θερμικό ασφαλείας).
Μέγιστη δυνατή θερμοκρασία προσαγωγής = όριο ασφαλείας (STB)–18 K.
Παράδειγμα: Όριο ασφαλείας (STB) = 100 °C, μέγιστη δυνατή θερμοκρασία προσαγωγής = 100–18 = 82 °C.

4.2 Τεχνικά στοιχεία για Logano G115 με καυστήρα Logatop

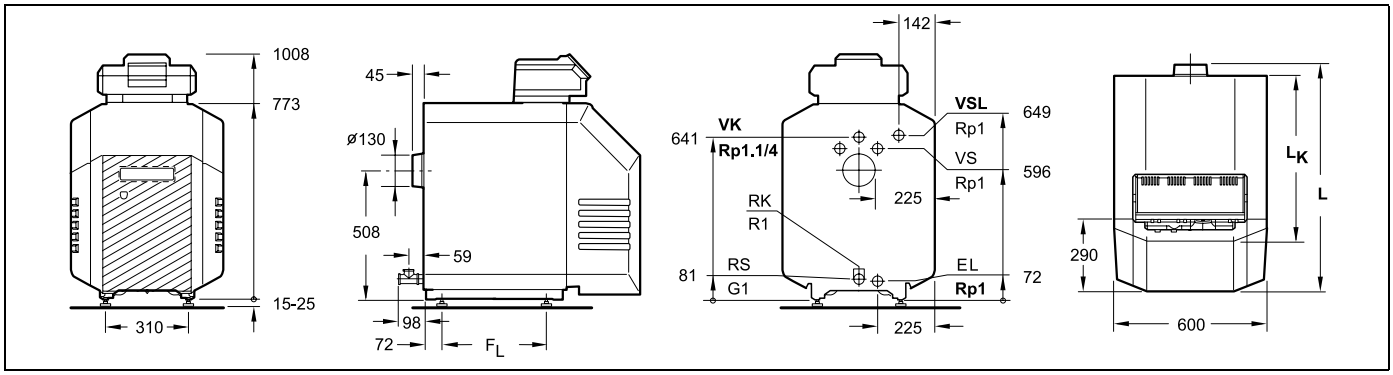

Σχ. 4 Τεχνικά στοιχεία για Logano G115 με καυστήρα Logatop (τιμές σε mm)

VK = Σύνδεση προσαγωγής στο λέβητα (Rp1¼)
RK = Σύνδεση επιστροφής στο λέβητα (R1)
VS = Σύνδεση προσαγωγής θερμαντήρα νερού χρήσης (Rp1)
RS = Σύνδεση επιστροφής θερμαντήρα νερού χρήσης (G1)
EL = Σύνδεσμος συμπλήρωσης και εκκένωσης (Rp1)
VSL = Προσαγωγή ασφαλείας (Rp1 – σύνδεση εξαέρωσης του πελάτη)

Διαστάσεις και τεχνικά στοιχεία για Logano G115 με καυστήρα Logatop					
Διαστάσεις λέβητα		**17**	**21**	**28**	**34**
Ονομαστική θερμική ισχύς	**kW**	17	21	28	34
Θερμική φόρτιση	**kW**	18,2	22,4	29,9	36,3
Μήκος λέβητα συνολικό (L)	**mm**	780	780	900	1020
Μήκος μπλοκ του λέβητα (L_K)	**mm**	536	536	656	776
Μήκος φλογοθάλαμου	**mm**	407	407	522	642
Διάμετρος φλογοθάλαμου	**mm**	270			
Βάθος πόρτας καυστήρα	**mm**	90			
Απόσταση αρθρωτών ποδιών (F_L)	**mm**	290	290	410	530
Καθαρό βάρος [1]	**kg**	175	175	208	241
Χωρητικότητα νερού του λέβητα	**l**	33	33	41	49
Χωρητικότητα αερίου	**l**	36,5	36,5	49,5	62,5
Θερμοκρασία καυσαερίων [2]	**°C**	161	162	165	163
Ροή καυσαερίων	**kg/s**	0,0075	0,0093	0,0124	0,0150
CO_2, περιεκτικότητα	**%**	13,5			
Απαιτούμενος ελκυσμός [3]	**Pa**	4	8	10	9
Αντίθλιψη καυσαερίων	**mbar**	0,04	0,08	0,10	0,09
Επιτρεπόμενη θερμοκρασία προσαγωγής [4]	**°C**	110			
Επιτρεπόμενη υπερπίεση λειτουργίας	**bar**	4			
Έγκριση τύπου αρ., λέβητας		06-226-352			
Σήμανση CE, λέβητα		CE-0063 AR 3386			

1 Βάρος με συσκευασία αυξάνεται κατά περίπου 6–8 %.

2 Κατά EN 303. Ελάχιστη θερμοκρασία καυσαερίου για τον υπολογισμό του καπνοδόχου είναι χαμηλότερη κατά περίπου 12 K.

3 Όταν χρησιμοποιείτε κάλυμμα τζαμιού ελέγχου με στόμιο ελέγχου ανθεκτικό σε υπερπίεση για τη μέτρηση της πίεσης του φλογοθάλαμου, η απαιτούμενη αντίθλιψη = 0 (το ανθεκτικό σε υπερπίεση στόμιο ελέγχου διατίθεται ως παρελκόμενο).

4 Όριο ασφαλείας (θερμικό ασφαλείας).
Μέγιστη δυνατή θερμοκρασία προσαγωγής = όριο ασφαλείας (STB)–18 K.
Παράδειγμα: Όριο ασφαλείας (STB) = 100 °C, μέγιστη δυνατή θερμοκρασία προσαγωγής = 100–18 = 82 °C.

5 Περιεχόμενο παραγγελίας

Το περιεχόμενο παραγγελίας του Logano G115 και του Logano G115 με καυστήρα Logatop δεν είναι το ίδιο. Παρακάτω αναγράφονται λεπτομερώς όλα τα τμήματα των δυο μοντέλων.

- Ελέγξτε κατά την παράδοση τη συσκευασία για τυχόν βλάβες.
- Ελέγξτε το περιεχόμενο παραγγελίας ως προς την πληρότητα.

5.1 Logano G115 με καυστήρα Logatop

Τμήμα	Τεμάχια	Συσκευασία
Μπλοκ λέβητα	1	1 παλέτα
Μανδύας του λέβητα, τοποθετημένο στο μπλοκ του λέβητα από τον κατασκευαστή		
Κάλυμμα καυστήρα, τοποθετημένο στο μπλοκ του λέβητα από τον κατασκευαστή		
Καυστήρας Logatop, τοποθετημένος με την πόρτα του λέβητα από τον κατασκευαστή		
Κοχλίες ποδιών[1]	4	1 συσκευασία πλαστικής μεμβράνης
Τεμάχιο σύνδεσης επιστροφής[1]	1	
Ταμπλό ρύθμισης	1	1 κούτα
Τεχνικά έγγραφα		1 συσκευασία πλαστικής μεμβράνης

1 Τα τμήματα βρίσκονται στο στόμιο καπναγωγού.

- Η βάση του λέβητα διατίθεται από την Buderus ως πρόσθετος εξοπλισμός.

5.2 Logano G115

Τμήμα	Τεμάχια	Συσκευασία
Μπλοκ λέβητα	1	1 παλέτα
Μανδύας του λέβητα, τοποθετημένο στο μπλοκ του λέβητα από τον κατασκευαστή		
Πόρτα και επένδυση του καυστήρα, τοποθετημένα στο μπλοκ του λέβητα από τον κατασκευαστή		
Κοχλίες ποδιών[1]	4	1 συσκευασία πλαστικής μεμβράνης
Τεμάχιο σύνδεσης επιστροφής[1]	1	
Ταμπλό ρύθμισης	1	1 κούτα
Τεχνικά έγγραφα		1 συσκευασία πλαστικής μεμβράνης

1 Τα τμήματα βρίσκονται στο στόμιο καπναγωγού.

- Η βάση του λέβητα διατίθεται από την Buderus ως πρόσθετος εξοπλισμός.

6 Μεταφορά του λέβητα

Στο κεφάλαιο αυτό περιγράφεται η μεταφορά του λέβητα, χωρίς να προκληθούν βλάβες.



προσοχή!

Κίνδυνος τραυματισμού

λόγω ανεπαρκούς ασφάλισης του λέβητα.

- Χρησιμοποιήστε κατάλληλα μέσα μεταφοράς για το λέβητα, π.χ. καρότσι μεταφοράς, καρότσι με ζώνη ή καρότσι που ανεβαίνει σκάλες.
- Ασφαλίστε το λέβητα κατά τη μεταφορά για να μην πέσει.



προσοχή!

Βλάβη στην εγκατάσταση

λόγω χτυπήματος.

Ο ειδικός λέβητας πετρελαίου/αερίου Logano G115 περιλαμβάνει τμήματα που είναι ευαίσθητα στα χτυπήματα.

- Προστατέψτε όλα τα τμήματα από χτυπήματα στην περίπτωση περαιτέρω μεταφοράς.
- Προσέχετε τη σήμανση μεταφοράς στις συσκευασίες.



προσοχή!

Βλάβη στην εγκατάσταση

λόγω βρωμιάς.

Όταν έχει τοποθετηθεί ο λέβητας και δεν τίθεται σε λειτουργία, προσέχετε τα εξής:

- Κλείστε τους συνδέσμους του λέβητα για να μην εισέλθουν βρωμιές.



Υπόδειξη χρήσης

Φροντίστε για την οικολογική απόρριψη των υλικών συσκευασίας.

6.1 Μείωση βάρους του λέβητα για τη μεταφορά

Μπορείτε να μειώσετε το βάρος του λέβητα για τη μεταφορά, αφαιρώντας την επένδυση της πόρτας ή το κάλυμμα του καυστήρα και την πόρτα του καυστήρα.

6.1.1 Αφαίρεση επένδυσης πόρτας/καλύμματος καυστήρα

Η αφαίρεση της επένδυσης και του καλύμματος του καυστήρα είναι ίδια. Σχ. 5 δείχνει την αποσυναρμολόγηση του καλύμματος καυστήρα.

Για την αφαίρεση του καλύμματος καυστήρα, προχωρήστε ως εξής:

- Ξεβιδώστε τους κοχλίες στερέωσης (Σχ. 5, **Θέση 2**) του καλύμματος καυστήρα (Σχ. 5, **Θέση 1**).
- Αφαιρέστε το κάλυμμα του καυστήρα (Σχ. 5, **Θέση 1**) από το μανδύα (Σχ. 5, **Θέση 3**) του λέβητα. Ανασηκώστε γι' αυτό ελαφρά το κάλυμμα καυστήρα και αφαιρέστε το προς τα εμπρός.

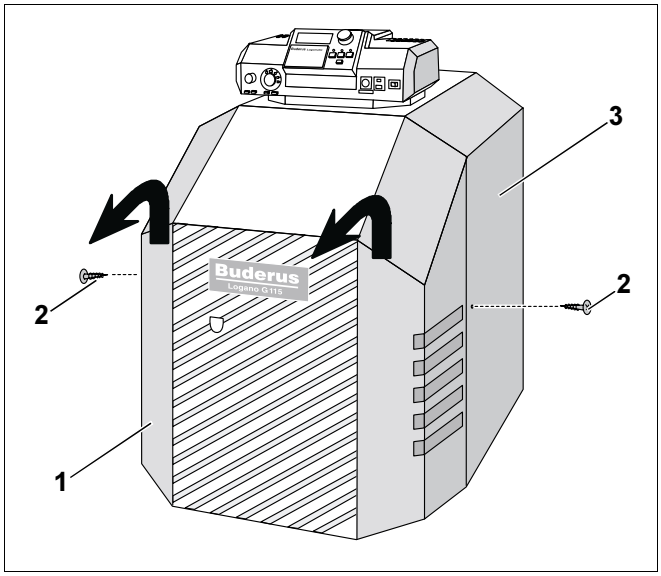

Σχ. 5 Αφαίρεση καλύμματος καυστήρα

Θέση 1: *Κάλυμμα καυστήρα*

Θέση 2: *Κοχλίες ασφαλείας*

Θέση 3: *Μανδύας καυστήρα*

6.1.2 Αφαίρεση πόρτα καυστήρα

Διεξάγετε τα εξής βήματα εργασίας για την αποσυναρμολόγηση της πόρτας του καυστήρα:

Υπόδειξη χρήσης

Πριν αφαιρέσετε την πόρτα του καυστήρα στο μοντέλο Logano G115 με καυστήρα Logatop, προχωρήστε ως εξής:

- Αποσυνδέστε πριν την αφαίρεση της πόρτας του καυστήρα το καλώδιο του καυστήρα.

- Λύστε τις βίδες (Σχ. 6, **Θέση 1**) της πόρτας του καυστήρα (Σχ. 6, **Θέση 2**) και αφαιρέστε τες.
- Ανοίξτε την πόρτα (Σχ. 6, **Θέση 2**) του καυστήρα.
- Ανασηκώστε την πόρτα για να βγουν οι θηλές μεντεσέδων (Σχ. 6, **Θέση 3**) της πόρτας καυστήρα (Σχ. 6, **Θέση 2**) από τους γάντζους (Σχ. 6, **Θέση 4**).

προσοχή!

Κίνδυνος τραυματισμού

λόγω ανατροπής της πόρτας του καυστήρα.

- Ασφαλίστε την πόρτα του καυστήρα κατά της ανατροπής όταν την ακουμπάτε κάπου.

- Ακουμπήστε την πόρτα του καυστήρα με ασφάλεια.

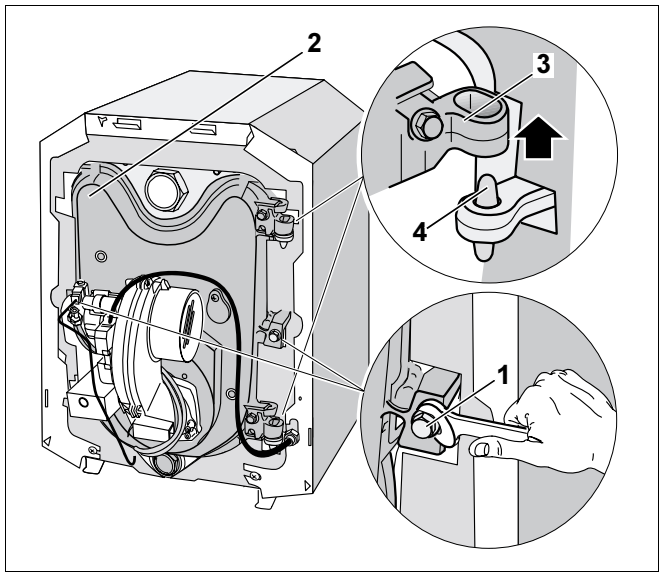

Σχ. 6 Αφαίρεση πόρτα καυστήρα

Θέση 1: *Βίδες*

Θέση 2: *Πόρτα καυστήρα*

Θέση 3: *Θηλές μεντεσέδων*

Θέση 4: *Γάντζοι μεντεσέδων*

6.2 Ανασήκωμα και μεταφορά λέβητα

Στα πλευρικά τοιχώματα (Σχ. 7, **Θέση 1**) βρίσκονται εσοχές λαβής (Σχ. 7, **Θέση 2**), για να ανασηκώσετε και να μεταφέρετε το λέβητα.

προσοχή!

Βλάβη στην εγκατάσταση

λόγω σφάλματος κατά την ανύψωση ή τη μεταφορά.

- Ανασηκώνετε ή μεταφέρετε το λέβητα μόνο από τις προβλεπόμενες εσοχές λαβής.
- Η ανύψωση ή μεταφορά του λέβητα να γίνεται πάντοτε από δυο άτομα.

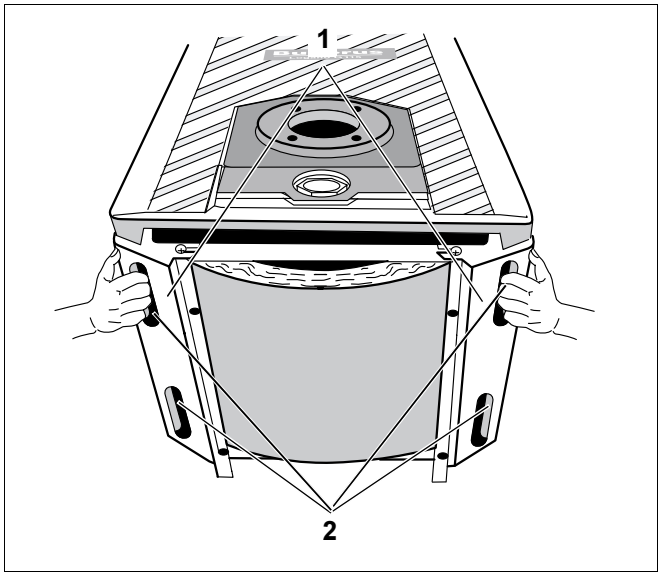

Σχ. 7 Ανασήκωμα και μεταφορά λέβητα

Θέση 1: *Πλευρικά τοιχώματα*

Θέση 2: *Εσοχές λαβής*

6.3 Μεταφορά λέβητα με το καρότσι μεταφοράς

Υπόδειξη χρήσης

Μπορείτε να παραγγείλετε το καρότσι μεταφοράς στην αντιπροσωπεία μας.

Για τη μεταφορά του λέβητα, προχωρήστε ως εξής:

- Τοποθετήστε το καρότσι μεταφοράς (Σχ. 8, **Θέση 2**) στην οπίσθια πλευρά του λέβητα (Σχ. 8, **Θέση 1**).
- Ασφαλίστε το καρότσι (Σχ. 8, **Θέση 2**) με τρία περικόχλια πεταλούδα (Σχ. 8, **Θέση 3**) στην οπίσθια πλευρά του λέβητα (Σχ. 8, **Θέση 1**).

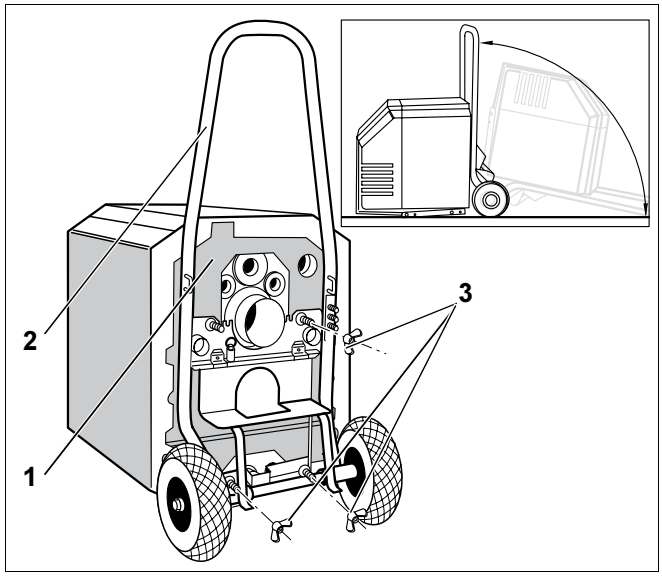

Σχ. 8 Πρόσδεση λέβητα στο καρότσι μεταφοράς

Θέση 1: *Οπίσθια πλευρά του λέβητα*

Θέση 2: *Καρότσι μεταφοράς*

Θέση 3: *Περικόχλια πεταλούδα*

6.4 Χρήση καροτσιού για τη συναρμολόγηση

Για εργασίες συναρμολόγησης στην κάτω πλευρά (π.χ. βάση του λέβητα ή κοχλίες ποδιών) του λέβητα μπορείτε να χρησιμοποιήσετε το καρότσι για βοήθεια.

- Στερεώστε το καρότσι στην οπίσθια πλευρά του λέβητα (Σχ. 8).

προσοχή!

Κίνδυνος τραυματισμού

λόγω θλάσης κατά το κατέβασμα του καροτσιού.

- Κατεβάστε το καρότσι μεταφοράς έτσι, ώστε να μη δημιουργηθούν θλάσεις.

- Ανατρέψτε το καρότσι μαζί με το λέβητα και ακουμπήστε το (Σχ. 8).

7 Τοποθέτηση λέβητα

Το κεφάλαιο αυτό περιγράφει τη σωστή τοποθέτηση του Logano G115.



προσοχή!

Βλάβη στην εγκατάσταση

λόγω παγετού.

- Τοποθετήστε την εγκατάσταση σε χώρο χωρίς παγετό.

7.1 Συνιστώμενη απόσταση από τους τοίχους

Αν θέλετε να δημιουργήσετε θεμελίωση ή επιφάνεια τοποθέτησης, προσέχετε την προδιαγραφόμενη απόσταση από τους τοίχους (Σχ. 9 ή Σχ. 10).
Η θεμελίωση ή επιφάνεια τοποθέτησης πρέπει να είναι τελείως λεία και οριζόντια. Το μπροστινό άκρο του λέβητα να είναι σε ευθυγράμμιση με το μπροστινό άκρο της θεμελίωσης.

Μπορείτε να τοποθετήσετε το λέβητα αριστερά ή δεξιά στο λεβητοστάσιο (βλέπε παράδειγμα Σχ. 9 και Σχ. 10).

Μπορείτε να αναρτήσετε ή να ανοίγετε την πόρτα του καυστήρα δεξιά ή αριστερά (βλέπε κεφάλαιο 7.4 "Αλλαγή ανάρτησης πόρτας καυστήρα προς αριστερά", Σελίδα 23). Από το εργοστάσιο, η πόρτα έχει δεξιά ανάρτηση.

Πληροφορίες για το μήκος L_K θα βρείτε στο Κεφάλαιο 4 "Τεχνικά στοιχεία", Σελίδα 9.

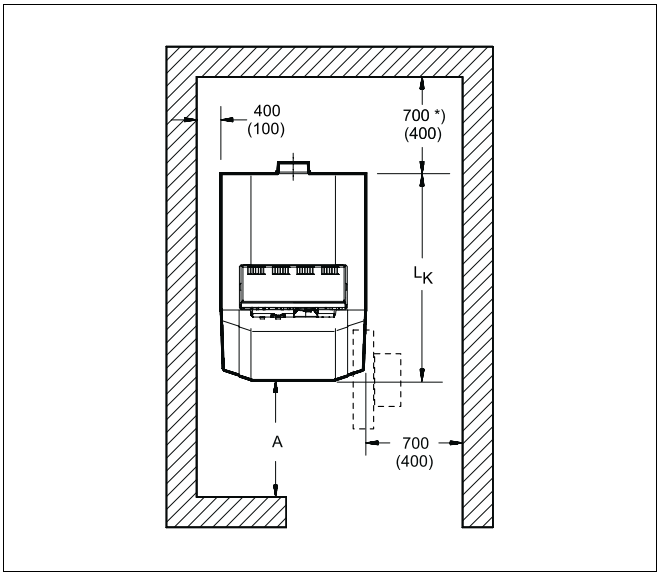

Σχ. 9 Χώρος τοποθέτησης με λέβητα (αριστερή θέση)
Τιμές σε mm

* *Για την τοποθέτηση σιγαστήρα απαιτείται επί πλέον χώρος.*

Λέβητας	Απόσταση A σε mm
G115	1300 (1000)
G115 με Καυστήρας Logatop	1000 (700)
Σημείωση	
Για την τοποθέτηση λέβητα πρέπει να τηρούνται οι αναφερόμενες ελάχιστες αποστάσεις (εντός παρενθέσεων). Για την απλοποίηση των εργασιών τοποθέτησης, συντήρησης, και σέρβις, τηρείτε τις συνιστώμενες αποστάσεις από τους τοίχους. Όταν τοποθετείται σιγαστήρας, απαιτείται επί πλέον απόσταση. Αν θέλετε να τοποθετήσετε θερμαντήρα νερού χρήσης LT (οριζόντιο) ή ST (κάθετος) στο Logano G115, πρέπει να τηρείτε την απόσταση A σύμφωνα με τις οδηγίες τοποθέτησης του εκάστοτε θερμαντήρα.	

Αν δεν τηρήσετε τις ελάχιστες αποστάσεις, δεν θα μπορείτε να κάνετε καθαρισμό με τα υπάρχοντα σετ εργαλείων καθαρισμού.

- Τότε πρέπει να κοντύνετε ανάλογα ή να κάνετε καθαρισμό με νερό.

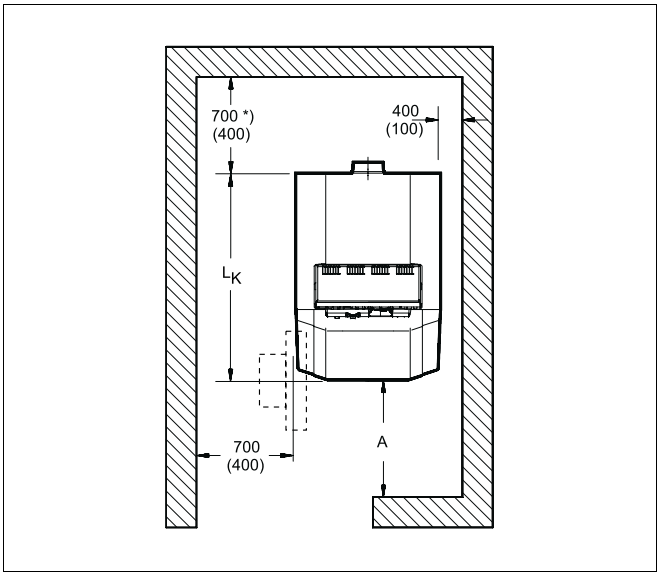

Σχ. 10 Λεβητοστάσιο με λέβητα (δεξιά θέση)
Τιμές σε mm

* *Για την τοποθέτηση σιγαστήρα απαιτείται επί πλέον χώρος.*

7.2 Τοποθέτηση βάσης του λέβητα (πρόσθετος εξοπλισμός)

Για την τοποθέτηση της βάσης του λέβητα (πρόσθετος εξοπλισμός), προχωρήστε ως εξής:

- Βιδώστε τους κοχλίες ποδιών (Σχ. 11, **Θέση 1**) 5 –10 mm στη βάση (Σχ. 11, **Θέση 2**) του λέβητα.
- Αφαιρέστε το κάλυμμα ή την επένδυση πόρτας του καυστήρα από τον μανδύα του καυστήρα (Κεφάλαιο 6.1.1 "Αφαίρεση επένδυσης πόρτας/καλύμματος καυστήρα", σελίδα 14).

Υπόδειξη χρήσης

Αν χρησιμοποιείτε καρότσι μεταφοράς για την τοποθέτηση, ανατρέξτε στο κεφάλαιο Κεφάλαιο 6.4 "Χρήση καροτσιού για τη συναρμολόγηση", σελίδα 17 για οδηγίες.

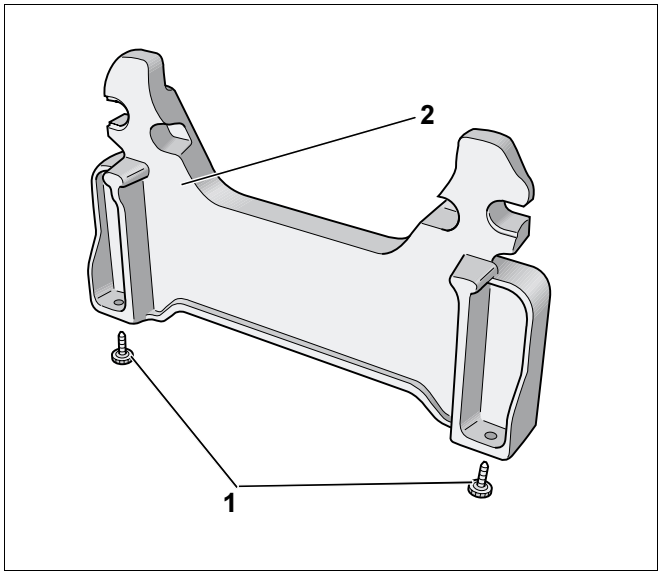

Σχ. 11 Τοποθέτηση κοχλιών ποδιών στη βάση του λέβητα

Θέση 1: *Κοχλίες ποδιών*

Θέση 2: *Βάση του λέβητα*

- Γυρίστε το λέβητα με λίγη κλίση προς τα εμπρός.
- Τοποθετήστε πηχάκι (Σχ. 12, **Θέση 1**) κάτω από το λέβητα για να μπορείτε να τοποθετήσετε τη βάση (Σχ. 12, **Θέση 2**) του.

προσοχή!

Κίνδυνος τραυματισμού

λόγω ανατροπής του λέβητα.

- Ασφαλίστε το λέβητα κατά της ανατροπής, για να μπορέσετε να βιδώσετε τους κοχλίες ποδιού χωρίς κίνδυνο.

- Τοποθετήστε τη βάση (Σχ. 12, **Θέση 2**) ώστε να εφάπτεται με τα αρθρωτά πόδια του μπροστινού στοιχείου (Σχ. 12, **Θέση 3**) του λέβητα.
- Βιδώστε τη βάση του λέβητα (Σχ. 12, **Θέση 2**) στα αρθρωτά πόδια του μπροστινού στοιχείου (Σχ. 12, **Θέση 3**) του λέβητα. Οι κοχλίες M10 (Σχ. 12, **Θέση 4**) συνοδεύουν τη βάση.
- Αφήστε το λέβητα προσεκτικά να επανέρθει στη θέση του.

Η τοποθέτηση της βάσης στο πίσω τμήμα του λέβητα (Σχ. 12, **Θέση 5**) είναι ίσια με την τοποθέτηση στο μπροστινό στοιχείο (Σχ. 12, **Θέση 2**).

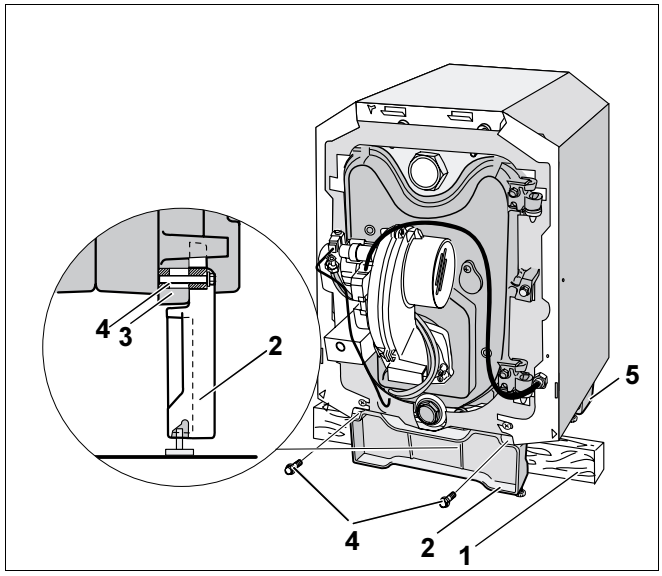

Σχ. 12 Τοποθέτηση βάση στο μπροστινό στοιχείο

Θέση 1: *Πηχάκι*

Θέση 2: *Βάση λέβητα στο μπροστινό στοιχείο*

Θέση 3: *Αρθρωτά πόδια του μπροστινού στοιχείου του λέβητα*

Θέση 4: *Κοχλίας M10*

Θέση 5: *Βάση λέβητα στο πίσω στοιχείο*

7.2.1 Τοποθέτηση βιδωτών ποδαρικών στήριξης

Με τους κοχλίες ποδιών (Σχ. 13, **Θέση 2**) μπορείτε να ευθυγραμμίστε τυχόν ανωμαλίες της θεμελίωσης ή της επιφάνειας τοποθέτησης για να είναι ο λέβητας σε οριζόντια θέση.

Υπόδειξη χρήσης

Αν χρησιμοποιείτε καρότσι μεταφοράς για την τοποθέτηση, ανατρέξτε στο κεφάλαιο Κεφάλαιο 6.4 "Χρήση καροτσιού για τη συναρμολόγηση", σελίδα 17 για οδηγίες.

- Γυρίστε το λέβητα με λίγη κλίση προς τα εμπρός.
- Τοποθετήστε πηχάκι (Σχ. 13, **Θέση 4**) κάτω από το λέβητα, ούτως ώστε να μπορείτε να βιδώσετε τα ποδαρικά στήριξης (Σχ. 13, **Θέση 2**).

Κίνδυνος τραυματισμού

λόγω ανατροπής του λέβητα.

προσοχή!

- Ασφαλίστε το λέβητα κατά της ανατροπής, για να μπορέσετε να βιδώσετε τα ποδαρικά στήριξης χωρίς κίνδυνο.

- Βιδώστε τα ποδαρικά (Σχ. 13, **Θέση 2**) 5–10 mm στις οπές με σπείρωμα του μπροστινού τμήματος της γωνίας (Σχ. 13, **Θέση 1**).
- Αφήστε το λέβητα προσεκτικά να επανέρθει στη θέση του.

Η τοποθέτηση των βιδωτών ποδαρικών στήριξης στο πίσω τμήμα της γωνίας (Σχ. 13, **Θέση 1**) γίνεται με τον ίδιο τρόπο όπως η τοποθέτηση των ποδαρικών στήριξης (Σχ. 13, **Θέση 2**) στο μπροστινό τμήμα της γωνίας (Σχ. 13, **Θέση 1**).

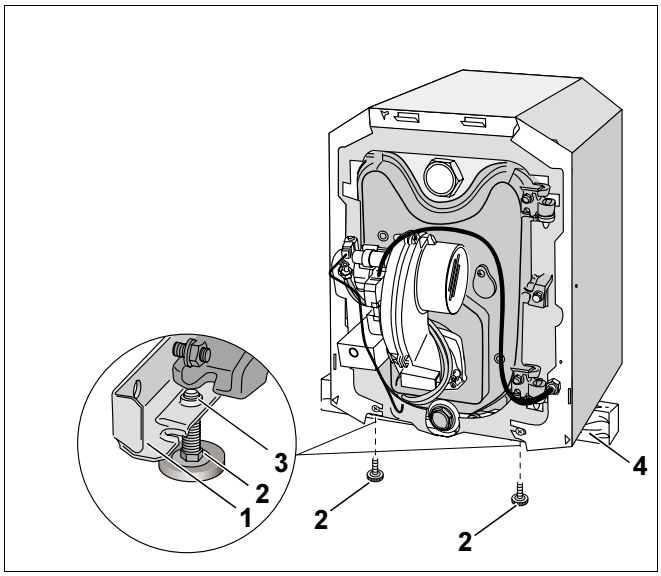

Σχ. 13 Τοποθέτηση βιδωτών ποδαρικών στήριξης

Θέση 1: *Γωνία*

Θέση 2: *Κοχλίες ποδιών*

Θέση 3: *Οπές στη γωνία*

Θέση 4: *Πηχάκι*

7.3 Ευθυγράμμιση λέβητα

Ευθυγραμμίσετε το λέβητα οριζόντια και κάθετα για να μη συσσωρευτεί αέρας μέσα στο λέβητα.
Η ευθυγράμμιση του λέβητα γίνεται με τον ίδιο τρόπο με ή χωρίς βάση και η περιγραφή εδώ είναι για το παράδειγμα λέβητα χωρίς βάση.

- Σφίξτε ή λύστε ανάλογα με τις ανάγκες σας τα ποδαρικά στήριξης (Σχ. 14, **Θέση 2**) για να ευθυγραμμίσετε το λέβητα οριζόντια και κάθετα με το αλφάδι (Σχ. 14, **Θέση 1**).

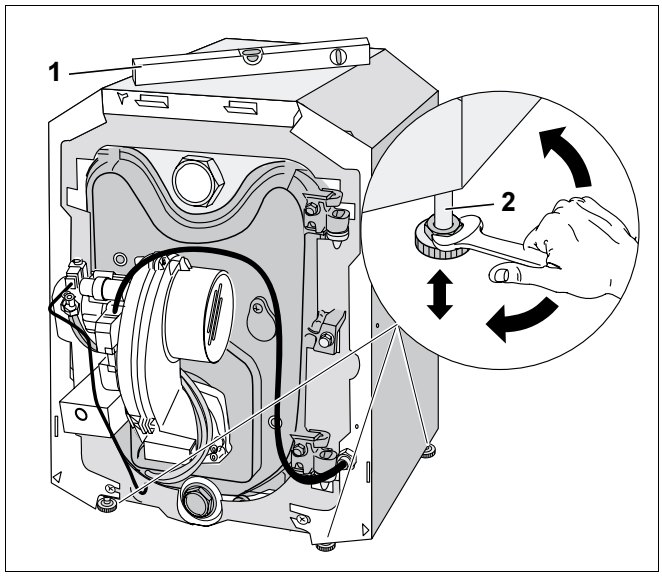

Σχ. 14 Ευθυγράμμιση λέβητα με κοχλίες ποδιών

Θέση 1: *Αλφάδι*

Θέση 2: *Ποδαρικά στήριξης*

7.4 Αλλαγή ανάρτησης πόρτας καυστήρα προς αριστερά

Από το εργοστάσιο, οι μεντεσέδες της πόρτας του καυστήρα τοποθετούνται στη δεξιά πλευρά – η πόρτα του καυστήρα ανοίγει προς τα δεξιά. Μπορείτε να αλλάξετε τη θέση των μεντεσέδων στην αριστερή πλευρά του καυστήρα για να προσαρμόσετε το λέβητα στο λεβητοστάσιο.

Υπόδειξη χρήσης

- Για πόρτες καυστήρα που έχετε αλλάξει για αριστερή ανάρτηση, αφαιρέστε πριν το άνοιγμα της πόρτας το καλώδιο του καυστήρα.

- Αφαιρέστε την επένδυση της πόρτας του καυστήρα ή το κάλυμμα (βλέπε κεφάλαιο 6.1.1 "Αφαίρεση επένδυσης πόρτας/καλύμματος καυστήρα", Σελίδα 14).
- Αποσυναρμολόγηση καυστήρα (βλέπε κεφάλαιο 6.1.2 "Αφαίρεση πόρτα καυστήρα", Σελίδα 15, Σχ. 6).
- Λύστε τους κοχλίες στερέωσης των γάντζων μεντεσέδων (Σχ. 15, **Θέση 2**) από το μπροστινό στοιχείοτου λέβητα (Σχ. 15, **Θέση 3**).
- Αφαιρέστε τους γάντζους (Σχ. 15, **Θέση 2**) από το μπροστινό στοιχείο (Σχ. 15, **Θέση 3**) του λέβητα.
- Βιδώστε τους γάντζους (Σχ. 15, **Θέση 2**) με τους κοχλίες στερέωσης (Σχ. 15, **Θέση 1**) στο μπροστινό στοιχείο (Σχ. 15, **Θέση 3**) του λέβητα.

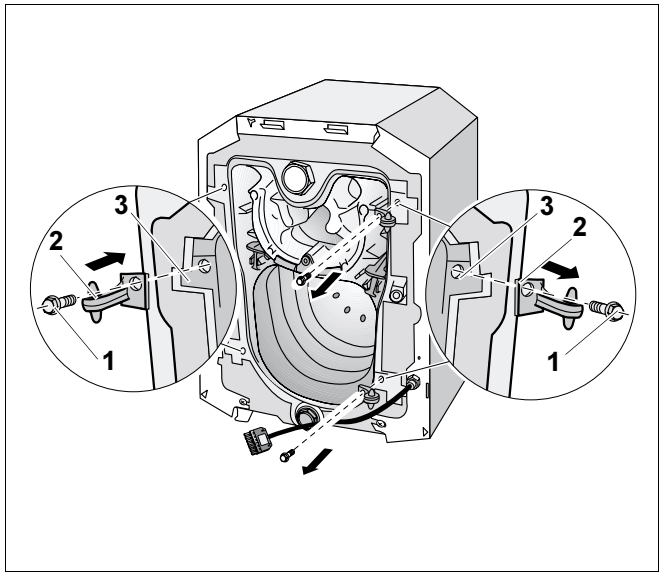

Σχ. 15 Αλλαγή μεντεσέδων πόρτας καυστήρα

Θέση 1: *Κοχλίες στερέωσης γάντζων μεντεσέδων*

Θέση 2: *Γάντζοι μεντεσέδων*

Θέση 3: *Μπροστινό στοιχείο λέβητα*

- Ξεβιδώστε τους κοχλίες στερέωσης των θηλών μεντεσέδων (Σχ. 16, **Θέση 1**) από την πόρτα του καυστήρα (Σχ. 16, **Θέση 3**).
- Αφαιρέστε τις θηλές (Σχ. 16, **Θέση 2**) από την πόρτα του καυστήρα (Σχ. 16, **Θέση 3**).
- Βιδώστε τις θηλές μεντεσέδων (Σχ. 16, **Θέση 2**) αριστερά στην πόρτα του λέβητα (Σχ. 16, **Θέση 3**).
- Στερεώστε τις θηλές μεντεσέδων (Σχ. 16, **Θέση 2**) με τους κοχλίες στερέωσης (Σχ. 16, **Θέση 1**) στην πόρτα του καυστήρα (Σχ. 16, **Θέση 3**).
- Αναρτήστε τις θηλές μεντεσέδων (Σχ. 16, **Θέση 2**) της πόρτας καυστήρα στους γάντζους (Σχ. 16, **Θέση 4**) μεντεσέδων.
- Κλείστε την πόρτα του καυστήρα (Σχ. 16, **Θέση 3**).

Βλάβη στην εγκατάσταση

λόγω ανομοιόμορφων κοχλιώσεων.

προσοχή!

- Βιδώστε τις βίδες της πόρτας καυστήρα ομοιόμορφα.

- Κλείστε εκ νέου την πόρτα του καυστήρα (Σχ. 16, **Θέση 3**) με τις βίδες.

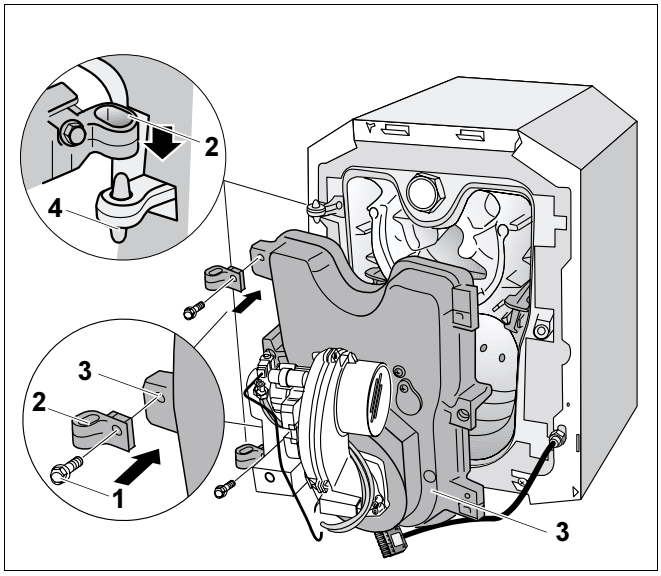

Σχ. 16 Αλλαγή ανάρτησης πόρτα καυστήρα (θηλές μεντεσέδων)

Θέση 1: *Κοχλίες στερέωσης θηλών μεντεσέδων*

Θέση 2: *Θηλές μεντεσέδων*

Θέση 3: *Πόρτα καυστήρα*

Θέση 4: *Γάντζοι μεντεσέδων*

8 Σύνδεση λέβητα προς τον καπνοδόχο και την υδραυλική εγκατάσταση

Στο κεφάλαιο αυτό σας εξηγούμε πώς να προβείτε στη σύνδεση του λέβητα με τον καπνοδόχο και την υδραυλική εγκατάσταση.

Υπόδειξη χρήσης

Για να αποφευχθούν να εισέρχονται βρωμιές στο λέβητα από την υδραυλική εγκατάσταση, συνιστούμε να τοποθετηθεί παγίδα βρωμιάς από τον πελάτη.

8.1 Τοποθέτηση στεγανοποιητικού κολάρου καυσαερίων (πρόσθετος εξοπλισμός)

Υπόδειξη χρήσης

Σας συνιστούμε να χρησιμοποιήσετε στεγανοποιητικό κολάρο καπναγωγού (Σχ. 17, **Θέση 1**).

- Τοποθετήστε τον καπναγωγό τέρμα πάνω στο στόμιο.
- Τοποθετήστε το στεγανοποιητικό κολάρο καπναγωγού (Σχ. 18, **Θέση 2**) με επικάλυψη επάνω γύρο από τον καπναγωγό (Σχ. 17, **Θέση 4**) και το στόμιο καπναγωγού.
- Τοποθετήστε τους σφικτήρες (Σχ. 17, **Θέση 5**) πάνω από το στεγανοποιητικό κολάρο (Σχ. 17, **Θέση 1**). Ωθήστε έναν σφικτήρα στο στόμιο καπναγωγού (Σχ. 17, **Θέση 6**). Πιέστε το δεύτερο σφικτήρα στον καπναγωγό (Σχ. 17, **Θέση 4**).
- Σφίξτε τους σφικτήρες (Σχ. 18, **Θέση 1**). Το στεγανοποιητικό κολάρο καπναγωγού (Σχ. 18, **Θέση 2**) πρέπει να εφάπτεται σφιχτά, χωρίς προεξοχές.

Υπόδειξη χρήσης

- Αν χρειαστεί, σφίξτε τους σφικτήρες.

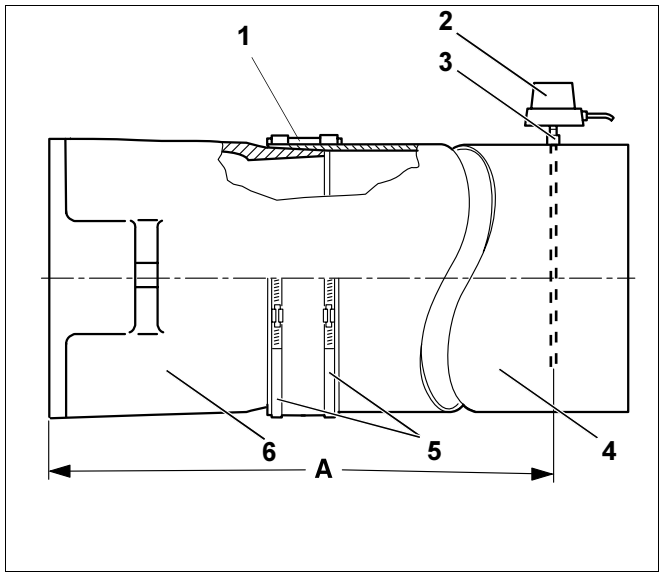

Σχ. 17 Τοποθέτηση αγωγού καυσαερίων

Θέση 1: *Στεγανοποιητικό κολάρο καυσαερίων*

Θέση 2: *Αισθητήρας θερμοκρασίας καυσαερίων*

Θέση 3: *Μούφα*

Θέση 4: *Αγωγός καυσαερίων*

Θέση 5: *Σφικτήρες*

Θέση 6: *Στόμιο καπναγωγού*

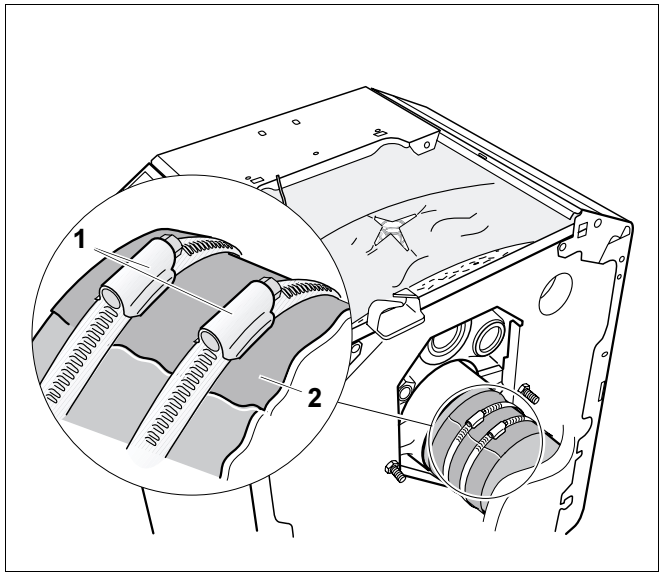

Σχ. 18 Τοποθέτηση στεγανοποιητικού κολάρου

Θέση 1: *Σφικτήρες*

Θέση 2: *Στεγανοποιητικό κολάρο καυσαερίων*

8.2 Τοποθέτηση αισθητήρα θερμοκρασίας καυσαερίων (πρόσθετος εξοπλισμός)

- Κολλήστε τη μούφα (Σχ. 17, **Θέση 3**) με απόσταση 2 φορές τη διάμετρο του καπναγωγού (τιμή A) από το στόμιο καπναγωγού στον καπναγωγό.

8.3 Τοποθέτηση σύνδεσης επιστροφής

Για να συνδέσετε αργότερα την επιστροφή της εγκατάστασης θέρμανσης με την επιστροφή του λέβητα, συνδέστε το σύνδεσμο επιστροφής με το λέβητα.

Υπόδειξη χρήσης

Αν δεν χρησιμοποιείτε σετ ταχείας σύνδεσης κυκλώματος θέρμανσης (πρόσθετος εξοπλισμός) για τη σύνδεση του λέβητα, πρέπει να τοποθετήσετε βαλβίδα αντεπιστροφής στην προσαγωγή του λέβητα.

Για τη σύνδεση του συνδέσμου επιστροφής προχωρήστε ως εξής:

- Τοποθετήστε παρέμβυσμα (Σχ. 19, **Θέση 2**) στο περικόχλιο του συνδέσμου T (Σχ. 19, **Θέση 4**) που παραδίδεται με την παραγγελία.
- Βιδώστε το σύνδεσμο T στην επιστροφή του λέβητα G1¼ (Σχ. 19, **Θέση 5**).

Αν δεν χρησιμοποιείτε σετ ταχείας σύνδεσης κυκλώματος θέρμανσης (πρόσθετος εξοπλισμός) για το σύνδεσμο, συνδέστε με το σύνδεσμο G1¼ (Σχ. 19, **Θέση 6**) που παραδίδεται με την παραγγελία.

- Τοποθετήστε το παρέμβυσμα (Σχ. 19, **Θέση 2**) στο περικόχλιο του συνδέσμου G1¼ (Σχ. 19, **Θέση 6**) που παραδίδεται με την παραγγελία.
- Τοποθετήστε το σύνδεσμο G1¼ (Σχ. 19, **Θέση 6**) που παραδίδεται μαζί στο R1 για την επιστροφή της θέρμανσης (Σχ. 19, **Θέση 7**) στη διακλάδωση 90°.

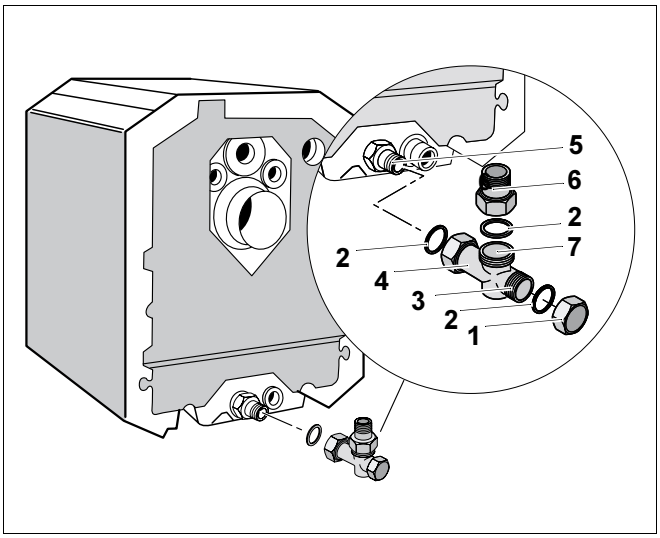

Σχ. 19 Τοποθέτηση επιστροφής Logano G115

Θέση 1: *Κάλυμμα*

Θέση 2: *Παρέμβυσμα*

Θέση 3: *Σύνδεση επιστροφής νερού χρήσης R1*

Θέση 4: *Σύνδεσμος T*

Θέση 5: *Επιστροφή λέβητα G1¼*

Θέση 6: *Συστολή G1¼ σε R1*

Θέση 7: *Επιστροφή θέρμανσης G1¼*

Αν δεν συνδέσετε θερμαντήρα νερού χρήσης, πρέπει να κλείσετε το σύνδεσμο T (Σχ. 19, **Θέση 4**) με μια τάπα (Σχ. 19, **Θέση 1**).

- Βιδώστε την τάπα (Σχ. 19, **Θέση 1**) με το παρέμβυσμα (Σχ. 19, **Θέση 2**).

8.4 Τοποθετήστε κρουνό συμπλήρωσης και εκκένωσης (πρόσθετος εξοπλισμός)

Για την πλήρωση της εγκατάστασης θέρμανσης, τοποθετήστε τον κρουνό συμπλήρωσης και εκκένωσης κατευθείαν στο λέβητα.

- Αφαιρέστε την τυφλή τάπα R1 (Σχ. 20, **Θέση 1**) από το λέβητα.
- Τοποθετήστε το παρέμβυσμα (Σχ. 20, **Θέση 3**) στο σπείρωμα του κρουνού (Σχ. 20, **Θέση 4**).
- Τοποθετήστε τον κρουνό πλήρωσης και εκκένωσης (Σχ. 20, **Θέση 2**) στο λέβητα.

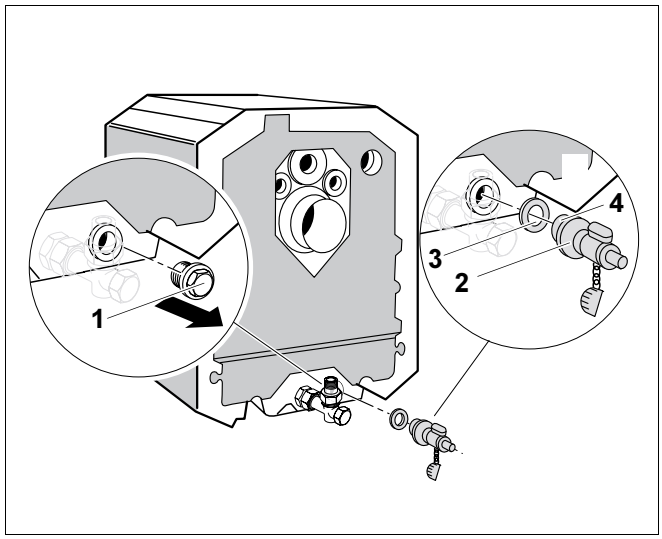

Σχ. 20 Απομάκρυνση τυφλής τάπας

Θέση 1: *Τυφλή τάπα R1*

Θέση 2: *Κρουνός πλήρωσης και εκκένωσης*

Θέση 3: *Παρέμβυσμα*

Θέση 4: *Σπείρωμα κρουνού συμπλήρωσης και εκκένωσης*

8.5 Υποδείξεις για τη σύνδεση του λέβητα με τους αγωγούς

Παρακαλούμε να προσέχετε τις εξής υποδείξεις για τη σύνδεση του λέβητα με τους αγωγούς. Οι υποδείξεις αυτές είναι σημαντικές για την απρόσκοπτη λειτουργία.

προσοχή!

Βλάβη στην εγκατάσταση

λόγω διαρροών στους συνδέσμους.

- Τοποθετήστε τους αγωγούς χωρίς να ασκηθεί πίεση για να παραμείνουν στη θέση τους στους συνδέσμους του λέβητα.

8.5.1 Επιστροφή θέρμανσης

- Συνδέστε την επιστροφή θέρμανσης πάντοτε στη σύνδεση R1 του συνδέσμου T (Σχ. 21, **Θέση 6**).

Υπόδειξη χρήσης

Για να αποφευχθούν να εισέλθουν βρωμιές από την υδραυλική εγκατάσταση στο λέβητα, συνιστούμε να τοποθετηθεί οπωσδήποτε από τον πελάτη μια παγίδα βρωμιάς.

8.5.2 Προσαγωγή θέρμανσης

- Συνδέστε την προσαγωγή θέρμανσης (Σχ. 21, **Θέση 3**) στο κέντρο πάνω από το στόμιο καπναγωγού.

8.5.3 Υποδείξεις για την προσαγωγή και επιστροφή ασφαλείας

προσοχή!

Βλάβη στην εγκατάσταση

λόγω σύνδεσης λάθος τμημάτων στην προσαγωγή και στην επιστροφή ασφαλείας.

- Μη συνδέσετε το θερμαντήρα νερού χρήσης ή άλλο κύκλωμα θέρμανσης στην προσαγωγή και επιστροφή ασφαλείας.

Υπόδειξη χρήσης

Σας συνιστούμε να προβλέψετε στην προσαγωγή ασφαλείας του λέβητα (Σχ. 22, **Θέση 2**) ένα σετ ασφαλείας λέβητα (πρόσθετος εξοπλισμός) ή μια εξαέρωση (Σχ. 22, **Θέση 3**, πρόσθετος εξοπλισμός).

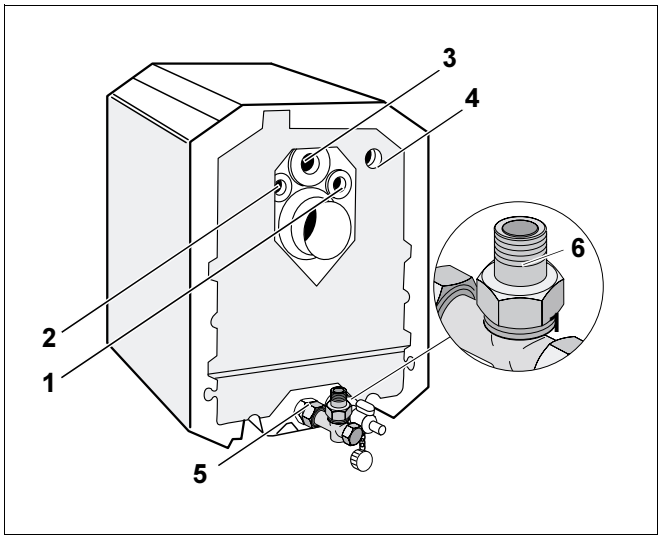

Σχ. 21 Επιστροφή Logano G115

Θέση 1: *Σύνδεση για θερμαντήρα νερού χρήσης δεξιά*

Θέση 2: *Σύνδεση για θερμαντήρα νερού χρήσης αριστερά*

Θέση 3: *Προσαγωγή θέρμανσης*

Θέση 4: *Προσαγωγή ασφαλείας*

Θέση 5: *Επιστροφή θέρμανσης*

Θέση 6: *Σύνδεση G1¼ στο R1*

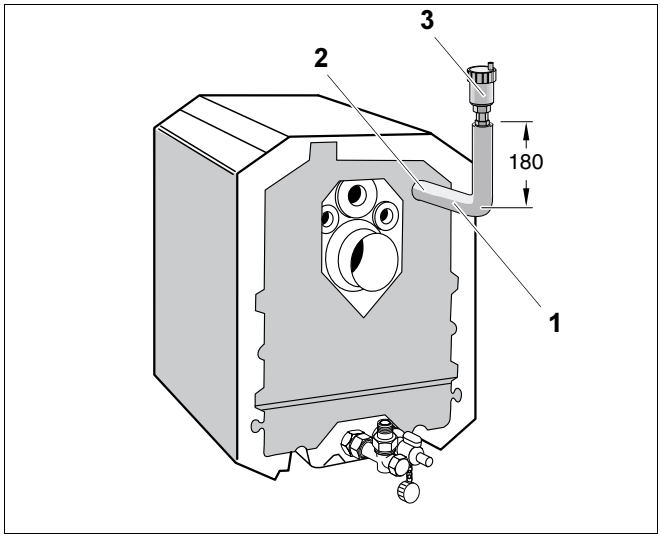

Σχ. 22 Προσαγωγή ασφαλείας με εξαέρωση

Θέση 1: *Αγωγός R1*

Θέση 2: *Προσαγωγή ασφαλείας*

Θέση 3: *Εξαέρισμός*

8.5.4 Σύνδεση επιστροφής και προσαγωγής του θερμαντήρα νερού χρήσης

- Κατά τη σύνδεση ενός θερμαντήρα νερού χρήσης, η σύνδεση της επιστροφής γίνεται στην πίσω διακλάδωση του συνδέσμου T (Σχ. 19, **Θέση 3,** Σελίδα 26).
- Η σύνδεση της προσαγωγής του θερμαντήρα νερού χρήσης γίνεται εναλλακτικά δεξιά (Σχ. 21, **Θέση 1,** Σελίδα 28) ή αριστερά (Σχ. 21, **Θέση 2,** Σελίδα 28) από την προσαγωγή θέρμανσης (Σχ. 21, **Θέση 3,** Σελίδα 28).

8.6 Πλήρωση λέβητα και έλεγχος συνδέσμων για στεγανότητα

Πριν θέσετε σε λειτουργία την εγκατάσταση θέρμανσης, πρέπει να κάνετε έλεγχο στεγανότητας, για να μην παρουσιαστούν τυχόν διαρροές κατά τη λειτουργία της εγκατάστασης.



προειδοποίηση!

Βλάβη στην εγκατάσταση

λόγω υπερπίεσης κατά τον έλεγχο στεγανότητας. Οι διατάξεις και τα όργαμα ασφαλείας μπορούν να πάθουν βλάβη όταν υφίστανται υπερπίεση.

- Προσέχετε κατά τη διεξαγωγή του ελέγχου στεγανότητας να μην υπάρχουν όργανα και διατάξεις ασφαλείας.



προσοχή!

Βλάβη στην εγκατάσταση

λόγω αυξομειώσεων θερμοκρασίας.

- Η πλήρωση να γίνεται μόνο με κρύα την εγκατάσταση (η θερμοκρασία προσαγωγής επιτρέπεται να ανέρχεται το πολύ σε 40 °C).

- Συμπληρώστε νερό στην εγκατάσταση θέρμανσης (βλέπε κεφάλαιο 13.6 "Έλεγχος πίεσης νερού της εγκατάστασης", Σελίδα 48).
- Εξαερώστε την εγκατάσταση κατά την πλήρωση.
- Ελέγξτε τους συνδέσμους για στεγανότητα.

9 Τοποθετήστε το ταμπλό ρύθμισης

Στο κεφάλαιο αυτό διευκρινίζεται η τοποθέτηση ταμπλό ρύθμισης σειράς 2000 ή 4000 και σετ αισθητήρα θερμοκρασίας. Επίσης μπορείτε να μάθετε για την τοποθέτηση της καλωδίωσης καυστήρα και αισθητήρα.

9.1 Στερέωση ταμπλό ρύθμισης

Στο Logano G115 μπορείτε να συνδέσετε τα ταμπλό ρύθμισης της σειράς 2000 ή 4000. Η τοποθέτηση των διαφόρων τύπων ταμπλό ρύθμισης είναι η ίδια. Η τοποθέτηση περιγράφεται στο παρόν βάσει παραδείγματος ενός ταμπλό της σειράς 2000.

Τοποθετήστε το ταμπλό ρύθμισης ως εξής:

- Ξεβιδώστε τους κοχλίες στερέωσης (Σχ. 23, **Θέση 2**) από το πίσω κάλυμμα του λέβητα (Σχ. 23, **Θέση 1**).
- Ανασηκώστε το πίσω κάλυμμα του λέβητα (Σχ. 23, **Θέση 1**) ελαφρά και αφαιρέστε το προς τα πίσω.

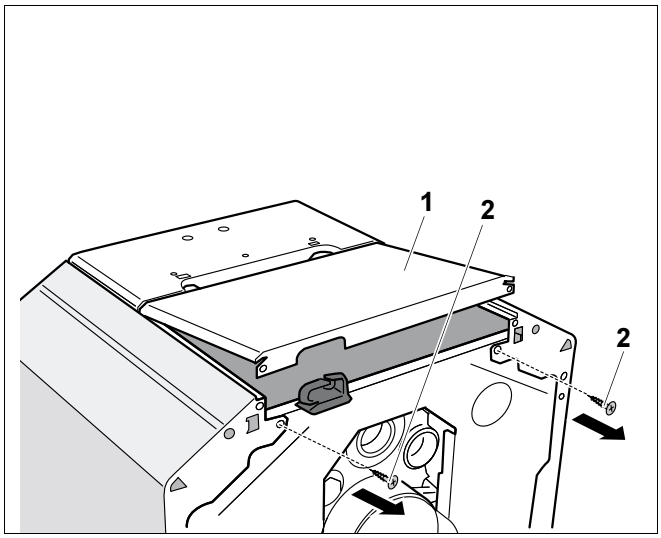

Σχ. 23 Αφαιρέστε το πίσω κάλυμμα του λέβητα

Θέση 1: *Πίσω κάλυμμα λέβητα*

Θέση 2: *Κοχλίες στερέωσης*

- Τοποθετήστε τους γάντζους ένθεσης του ταμπλό ρύθμισης (Σχ. 24, **Θέση 2**) στις οβάλ οπές (Σχ. 24, **Θέση 3**) του μπροστινού καλύμματος (Σχ. 24, **Θέση 5**) του λέβητα.
- Ωθήστε το ταμπλό ρύθμισης προς την πόρτα του καυστήρα.

Αφήστε τους ελαστικούς γάντζους του ταμπλό ρύθμισης (Σχ. 24, **Θέση 1**) να ασφαλίσουν στις διαβάσεις του καλύμματος (Σχ. 24, **Θέση 4**) του λέβητα πιέζοντάς τες.

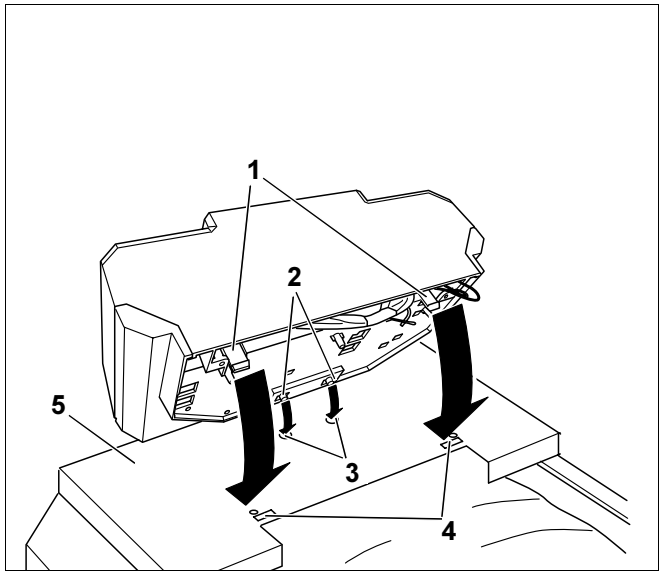

Σχ. 24 Τοποθετήστε το ταμπλό ρύθμισης (π.χ. της σειράς 2000)

Θέση 1: *Ελαστικοί γάντζοι*

Θέση 2: *Γάντζοι ένθεσης*

Θέση 3: *Οβάλ οπές στο κάλυμμα του λέβητα*

Θέση 4: *Διαβάσεις μπροστινού καλύμματος λέβητα*

Θέση 5: *Μπροστινό κάλυμμα του λέβητα*

- Αφαιρέστε τους δυο κοχλίες (Σχ. 25, **Θέση 1**) του καλύμματος του ταμπλό ρύθμισης (Σχ. 25, **Θέση 3**) και αφαιρέστε το κάλυμμα (Σχ. 25, **Θέση 2**).
- Βιδώστε το ταμπλό ρύθμισης (Σχ. 25, **Θέση 3**) με τους δυο κοχλίες στερέωσης (Σχ. 25, **Θέση 4**) στα προβλεπόμενα σημεία (Σχ. 25, **Θέση 5**) στο ταμπλό ρύθμισης στο μπροστινό κάλυμμα του λέβητα.

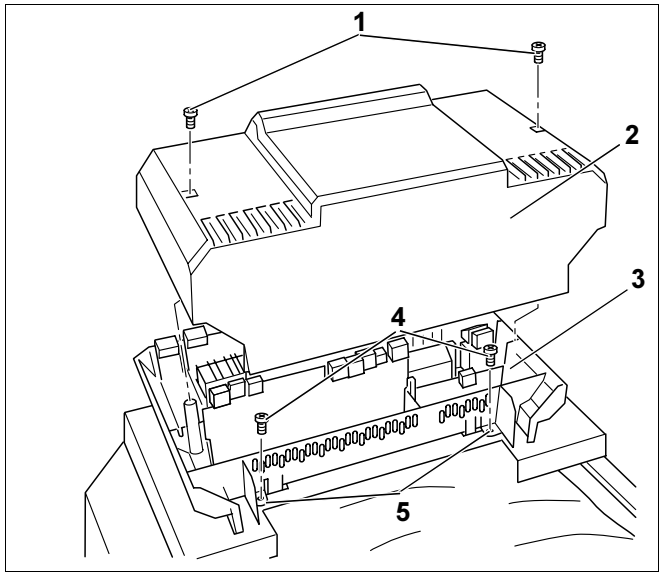

Σχ. 25 Αφαιρέστε το κάλυμμα (π.χ. ταμπλό ρύθμισης σειράς 2000)

Θέση 1: *Κοχλίες καλύμματος*

Θέση 2: *Κάλυμμα*

Θέση 3: *Ταμπλό ρύθμισης*

Θέση 4: *Κοχλίες στερέωσης*

Θέση 5: *Σημεία στερέωσης*

9.2 Τοποθέτηση σετ αισθητήρων θερμοκρασίας και καλωδίου καυστήρα

Υπόδειξη χρήσης

Προσέχετε τα εξής σημεία κατά τη σύνδεση του ταμπλό ρύθμισης:

- Τοποθετήστε τους αγωγούς καλωδίων και τριχοειδούς αγωγούς με πολύ προσοχή!
- Μην κάμψετε τους τριχοειδούς αγωγούς κατά την τοποθέτηση!
- Διεξάγετε τις ηλεκτρολογικές εργασίες εντός της εγκατάστασης θέρμανσης μόνο, εφ' όσον διαθέτετε τις απαραίτητες γνώσεις για τις εργασίες αυτές. Αν δεν διαθέτετε τις απαραίτητες γνώσεις, αναθέστε την ηλεκτρική σύνδεση σε εξειδικευμένο ηλεκτρολόγο.
- Προσέχετε τις τοπικές προδιαγραφές!

- Τοποθετήστε τριχοειδούς αγωγούς και καλώδια αισθητήρων (Σχ. 26, **Θέση 2**) προς σημείο μέτρησης (Σχ. 26, **Θέση 4**).
- Τυλίξτε το υπόλοιπο του τριχοειδούς αγωγού και καλωδίων αισθητήρα (Σχ. 26, **Θέση 2**) που περισέβει και τοποθετήστε το στη θερμομόνωση του μπλοκ του λέβητα.
- Τοποθετήστε το καλώδιο του καυστήρα (Σχ. 26, **Θέση 3**) μέσω της διάβασης καλωδίου στο μπροστινό κάλυμμα του λέβητα (Σχ. 26, **Θέση 1**) προς το ταμπλό ρύθμισης.
- Συνδέστε το καλώδιο του καυστήρα (Σχ. 26, **Θέση 3**) στο ταμπλό ρύθμισης σύμφωνα με την επιγραφή της κλέμας.

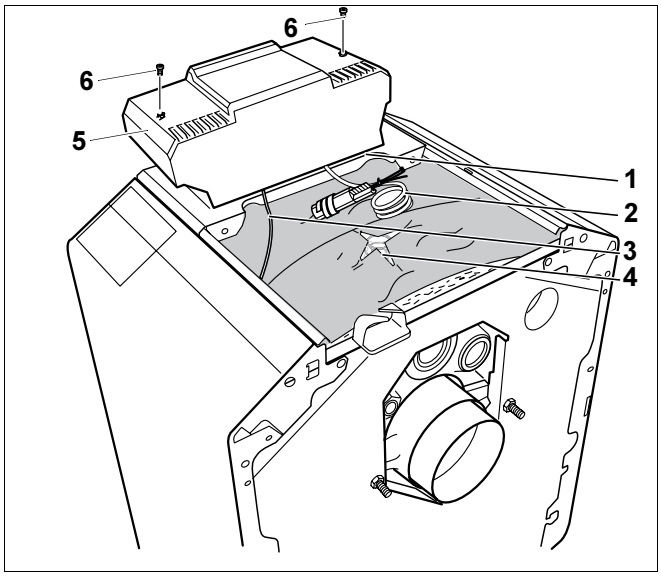

Σχ. 26 Τοποθέτηση αγωγών και σύνδεση

Θέση 1: *Διάβαση καλωδίου στο μπροστινό κάλυμμα του λέβητα*

Θέση 2: *Τριχοειδείς αγωγοί και καλώδιο αισθητήρα*

Θέση 3: *Καλώδιο καυστήρα*

Θέση 4: *Σημείο μέτρησης*

Θέση 5: *Κάλυμμα ταμπλό ρύθμισης*

Θέση 6: *Κοχλίες καλύμματος*

- Συνδέστε το ταμπλό ρύθμισης σύμφωνα με την επιγραφή της κλέμας.
- Κάνετε την υπόλοιπη ηλεκτρική σύνδεση σύμφωνα με τη συνδεσμολογία στα βύσματα/στις υποδοχές.

Θα πρέπει να ασφαλίσετε όλα τα καλώδια με σφικτήρες καλωδίων (περιλαμβάνονται με το ταμπλό ρύθμισης). Προβείτε στις εξής εργασίες:

- Με τοποθετημένο το καλώδιο, εισάγετε το σφικτήρα από πάνω στις σχισμές του πλαισίου σφικτήρα. Το μακρόστενο τμήμα του μοχλού πρέπει να δείχνει προς τα πάνω (Σχ. 27, **Θέση 1**).
- Ωθήστε το σφικτήρα προς τα κάτω (Σχ. 27, **Θέση 2**).
- Πιέστε κόντρα (Σχ. 27, **Θέση 3**).
- Ανασηκώστε το μοχλό (Σχ. 27, **Θέση 4**).
- Τοποθετήστε το κάλυμμα του ταμπλό ρύθμισης (Σχ. 26, **Θέση 5**) στο ταμπλό.
- Ασφαλίστε με τους κοχλίες (Σχ. 26, **Θέση 6**) το κάλυμμα (Σχ. 26, **Θέση 5**) στο ταμπλό.

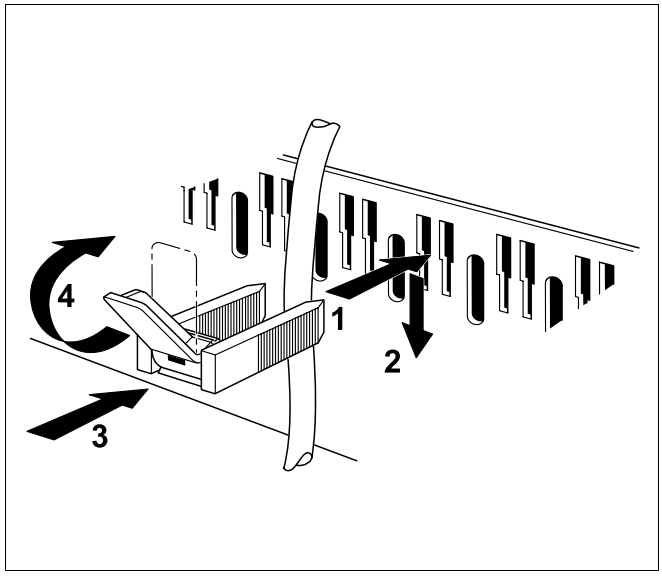

Σχ. 27 Ασφαλίστε τα καλώδια με σφικτήρα καλωδίου

9.3 Τοποθέτηση σετ αισθητηρίων ρύθμισης

- Παραμερίστε τη μόνωση με τις σχισμές (Σχ. 28, **Θέση 4**) στο σημείο μέτρησης.
- Τοποθετήστε το ελατήριο (Σχ. 28, **Θέση 1**) με το σετ αισθητηρίων θερμοκρασίας τέρμα μέσα στο κυάθιο (Σχ. 28, **Θέση 3**).

Κατά την εισαγωγή του σετ αισθητηρίων στο κυάθιο, (Σχ. 28, **Θέση 3**) ο πλαστικός σφικτήρας (Σχ. 28, **Θέση 2**) μαζεύει αυτόματα.

- Ωθήστε την ασφάλεια των αισθητηρίων (Σχ. 28, **Θέση 5**, συνοδεύει το ταμπλό ρύθμισης) από το πλάι στην κεφαλή του κυαθίου (Σχ. 28, **Θέση 3**).

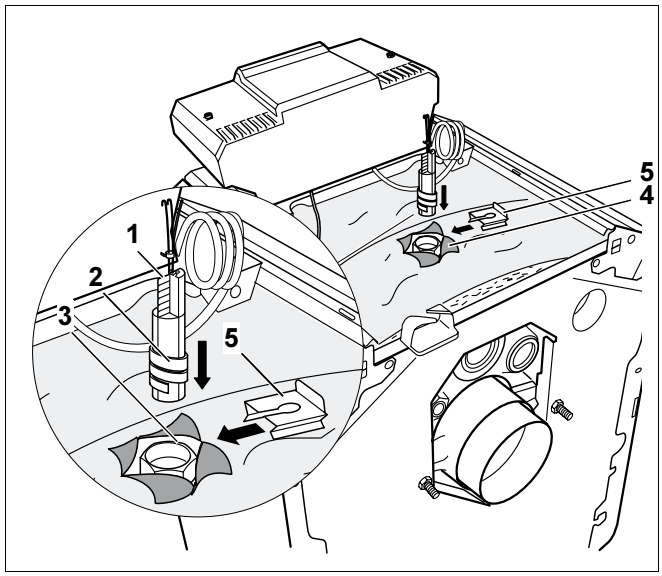

Σχ. 28 Τοποθέτηση αισθητηρίων θερμοκρασίας

Θέση 1: *Ελατήριο*

Θέση 2: *Πλαστικός σφικτήρας*

Θέση 3: *Κυάθιο*

Θέση 4: *Μόνωση με σχισμές*

Θέση 5: *Ασφάλεια αισθητηρίων*

9.4 Τοποθέτηση πίσω καλύμματος του λέβητα

- Ωθήστε το πίσω κάλυμμα του λεβητα (Σχ. 29, **Θέση 1**) με τους κρίκους (Σχ. 29, **Θέση 2**) κάτω από το μπροστινό κάλυμμα (Σχ. 29, **Θέση 3**).
- Ακουμπήστε το πίσω κάλυμμα (Σχ. 29, **Θέση 1**) στα πλαϊνά τοιχώματα (Σχ. 29, **Θέση 4**).
- Βιδώστε εκ νέου τους κοχλίες (Σχ. 29, **Θέση 5**) στο πίσω κάλυμμα του λέβητα (Σχ. 29, **Θέση 1**).

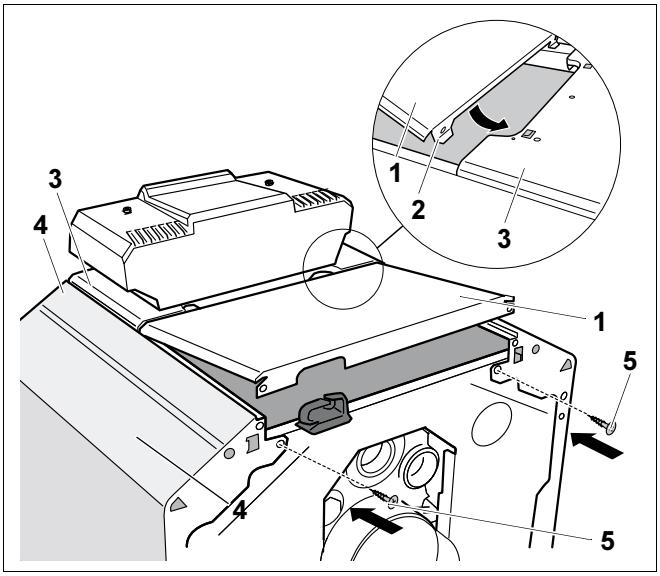

Σχ. 29 Τοποθέτηση πίσω καλύμματος του λέβητα

Θέση 1: *Πίσω κάλυμμα λέβητα*

Θέση 2: *Κρίκοι*

Θέση 3: *Μπροστινό κάλυμμα του λέβητα*

Θέση 4: *Πλαϊνό τοίχωμα*

Θέση 5: *Κοχλίες στερέωσης*

9.5 Ρύθμιση σφικτήρα καλωδίου καυστήρα

προσοχή!

Βλάβη στην εγκατάσταση

λόγω λάθος τοποθέτησης του καλωδίου καυστήρα.

- Υπολογίστε επαρκές μήκος καλωδίου καυστήρα μεταξύ καυστήρα και σφικτήρα για να μπορεί να ανοίγει και να κλείνει η πόρτα του καυστήρα χωρίς εμπόδια.

- Αφαιρέστε την επένδυση της πόρτας του καυστήρα ή το κάλυμμα (βλέπε κεφάλαιο 6.1.1 "Αφαίρεση επένδυσης πόρτας/καλύμματος καυστήρα", Σελίδα 14).
- Λύστε το περικόχλιο ασφάλισης του σφικτήρα (Σχ. 30, **Θέση 4**) καλωδίου καυστήρα (Σχ. 30, **Θέση 2**).
- Ρυθμίστε το μήκος καλωδίου καυστήρα (Σχ. 30, **Θέση 2**) μεταξύ σφικτήρα καλωδίου (Σχ. 30, **Θέση 3**) και καυστήρα (Σχ. 30, **Θέση 1**).
- Σφίξτε το περικόχλιο ασφάλισης του σφικτήρα καλωδίου (Σχ. 30, **Θέση 4**).

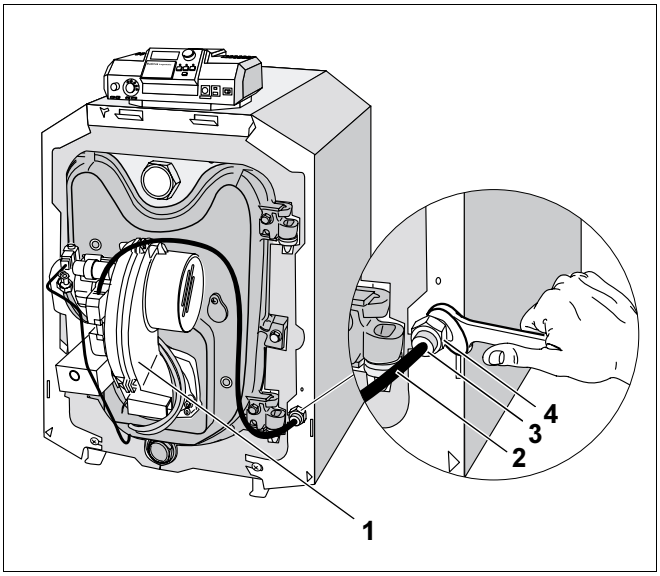

Σχ. 30 Ρύθμιση σφικτήρα καλωδίου

Θέση 1: *Καυστήρας Logatop*

Θέση 2: *Καλώδιο καυστήρα*

Θέση 3: *Σφικτήρας καλωδίου*

Θέση 4: *Περικόχλιο ασφάλισης σφικτήρα καλωδίου*

9.5.1 Τοποθέτηση επένδυσης της πόρτας καυστήρα /καλύμματος καυστήρα

Η τοποθέτηση της επένδυσης της πόρτας καυστήρα και του καλύμματος καυστήρα είναι ίδια. Η περιγραφή γίνεται με το παράδειγμα του καλύμματος καυστήρα:

- Αναρτήστε το κάλυμμα καυστήρα (Σχ. 31, **Θέση 3**) στους γάντζους (Σχ. 31, **Θέση 1**) του μανδύα του λέβητα.
- Βιδώστε εκ νέου δεξιά και αριστερά από έναν κοχλία ασφάλισης (Σχ. 31, **Θέση 2**) στο κάλυμμα του καυστήρα.

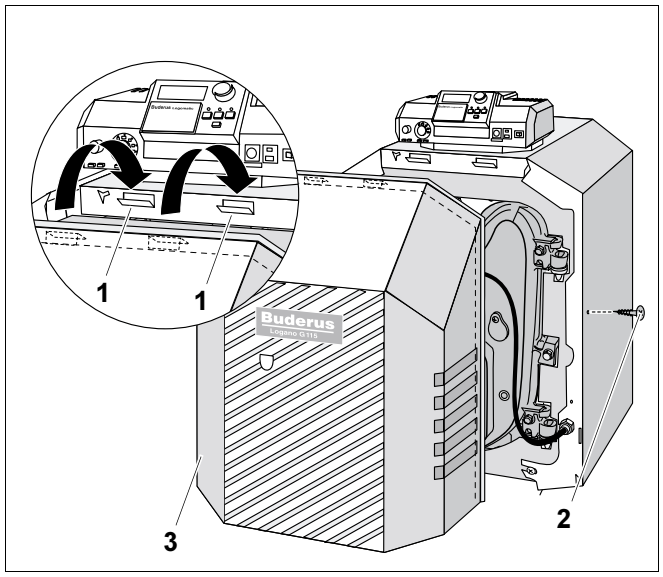

Σχ. 31 Τοποθέτηση καλύμματος καυστήρα

Θέση 1: *Γάντζος στο μανδύα του λέβητα*

Θέση 2: *Κοχλίες ασφαλείας*

Θέση 3: *Κάλυμμα καυστήρα*

10 Τοποθέτηση καυστήρα

Στο μοντέλο Logano G115 με καυστήρα Logatop, ο καυστήρας είναι ήδη τοποθετημένος και συνδεδεμένος.

Στο μοντέλο Logano G115 χωρίς καυστήρα, πρέπει να επιλέξετε έναν καυστήρα και να τον τοποθετήσετε, ενώ το πεδίο λειτουργίας του πρέπει να αντιστοιχεί στα τεχνικά στοιχεία του Logano G115.

προσοχή!

Βλάβη στην εγκατάσταση

λόγω λάθος καυστήρα.

- Χρησιμοποιήσετε μόνο καυστήρες που αντιστοιχούν στις τεχνικές προδιαγραφές του Logano G115 (βλέπε κεφάλαιο 4.1 "Τεχνικά στοιχεία για Logano G115", Σελίδα 9).

- Στερεώστε τον καυστήρα που επιθυμείτε στον κύκλο οπών της πόρτας καυστήρα (Σχ. 32, **Θέση 2**).
- Συνδέστε το καλώδιο του καυστήρα (Σχ. 32, **Θέση 1**) με τον καυστήρα.

Buderus

Υπόδειξη χρήσης

Για τη σύνδεση του καλωδίου στον καυστήρα που επιλέξατε, ανατρέξτε στις οδηγίες τοποθέτησης του καυστήρα.

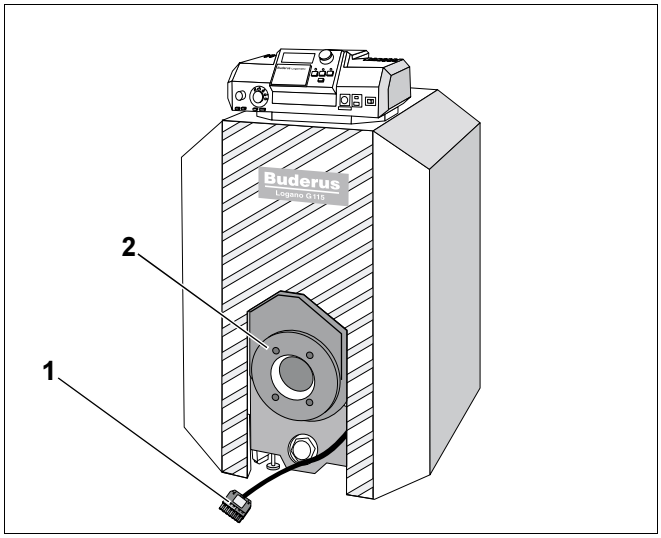

Σχ. 32 Τοποθέτηση καυστήρα

Θέση 1: *Καλώδιο καυστήρα*

Θέση 2: *Φλάντζα στην πόρτα του καυστήρα*

11 Θέση εγκατάστασης σε λειτουργία

Στο Logano G115 μπορείτε να συνδέσετε θερμοστάτες της σειράς 2000 ή 4000. Η θέση σε λειτουργία των διαφόρων τύπων θερμοστατών είναι ίδια.

προσοχή!

Βλάβη λέβητα

λόγω υπερβολικής συσσώρευσης σκόνης.

- Μην αφήσετε το λέβητα να λειτουργήσει όταν υπάρχει πολύ σκόνη, π.χ. λόγω οικοδομικών εργασιών στο λεβητοστάσιο.

- Συμπληρώστε το πρακτικό θέσης σε λειτουργία (βλέπε κεφάλαιο 11.5 "Πρακτικό θέσης σε λειτουργία", Σελίδα 42).

11.1 Ετοιμάστε την εγκατάσταση για λειτουργία

Για να μπορείτε να θέσετε σε λειτουργία την εγκατάσταση προβείτε στις εξής εργασίες:

- Ρυθμίστε τον κόκκινο δείκτη (Σχ. 33, **Θέση 1**) του μανομέτρου της εγκατάστασης θέρμανσης στην απαιτούμενη ελάχιστη πίεση του ενός bar.
- Ελέγξτε την πίεση νερού της εγκατάστασης (βλέπε κεφάλαιο 13.6 "Έλεγχος πίεσης νερού της εγκατάστασης", Σελίδα 48).
- Ανοίξτε την τροφοδοσία καυσίμων στην κεντρική εγκατάστασης φραγής καυσίμων.
- Ενεργοποιήστε το διακόπτη ανάγκης της θέρμανσης ή την ασφάλεια του λεβητοστασίου.

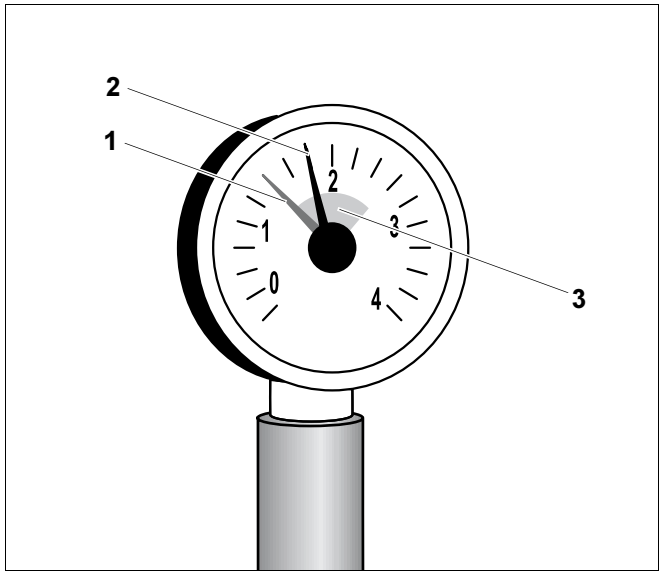

Σχ. 33 Μανόμετρο για κλειστές εγκαταστάσεις

Θέση 1: *Κόκκινος δείκτης*

Θέση 2: *Δείκτης μανόμετρου*

Θέση 3: *Πράσινη περιοχή*

11.2 Ελέγξτε την πλάκα κατεύθυνσης καυσαερίων

Πριν θέσετε την εγκατάσταση σε λειτουργία, ελέγξτε τη θέση των πλακών κατεύθυνσης καυσαερίων. Οι πλάκες πρέπει να βρίσκονται σε οριζόντια θέση (Σχ. 34).

Διόρθωση θέσης (Σχ. 34, **Θέση 1**) πλακών κατεύθυνσης καυσαερίων:

- Αφαιρέστε την επένδυση της πόρτας του καυστήρα ή το κάλυμμα (βλέπε κεφάλαιο 6.1.1 "Αφαίρεση επένδυσης πόρτας/καλύμματος καυστήρα", Σελίδα 14).
- Ανοίξτε την πόρτα του λέβητα (βλέπε κεφάλαιο 6.1.2 "Αφαίρεση πόρτα καυστήρα", Σελίδα 15, Σχ. 6).
- Αφαιρέστε τις πλάκες κατεύθυνσης καυσαερίων (Σχ. 34, **Θέση 1**) λίγο από τους αγωγούς καυσαερίων.
- Θέστε τις πλάκες κατεύθυνσης καυσαερίων (Σχ. 34, **Θέση 1**) σε οριζόντια θέση (Σχ. 34).
- Εισάγετε τις πλάκες κατεύθυνσης καυσαερίων (Σχ. 34, **Θέση 1**) στους αγωγούς καυσαερίων.
- Κλείστε την πόρτα του λέβητα και ασφαλίστε την με τις δυο βίδες (βλέπε κεφάλαιο 7.4 "Αλλαγή ανάρτησης πόρτας καυστήρα προς αριστερά", Σελίδα 23).

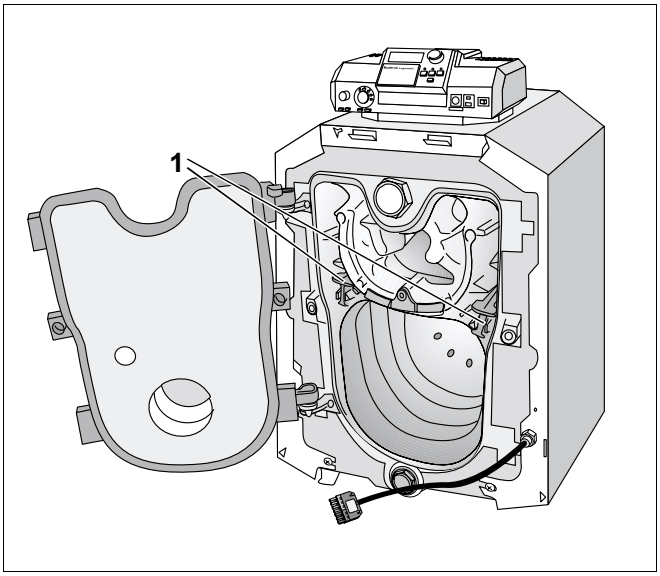

Σχ. 34 Πλάκες κατεύθυνσης καυσαερίων σε οριζόντια θέση

Θέση 1: *Πλάκες κατεύθυνσης καυσαερίων*

11.3 Θέστε σε λειτουργία το ταμπλό ρύθμισης και τον καυστήρα

Θέστε σε λειτουργία τον λέβητα μέσω του ταμπλό ρύθμισης (στο παράδειγμα εδώ: Ταμπλό ρύθμισης της σειράς 2000). Με την έναρξη της λειτουργίας του ταμπλό ρύθμισης ενεργοποιείτε αυτόματα και τον καυστήρα. Στη συνέχεια ο καυστήρας μπορεί να ενεργοποιηθεί από το ταμπλό ρύθμισης. Για περαιτέρω πληροφορίες ανατρέξτε στις οδηγίες συναρμολόγησης του εκάστοτε ταμπλό ρύθμισης ή καυστήρα.



Υπόδειξη χρήσης

Αν διαπιστώσετε κατά τις μετρήσεις για το πρακτικό θέσης σε λειτουργία, ότι η θερμοκρασία των καυσαερίων είναι χαμηλή για τον καπνοδόχο (κίνδυνος υγροποίησης καυσαερίων), μπορείτε να την ανεβάσετε (βλέπε κεφάλαιο 11.4 "Αύξηση θερμοκρασίας καυσαερίων", Σελίδα 39).

11.4 Αύξηση θερμοκρασίας καυσαερίων

Η θερμοκρασία καυσαερίων κυμαίνεται σε έναν νέο λέβητα με θερμοκρασία νερού λέβητα 80 °C ανάλογα με το μέγεθός του μεταξύ περίπου 150–175 °C.

Μπορείτε να ανεβάσετε τη θερμοκρασία με τον εξής τρόπο:

– Ρύθμιση πλακών κατεύθυνσης καυσαερίων
– Αφαίρεση πλακών κατεύθυνσης καυσαερίων
– Αφαίρεση πλακών φραγής καυσαερίων

Μπορείτε και να συνδυάσετε τις δυνατότητες αυτές.

11.4.1 Ρύθμιση πλάκας κατεύθυνσης καυσαερίων

Αν η θερμοκρασία καυσαερίων είναι χαμηλή, μπορείτε να ρυθμίσετε τις πλάκες κατεύθυνσης καυσαερίων.

Υπόδειξη χρήσης

Ρύθμιση ή αφαίρεση των πλακών κατεύθυνσης καυσαερίων μόνο ανά ζευγάρι.

- Αφαιρέστε την επένδυση της πόρτας του λέβητα ή το κάλυμμα του λέβητα (βλέπε κεφάλαιο 6.1 "Μείωση βάρους του λέβητα για τη μεταφορά", Σελίδα 14).
- Ανοίξτε την πόρτα του λέβητα (βλέπε κεφάλαιο 6.1.2 "Αφαίρεση πόρτα καυστήρα", Σελίδα 15, Σχ. 6).
- Αφαιρέστε τις πλάκες κατεύθυνσης καυσαερίων (Σχ. 35, **Θέση 1**) λίγο από τους αγωγούς καυσαερίων.
- Τοποθετήστε τις πλάκες κατεύθυνσης καυσαερίων (Σχ. 35, **Θέση 1**) σε πλάγια θέση (Σχ. 35).
- Κλείστε την πόρτα του λέβητα και ασφαλίστε την με τις δυο βίδες (βλέπε κεφάλαιο 7.4 "Αλλαγή ανάρτησης πόρτας καυστήρα προς αριστερά", Σελίδα 23).
- Ελέγξτε τη θερμοκρασία καυσαερίων.

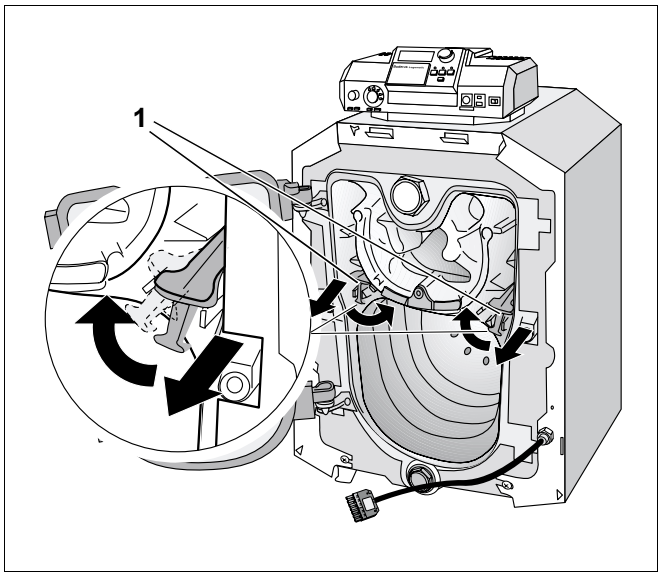

Σχ. 35 Πλάκα κατεύθυνσης καυσαερίων, ρύθμιση

Θέση 1: *Πλάκες κατεύθυνσης καυσαερίων*

11.4.2 Αφαιρέστε τις πλάκες κατεύθυνσης καυσαερίων

Αν το ανωτέρω δεν επαρκεί για να ανεβεί αρκετά η θερμοκρασία καυσαερίων, μπορείτε να αφαιρέσετε τις πλάκες κατεύθυνσης καυσαερίων για περαιτέρω αύξηση θερμοκρασίας.

- Αφαιρέστε τις πλάκες κατεύθυνσης καυσαερίων (Σχ. 36, **Θέση 1**) προς τα εμπρός από τους αγωγούς καυσαερίων.
- Κλείστε την πόρτα του λέβητα και ασφαλίστε την με τις δυο βίδες (βλέπε κεφάλαιο 7.4 "Αλλαγή ανάρτησης πόρτας καυστήρα προς αριστερά", Σελίδα 23).
- Ελέγξτε εκ νέου τη θερμοκρασία καυσαερίων.

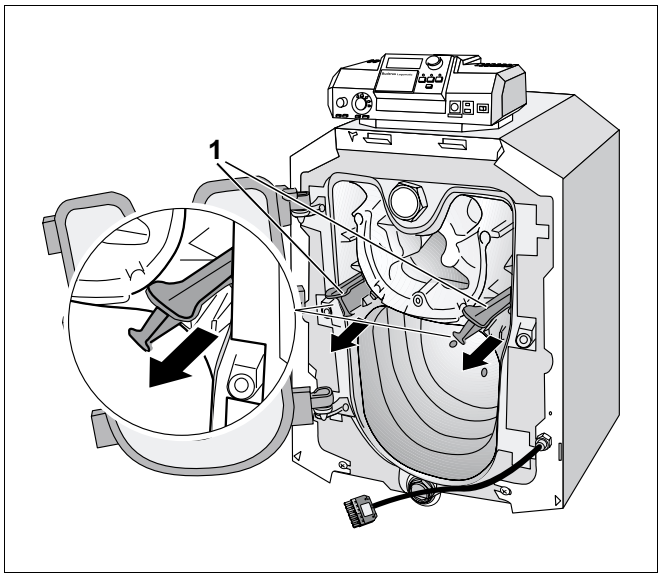

Σχ. 36 Αφαίρεση πλάκας κατεύθυνσης καυσαερίων

Θέση 1: *Πλάκες κατεύθυνσης καυσαερίων*

11.4.3 Αφαίρεση πλάκας φραγής καυσαερίων

Αν η θερμοκρασία καυσαερίων είναι χαμηλή ακόμη και μετά την αφαίρεση των πλακών κατεύθυνσης καυσαερίων, μπορείτε να αφαιρέσετε και την πλάκα φραγής καυσαερίων, για περαιτέρω αύξηση της θερμοκρασίας.

- Αφαιρέστε τη βίδα (Σχ. 37, **Θέση 1**) στο κέντρο της πλάκας φραγής καυσαερίων (Σχ. 37, **Θέση 2**).
- Αφαιρέστε την πλάκα φραγής καυσαερίων (Σχ. 37, **Θέση 2**) από το μπροστινό στοιχείο του λέβητα (Σχ. 37, **Θέση 3**).
- Κλείστε την πόρτα του λέβητα και ασφαλίστε την με τις δυο βίδες (βλέπε κεφάλαιο 7.4 "Αλλαγή ανάρτησης πόρτας καυστήρα προς αριστερά", Σελίδα 23).
- Ελέγξτε εκ νέου τη θερμοκρασία καυσαερίων.

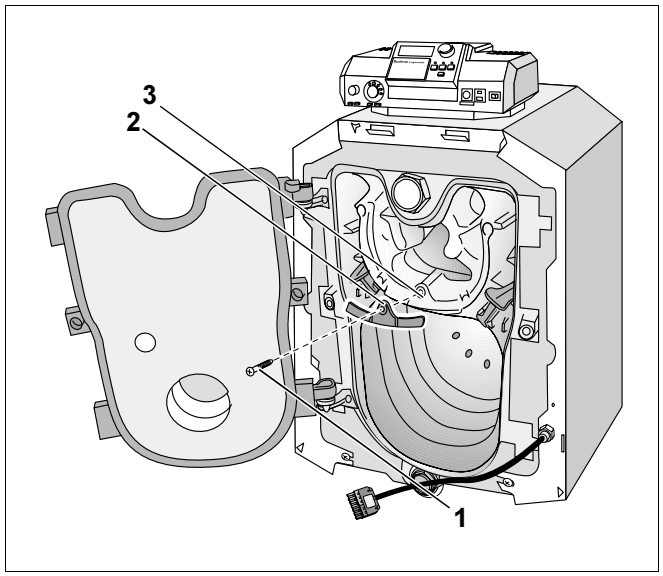

Σχ. 37 Αφαίρεση πλάκας φραγής καυσαερίων

Θέση 1: *Βίδα*

Θέση 2: *Πλάκα φραγής καυσαερίων*

Θέση 3: *Μπροστινό στοιχείο λέβητα*

11.5 Πρακτικό θέσης σε λειτουργία

Το Logano G115 λειτουργεί με λέβητα πετρελαίου ή αερίου. Συμπληρώστε προσεκτικά το πρακτικό θέσης σε λειτουργία κατά τη θέση σε λειτουργία του εκάστοτε λέβητα πετρελαίου ή αερίου.

- Υπογράψτε τις εργασίες θέσης σε λειτουργία που έγιναν και καταχωρήστε την ημερομηνία.

	Εργασίες θέσης σε λειτουργία	Σελίδα (μεμονωμένα βήματα εργασιών)	Σημειώσεις (υπογραφή)
1.	Πλήρωση εγκατάστασης θέρμανσης με νερό	Σελίδα 29	
2.	Εξαέρωση εγκατάστασης θέρμανσης μέσω των σωμάτων θέρμανσης		
3.	Κάνατε έλεγχο στεγανότητας;	Σελίδα 29	
4.	Έλεγχος θέσης πλακών κατεύθυνσης καυσαερίων	Σελίδα 38	
5.	Θέση σε λειτουργία του ταμπλό ρύθμισης	Βλέπε έγγραφα σχετικά με το ταμπλό ρύθμισης	
6.	Θέση σε λειτουργία του καυστήρα	Βλέπε έγγραφα σχετικά με τον καυστήρα	
7.	Έλεγχος θερμοκρασίας καυσαερίων	Σελίδα 39	
8.	Ενημέρωση χειριστή, παράδοση τεχνικών εγγράφων και καταχώρηση του κατάλληλου καύσιμου για την εγκατάσταση θέρμανσης στον πίνακα των οδηγιών χρήσης στη σελίδα 2.		
9.	Επιβεβαίωση ορθής θέσης σε λειτουργία Σφραγίδα επιχείρησης / υπογραφή / ημ/νία		

Υπόδειξη χρήσης

- Καταχωρήστε το κατάλληλο καύσιμο στον πίνακα (βλέπε οδηγίες χρήσης "Πρόλογος", σελ. 2).

12 Απενεργοποίηση της εγκατάστασης

Στο Logano G115 μπορείτε να συνδέσετε ταμπλό ρύθμισης της σειράς 2000 ή 4000. Η θέση εκτός λειτουργίας των διαφόρων ταμπλό ρύθμισης γίνεται με τον ίδιο τρόπο.



προσοχή!

Βλάβη στην εγκατάσταση

λόγω παγετού.

Με παγετού, η εγκατάσταση μπορεί να παγώσει εφ' όσον είναι εκτός λειτουργίας, π.χ. λόγω διακοπής μετά από δυσλειτουργία.

- Όταν υπάρχει κίνδυνος παγετού, προστατέψτε την εγκατάσταση για να μην παγώσει. Αφαιρέστε γι' αυτό το νερό θέρμανσης στο χαμηλότερο σημείο της εγκατάστασης θέρμανσης μέσω του κρουνού συμπλήρωσης και εκκένωσης. Η βαλβίδα εξαέρωσης στο υψηλότερο σημείο της εγκατάστασης πρέπει να είναι ανοιχτή.

12.1 Θέστε την εγκατάσταση εκτός λειτουργίας με το ταμπλό ρύθμισης

Θέστε το λέβητα εκτός λειτουργίας με το ταμπλό ρύθμισης (ταμπλό ρύθμισης σειράς 2000 ή 4000). Με την απενεργοποίηση του ταμπλό ρύθμισης απενεργοποιείται αυτόματα και ο καυστήρας.

- Διακοπή τροφοδοσίας καυσίμων.

12.2 Θέση εκτός λειτουργίας της εγκατάστασης μέσω διακόπτη ανάγκης του συστήματος θέρμανσης



Υπόδειξη χρήσης

- Η θέση εκτός λειτουργίας της εγκατάστασης μέσω της ασφάλειας του λεβητοστάσιου ή του διακόπτη ανάγκης του συστήματος θέρμανσης να γίνεται μόνο σε εξαιρετικές περιπτώσεις.

Σε άλλες περιπτώσεις ανάγκης, κλείστε αμέσως την κεντρική βαλβίδα καυσίμων και αφαιρέστε την ηλεκτρική τάση από την εγκατάσταση μέσω της ασφάλειας του λεβητοστάσιου ή του διακόπτη ανάγκης της θέρμανσης.

- Διακοπή τροφοδοσίας καυσίμων.

13 Έλεγχος και συντήρηση εγκατάστασης

13.1 Γενικές υποδείξεις

Προσφέρετε στον πελάτη σας τη σύμβαση ετήσιας συντήρησης. Για τα περιεχόμενα της σύμβασης ανατρέξτε στο κεφάλαιο Κεφάλαιο 13.7 "Πρακτικά ελέγχου και συντήρησης", σελίδα 49.



Υπόδειξη χρήσης

Μπορείτε να παραγγείλετε τα ανταλλακτικά από τη Buderus, μέσω του καταλόγου ανταλλακτικών.

13.2 Γιατί είναι σημαντική μια τακτική συντήρηση;

Για τους εξής λόγους θα έπρεπε να κάνετε τακτική συντήρηση της εγκατάστασης του πελάτη σας:

– για να λαμβάνετε υψηλό βαθμό απόδοσης και να λειτουργείτε την εγκατάσταση εξοικονομώντας ενέργεια (χαμηλή κατανάλωση καυσίμου),

– για την επίτευξη υψηλής ασφάλειας χειρισμού,

– για τη διατηρηθεί σε υψηλό επίπεδο η φιλική προς το περιβάλλον καύση.

13.3 Ετοιμασία λέβητα για καθαρισμό

- Θέστε την εγκατάσταση εκτός λειτουργίας (βλέπε κεφάλαιο 12 "Απενεργοποίηση της εγκατάστασης", Σελίδα 43).


προειδοποίηση!

Κίνδυνος θανάτου

λόγω ηλεκτρικού ρεύματος όταν είναι ανοιχτή η εγκατάσταση.

- Πριν ανοίξετε την εγκατάσταση: Αφαιρέστε την ηλεκτρική τάση από την εγκατάσταση ή αποσυνδέστε την από το ηλεκτρικό δίκτυο κατεβάζοντας την ασφάλεια.
- Ασφαλίστε την εγκατάσταση για να μην τεθεί κατά λάθος σε λειτουργία.
- Αφαιρέστε την επένδυση της πόρτας του καυστήρα ή το κάλυμμα (βλέπε κεφάλαιο 6.1.1 "Αφαίρεση επένδυσης πόρτας/καλύμματος καυστήρα", Σελίδα 14).


ΠΡΟΕΙΔΟΠΟΙΗΣΗ!

Κίνδυνος θανάτου

λόγω έκρηξης εύφλεκτων αερίων.

- Προβείτε σε εργασίες στα τμήματα που φέρουν αέριο μόνο, εφ' όσον κατέχετε ειδική άδεια για τις εργασίες αυτές.
- Αφαιρέστε τις βίδες από την πόρτα του καυστήρα. Ανοίξτε την πόρτα του λέβητα (βλέπε κεφάλαιο 6.1.2 "Αφαίρεση πόρτα καυστήρα", Σελίδα 15).
- Αφαιρέστε τις πλάκες κατεύθυνσης καυσαερίων (βλέπε κεφάλαιο 11 "Θέση εγκατάστασης σε λειτουργία", Σελίδα 40).

13.4 Καθαρισμός λέβητα με βούρτσα

- Χρησιμοποιείτε τις βουρτσες (Σχ. 39, **Θέση 1** και **θέση 4**).

Υπόδειξη χρήσης

- Σημειώστε πώς ήταν η θέση των πλακών κατεύθυνσης στους αγωγούς καυσαερίων, για να τις ρυθμίσετε στην ίδια θέση μετά τον καθαρισμό.

- Αφαιρέστε τις πλάκες κατεύθυνσης από τους αγωγούς (Σχ. 38, **Θέση 1**) καυσαερίων (βλέπε κεφάλαιο 11.4.2 "Αφαιρέστε τις πλάκες κατεύθυνσης καυσαερίων", Σελίδα 40).
- Καθαρίστε τους αγωγούς καυσαερίων εισάγοντας τη βούρτσα (Σχ. 39, **Θέση 1**) με περιστροφή στους αγωγούς καυσαερίων (Σχ. 39, **Θέση 2**).
- Καθαρίστε το φλογοθάλαμο (Σχ. 39, **Θέση 3**) με τη βούρτσα καθαρισμού (Σχ. 39, **Θέση 4**).

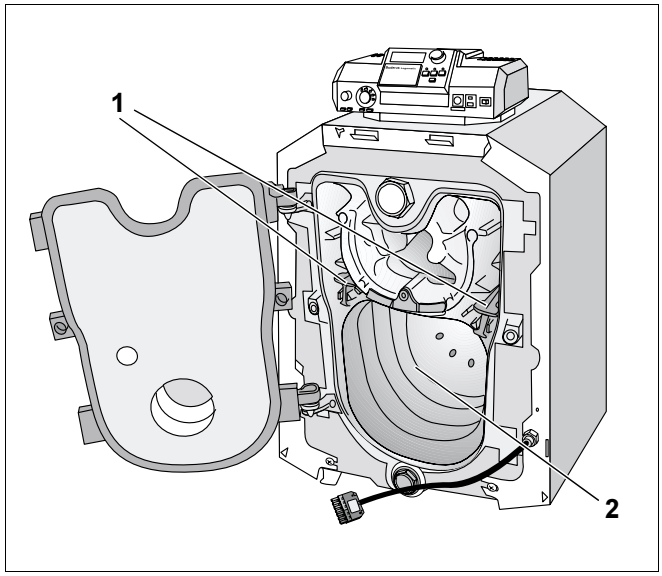

Σχ. 38 Καθαρισμός αγωγών καυσαερίων

Θέση 1: *Πλάκες κατεύθυνσης καυσαερίων στους αγωγούς καυσαερίων*

Θέση 2: *Φλογοθάλαμος*

- Απομακρύνετε τα υπολείμματα καύσης από το φλογοθάλαμο (Σχ. 39, **Θέση 1**), τους αγωγούς καυσαερίων (Σχ. 39, **Θέση 2**) και το στόμιο καπναγωγού.
- Καθαρίστε τις πλάκες κατεύθυνσης καυσαερίων με μια από τις δυο βούρτσες καθαρισμού (Σχ. 39, **Θέση 1** και **θέση 4**).
- Τοποθετήστε τις πλάκες κατεύθυνσης καυσαερίων. Βάλτε τις πλάκες στην ίδια θέση όπως πριν.
- Ελέγξτε το στεγανοποιητικό νήμα στην πόρτα του καυστήρα. Αντικαταστήστε τα στην περίπτωση σκλήρυνσης ή βλάβης.

Υπόδειξη χρήσης

Τα στεγανοποιητικά νήματα διατίθενται στην αντιπροσωπεία της Buderus.

Βλάβη στην εγκατάσταση

λόγω ανομοιόμορφων κοχλιώσεων.

προσοχή!

- Σφίξτε ομοιόμορφα τις βίδες στην πόρτα του καυστήρα.

- Κλείστε την πόρτα του καυστήρα με τις βίδες και ασφαλίστε τες.

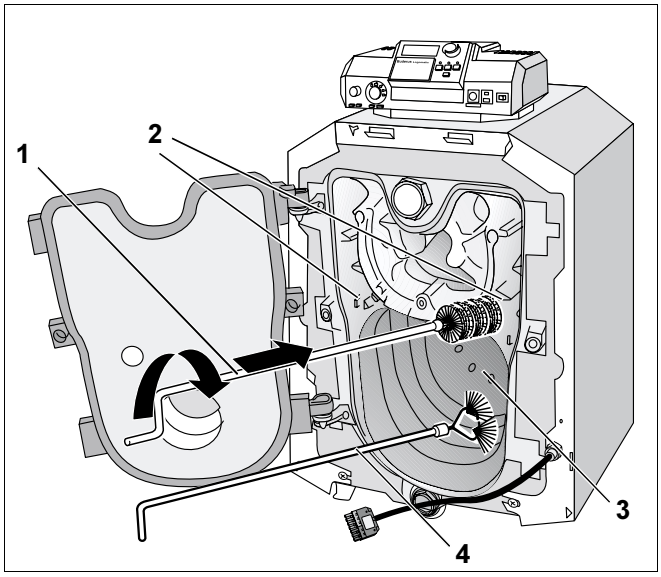

Σχ. 39 Καθαρισμός αγωγών καυσαερίων

Θέση 1: *Βούρτσα καθαρισμού*

Θέση 2: *Αγωγοί καυσαερίων (επιφάνειες θέρμανσης αγωγών)*

Θέση 3: *Φλογοθάλαμος (επιφάνειες θέρμανσης φλογοθάλαμου)*

Θέση 4: *Βούρτσα καθαρισμού*

13.5 Υγρός καθαρισμός

Για τον υγρό καθαρισμό, χρησιμοποιείτε καθαριστικό υγρό ανάλογα με τις βρωμιές.

Προχωρήστε για τον υγρό καθαρισμό με την ίδια σειρά όπως περιγράφεται για τον καθαρισμό με τις βούρτσες (βλέπε κεφάλαιο 13.4 "Καθαρισμός λέβητα με βούρτσα", Σελίδα 45).



Υπόδειξη χρήσης

- Για τον υγρό καθαρισμό, (με χημικά απορρυπαντικά), προσέχετε τις οδηγίες χρήσης του εξοπλισμού καθαρισμού και του απορρυπαντικού. Μπορεί να χρειαστεί να εφαρμόσετε άλλον τον τρόπο υγρού καθαρισμού από ο, τι περιγράφεται εδώ.

- Επιλέξτε το υγρό καθαρισμού ανάλογα με τη βρωμιά (καπνιά ή κρούστα).
- Καλύψτε το ταμπλό ρύθμισης με πλαστική μεμβράνη, δεν επιτρέπεται να εισέλθουν σταγονίδια στη συσκευή.
- Ψεκάστε τους αγωγούς καυσαερίων από πάνω ομοιόμορφα με το υγρό καθαρισμού.
- Θερμαίνετε το λέβητα σε θερμοκρασία νερού τουλάχιστον 70 °C.
- Βουρτσίστε τους αγωγούς καυσαερίων.

13.6 Έλεγχος πίεσης νερού της εγκατάστασης

Με κλειστές εγκαταστάσεις, ο δείκτης του μανομέτρου πρέπει να βρίσκεται εντός της πράσινης περιοχής.

Ο κόκκινος δείκτης του μανομέτρου πρέπει να έχει ρυθμιστεί στην απαιτούμενη για την εγκατάσταση πίεση.

Υπόδειξη χρήσης

- Δημιουργήστε πίεση λειτουργίας τουλάχιστον ενός bar.

- Ελέγξτε την πίεση νερού της εγκατάστασης.

Αν ο δείκτης του μανόμετρου βρίσκεται χαμηλότερα από (Σχ. 40, **Θέση 2**) την πράσινη σήμανση (Σχ. 40, **Θέση 3**) τότε η πίεση της εγκατάστασης είναι πολύ χαμηλή. Πρέπει να σημπληρώσετε νερό στην εγκατάσταση.

προσοχή!

Βλάβη στην εγκατάσταση

λόγω συχνής συμπλήρωσης.

Αν είναι απαραίτητο να γεμίζεται συχνά την εγκατάστασή σας με νερό συμπλήρωσης, τότε μπορεί ανάλογα με την ποιότητα του νερού να φθαρεί η εγκατάστασή σας εξαιτίας διάβρωσης και δημιουργίας πέτρας.

- Φροντίστε για την εξαέρωση της εγκατάστασης.
- Ελέγξτε την εγκατάσταση θέρμανσης για στεγανότητα και το δοχείο διαστολής.

προσοχή!

Βλάβη στην εγκατάσταση

λόγω αυξομειώσεων θερμοκρασίας.

- Η πλήρωση να γίνεται μόνο με κρύα την εγκατάσταση (η θερμοκρασία προσαγωγής επιτρέπεται να ανέρχεται το πολύ σε 40 °C).

- Συμπληρώστε νερό μέσω του κρουνού συμπλήρωσης και εκκένωσης της εγκατάστασης.
- Εξαερώστε την εγκατάσταση όλη.
- Ελέγξτε εκ νέου την πίεση νερού.

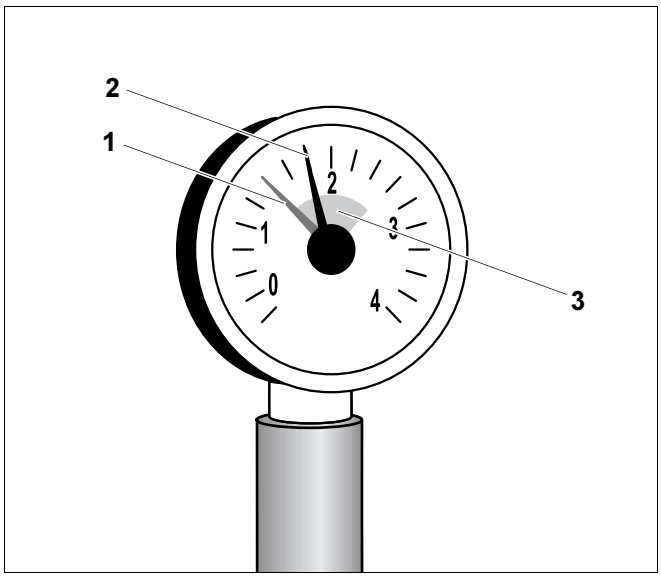

Σχ. 40 Μανόμετρο για κλειστές εγκαταστάσεις

Θέση 1: *Κόκκινος δείκτης*

Θέση 2: *Δείκτης μανόμετρου*

Θέση 3: *Πράσινη περιοχή*

13.7 Πρακτικά ελέγχου και συντήρησης

Με τα πρακτικά ελέγχου και συντήρησης εξασφαλίζετε τη συνοπτική εικόνα για τις επικείμενες εργασίες ελέγχου και συντήρησης.

Συμπληρώνετε τα πρακτικά κατά τον έλεγχο και τη συντήρηση.

- Υπογράψτε τις εργασίες ελέγχου και συντήρησης που ολοκληρώσατε και καταχωρήστε την ημερομηνία.

	Εργασίες ελέγχου	Σελίδα (μεμονωμένα βήματα εργασιών)	Σημειώσεις
1.	Έλεγχος γενικής κατάστασης της εγκατάστασης		
2.	Οπτικός έλεγχος και έλεγχος λειτουργίας της εγκατάστασης		
3.	Ελέγξτε τα τμήματα εγκατάστασης που φέρουν καύσιμα και νερό ως προς: - τη στεγανότητα - ορατή διάβρωση - σημάδια γήρατος		
4.	Ελέγξτε το φλογοθάλαμο και την επιφάνεια θέρμανσης ως προς την καθαριότητα, έχοντας θέσει την εγκατάσταση εκτός λειτουργίας	Σελίδα 43 Σελίδα 45	
5.	Έλεγχος καυστήρα	Βλέπε έγγραφα σχετικά με Καυστήρας	
6.	Έλεγχος καυσαερίων ως προς τη λειτουργικότητα και την ασφάλειά τους	Βλέπε έγγραφα σχετικά με Καυστήρας	
7.	Έλεγχος πίεσης νερού και προπίεσης του δοχείου διαστολής	Σελίδα 48	
8.	Έλεγχος θερμαντήρα νερού χρήσης και άνοδος αντιδιαβρωτικής προστασίας ως προς τη λειτουργία τους	Βλέπε έγγραφα σχετικά με Δοχείο νερού χρήσης	
9.	Έλεγχος κατάλληλης ρύθμισης ταμπλό ρύθμισης	Βλέπε έγγραφα σχετικά με το ταμπλό ρύθμισης	
10.	Τελικός έλεγχος των εργασιών συντήρησης, μέτρηση και καταγραφή αποτελεσμάτων μέτρησης και ελέγχου		
	Επιβεβαίωση επαγγελματικού ελέγχου με υπογραφή, ημερομηνία και σφραγίδα		

13 Έλεγχος και συντήρηση εγκατάστασης

	Εργασίες συντήρησης κατόπιν ελέγχου	Σελίδα (μεμονωμένα βήματα εργασιών)	Σημειώσεις
1.	Απενεργοποίηση της εγκατάστασης	Σελίδα 43	
2.	Αφαίρεση και καθαρισμός πλακών κατεύθυνσης καυσαερίων	Σελίδα 38	
3.	Καθαρισμός αγωγών καυσαερίων (επιφάνειες θέρμανσης)	Σελίδα 45 Σελίδα 47	
4.	Καθαρισμός φλογοθάλαμου	Σελίδα 45 Σελίδα 47	
5.	Τοποθέτηση πλακών κατεύθυνσης καυσαερίων	Σελίδα 38	
6.	Έλεγχος στεγανοποιητικών/στεγανοποιητικών νημάτων στον καυστήρα και ενδεχομένως αντικατάσταση		
7.	Σφίξτε το κάλυμμα τζαμιού ελέγχου στεγανά για τα καυσαέρια		
8.	Θέση εγκατάστασης σε λειτουργία	Σελίδα 37	
9.	Τελικός έλεγχος εργασιών συντήρησης, μέτρηση και καταγραφή αποτελεσμάτων μέτρησης και ελέγχου	Βλέπε έγγραφα σχετικά με Καυστήρας	
10.	Έλεγχος λειτουργίας και ασφάλειας κατά τη λειτουργία	Σελίδα 37	
	Επιβεβαίωση επαγγελματικής συντήρησης με υπογραφή, ημερομηνία και σφραγίδα		

14 Διόρθωση βλαβών καυστήρα

Οι δυσλειτουργίες της εγκατάστασης θέρμανσης εμφανίζονται στην ένδειξη του ταμπλό ρύθμισης, περαιτέρω πληροφορίες για τις ενδείξεις δυσλειτουργίες θα βρείτε στις οδηγίες συντήρησης του εκάστοτε ταμπλό ρύθμισης. Η δυσλειτουργία του καυστήρα εμφανίζεται επίσης με λαμπτήρα που αναβοσβήνει στον καυστήρα.

Υπόδειξη χρήσης

Όταν το Logano G115 διαθέτει καυστήρα Logatop τύπου BE, μπορείτε να πατήσετε το πλήκτρο διόρθωσης δυσλειτουργιών μέσα από την οπή στο κάλυμμα του καυστήρα (Σχ. 41, **Θέση 1**). Δε χρειάζεται να αφαιρέσετε το κάλυμμα.

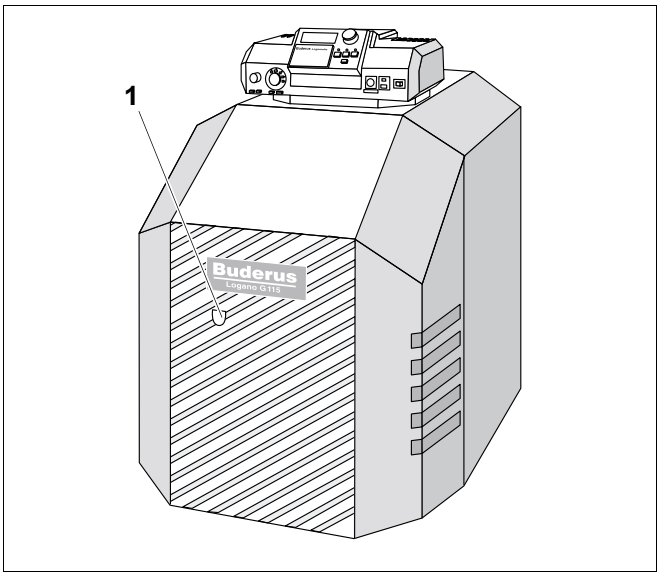

Σχ. 41 Logano G115 με καυστήρα Logatop τύπου BE

Θέση 1: *Οπή καλύμματος καυστήρα*

Όταν το Logano G115 δεν διαθέτει καυστήρα Logatop τύπου BE, τότε πρέπει να αφαιρέσετε το κάλυμμα του καυστήρα για να διορθώσετε τυχόν δυσλειτουργίες.

- Λύστες τους δυο κοχλίες ασφαλείας (Σχ. 42, **Θέση 2**) του καλύμματος (Σχ. 42, **Θέση 1**).
- Αφαιρέστε το κάλυμμα του καυστήρα (Σχ. 42, **Θέση 1**)

προσοχή!

Βλάβη στην εγκατάσταση

λόγω συχνό πάτημα του πλήκτρου αποκατάστασης βλάβης.

Αν σε περίπτωση μη ενεργοποίησης του καυστήρα πατήσετε το πλήκτρο αποκατάστασης βλάβης περισσότερες από τρεις συνεχόμενες φορές, μπορεί να υποστεί βλάβη ο μετασχηματιστής ενεργοποίησης του καυστήρα.

- Μην προσπαθείτε να αποκαταστήσετε τις βλάβες περισσότερες από τρεις συνεχόμενες φορές μέσω του πλήκτρου αποκατάστασης βλαβών.

- Πατήστε το πλήκτρο αποκατάστασης βλαβών του καυστήρα (βλέπε οδηγίες χειρισμού του καυστήρα).

Όταν ο καυστήρας δεν ξεκινήσει μετά από τρεις απόπειρες εκκίνησης, ανατρέξτε στις οδηγίες συναρμολόγησης και συντήρησης καυστήρων Logatop στο κεφάλαιο "Αποκατάσταση δυσλειτουργιών". Αν ο λέβητας δε διαθέτει καυστήρα της Buderus, ανατρέξτε στα έγγραφα που σας παραδόθηκαν με τον καυστήρα.

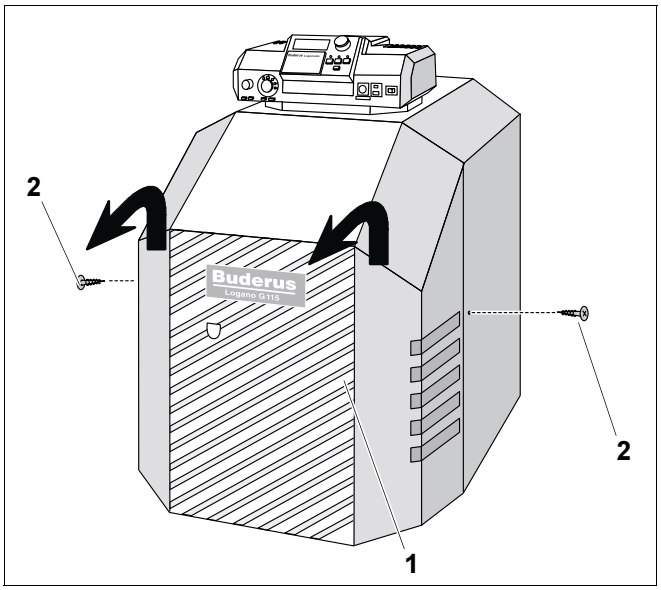

Σχ. 42 Αφαίρεση καλύμματος

Θέση 1: *Κάλυμμα καυστήρα*

Θέση 2: *Κοχλίες ασφαλείας*

15 Ευρετήριο

Α

Αισθητήρας θερμοκρασίας καυσαερίων 26
Ανάρτηση αριστερά 23
Απόσταση από τους τοίχους 19
Αρθρωτά πόδια του λέβητα 21

Β

Βάθος πόρτας καυστήρα 9, 11
Βάση του λέβητα 20

Δ

Διαστάσεις λέβητα 9, 11
Διάμετρος φλογοθάλαμου 9, 11

Ε

Εγχος 44
Επένδυση πόρτας καυστήρα 14

Θ

Θερμική φόρτιση 9, 11
Θερμοκρασία καυσαερίων 10, 11, 40
Θερμοκρασία προσαγωγής 5
Θερμοστάτης 5

Π

Παγετός 18
Περιεκτικότητα σε CO2 . . . . . 10, 11
Πλάκα κατεύθυνσης θέρμανσης 40
Πόρτα καυστήρα 19, 23

Σ

Σύμβαση συντήρησης κατόπιν ελέγχου 44
Στεγανοποιητικό κολάρο καυσαερίων 25
Συσκευασία 12

Φ

Φόρτιση λέβητα 11

Ρ

Ροή καυσαερίων 10, 11

Υ

Υπερπίεση λειτουργίας, μέγιστη 5

Κ

Καύσιμα 5
Καρότσι μεταφοράς 17
Κατασκευή θεμελίωσης 19
Καυσαέρια 25
Κοχλίες ποδιών 20, 22
Κρουνός πλήρωσης και εκκένωσης 27, 48
Κάλυμμα καυστήρα 14

Ο

Ονομαστική θερμική φόρτιση 9, 11

Μ

Μήκος λέβητα συνολικό 9, 11
Μήκος μπλοκ του λέβητα 9, 11
Μήκος φλογοθάλαμου 9, 11
Μεταφορά 13
Μόνωση 8

Τ

Ταμπλό ρύθμισης 8
Τεχνικά στοιχεία 9
Τοποθέτηση 18

Buderus

HEIZTECHNIK

Konformitätserklärung

Declaration of conformity

Déclaration de conformité

Wir
We
Nous

Buderus Heiztechnik GmbH, D-35576 Wetzlar

erklären in alleiniger Verantwortung , dass das Produkt
declare under our responsibility that the product
déclarons sous notre seule responsabilité que le produit

Logano G 115 BE/TE/OE

konform ist mit den Anforderungen der Richtlinien
is in conformity with the requirements of the directives
est conforme aux exigences des directives

Richtlinie Directive Directive		Norm Standard Norme	Identnummer Identification number Numéro d'identification
98/37/EC	machinery directive	EN 303-1 EN 267	-
92/42/EEC	boiler efficiency directive	-	0063AR3386
73/23/EEC	low voltage directive	EN 60335	-
89/336/EEC	EMC directive	EN 55014 EN 60730-1 EN 50081-1	-
97/23/EC*	pressure equipment directive	TRD 702 EN 303-1	-

* nur gültig für den Betrieb als Heißwassererzeuger (mit TS>110°C)
effective only if operating as hot water boiler (with TS>110°C)
uniquement valable pour chaudière chauffage seul (avec TS>110°C)

Ergänzung für Deutschland :
Supplement for Germany :
Supplément pour l'Allemagne :

- HeizAnlV vom 04.05.1998 : Niedertemperaturkessel gemäß § 2, Abs. 7
- 1.BImSchV vom 07.08.1996 : NO_x < 120 mg/kWh (Heizöl EL) gemäß § 7, Abs. 2

Wetzlar, 13.06.2000

BUDERUS HEIZTECHNIK GMBH

Becker Dr. Schulte

Buderus

HEIZTECHNIK

Konformitätserklärung

Declaration of conformity

Déclaration de conformité

Wir
We
Nous

Buderus Heiztechnik GmbH, D-35576 Wetzlar

erklären in alleiniger Verantwortung , dass das Produkt
declare under our responsibility that the product
déclarons sous notre seule responsabilité que le produit

Logano G 115

konform ist mit den Anforderungen der Richtlinien
is in conformity with the requirements of the directives
est conforme aux exigences des directives

Richtlinie Directive Directive		Norm Standard Norme	Identnummer Identification number Numéro d'identification
90/396/EEC	gas appliance directive	EN 303-1 EN 303-3	0063AR3386
92/42/EEC	boiler efficiency directive	-	0063AR3386
73/23/EEC	low voltage directive	EN 60335	-
89/336/EEC	EMC directive	EN 55014 EN 60730-1 EN 50081-1	-
97/23/EC*	pressure equipment directive	TRD 702 EN 303-1	-

* nur gültig für den Betrieb als Heißwassererzeuger (mit TS>110°C)
effective only if operating as hot water boiler (with TS>110°C)
uniquement valable pour chaudière chauffage seul (avec TS>110°C)

Ergänzung für Deutschland :
Supplement for Germany :
Supplément pour l'Allemagne :

- HeizAnlV vom 04.05.1998 : Niedertemperaturkessel gemäß § 2, Abs. 7

- 1.BImSchV vom 07.08.1996 : NO_x < 80 mg/kWh (Erdgas) gemäß § 7, Abs. 2
  NO_x < 120 mg/kWh (Heizöl EL) gemäß § 7, Abs. 2

Wetzlar, 13.06.2000

BUDERUS HEIZTECHNIK GMBH

Becker Dr. Schulte

Εξειδικευμένο κατάστημα θέρμανσης:

Buderus

HEIZTECHNIK

Buderus Heiztechnik GmbH, 35573 Wetzlar
http://www.heiztechnik.buderus.de
Ηλ. ταχ.: info@heiztechnik.buderus.de