Οδηγίες συναρμολόγησης και συντήρησης

Μπόιλερ-θερμαντήρας νερού Logalux SU 400, 500, 750 και 1000

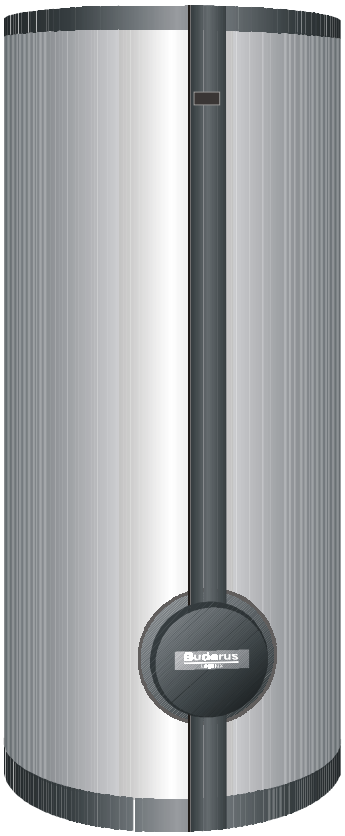

Buderus

Περιεχόμενα

Υπόδειξη!

Για τη συναρμολόγηση και τη λειτουργία της εγκατάστασης να ληφθούν υπόψη οι τοπικοί κανονισμοί και οι κατευθυντήριες γραμμές!

Διατηρούμε το δικαίωμα τεχνικών αλλαγών!

Λόγω των συνεχών βελτιώσεων ενδέχεται να παρατηρηθούν μικρές αποκλίσεις στις εικόνες, στα βήματα λειτουργίας και στα τεχνικά δεδομένα.

Ενημέρωση του εγγράφου

Για παρατηρήσεις ή επισήμανση σφαλμάτων, μη διστάσετε να επικοινωνήσετε μαζί μας.

Διεύθυνση κατασκευαστή

Buderus Heiztechnik GmbH
D-35573 Wetzlar
http://www.heiztechnik.buderus.de
E-Mail: info@heiztechnik.buderus.de

Αρ. εγγράφου: 6301 3509

Ημερομηνία έκδοσης: 04/2001

1 Γενικά 3
1.1 Κατάσταση παραδοτέου εξοπλισμού 3
1.2 Τοποθέτηση 3
2 Διαστάσεις και συνδεσμολογία 4
3 Συναρμολόγηση 5
3.1 Εγκατάσταση 5
3.2 Αισθητήρες 6
3.3 Άνοδος μαγνησίου 6
3.4 Μόνωση 7
4 Έναρξη λειτουργίας 9
5 Συντήρηση 10

1 Γενικά

1.1 Κατάσταση παραδοτέου εξοπλισμού

Το σύνολο του παραδοτέου εξοπλισμού περιλαμβάνει δεξαμενές μπόιλερ και μια μόνωση από χαρτόνι. Τα μπόιλερ-θερμαντήρες νερού Logalux SU 400–1000 παραδίδονται έτοιμα, μόνο η μόνωση πρέπει να συναρμολογηθεί.

Ως πρόσθετος εξοπλισμός διατίθεται IMP με αδρανή άνοδο, εναλλάκτη θερμότητας και ηλεκτρική αντίσταση.

Πρέπει να λαμβάνονται υπόψη οι ξεχωριστές οδηγίες συναρμολόγησης για τον επιπλέον εξοπλισμό!

1.2 Τοποθέτηση

Για την τοποθέτηση πρέπει να επιλεγεί ένας χώρος που να προστατεύεται από τον παγετό.

Όταν η συσκευή βρίσκεται εκτός λειτουργίας πρέπει το μπόιλερ να προστατεύεται κατάλληλα και να εκκενώνεται προκειμένου να αποφευχθεί το πάγωμα.

Το δάπεδο πρέπει να είναι επίπεδο και ικανό να κρατήσει το βάρος της συσκευής.

Κατά την τοποθέτηση του λέβητα και του μπόιλερ πρέπει να λαμβάνονται υπόψη οι ελάχιστες αποστάσεις από τους τοίχους που απαιτούνται και για τις εργασίες συναρμολόγησης και συντήρησης (Σχ. 1).

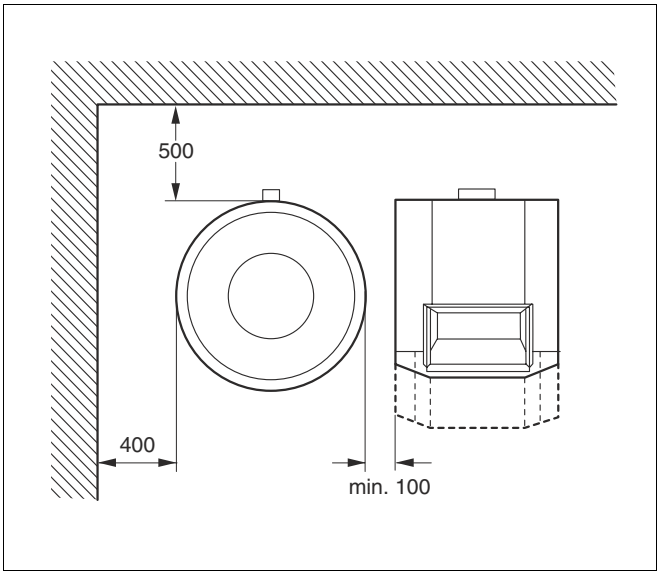

Σχ. 1 Ελάχιστες αποστάσεις για τη συναρμολόγηση και τη συντήρηση

2 Διαστάσεις και συνδεσμολογία

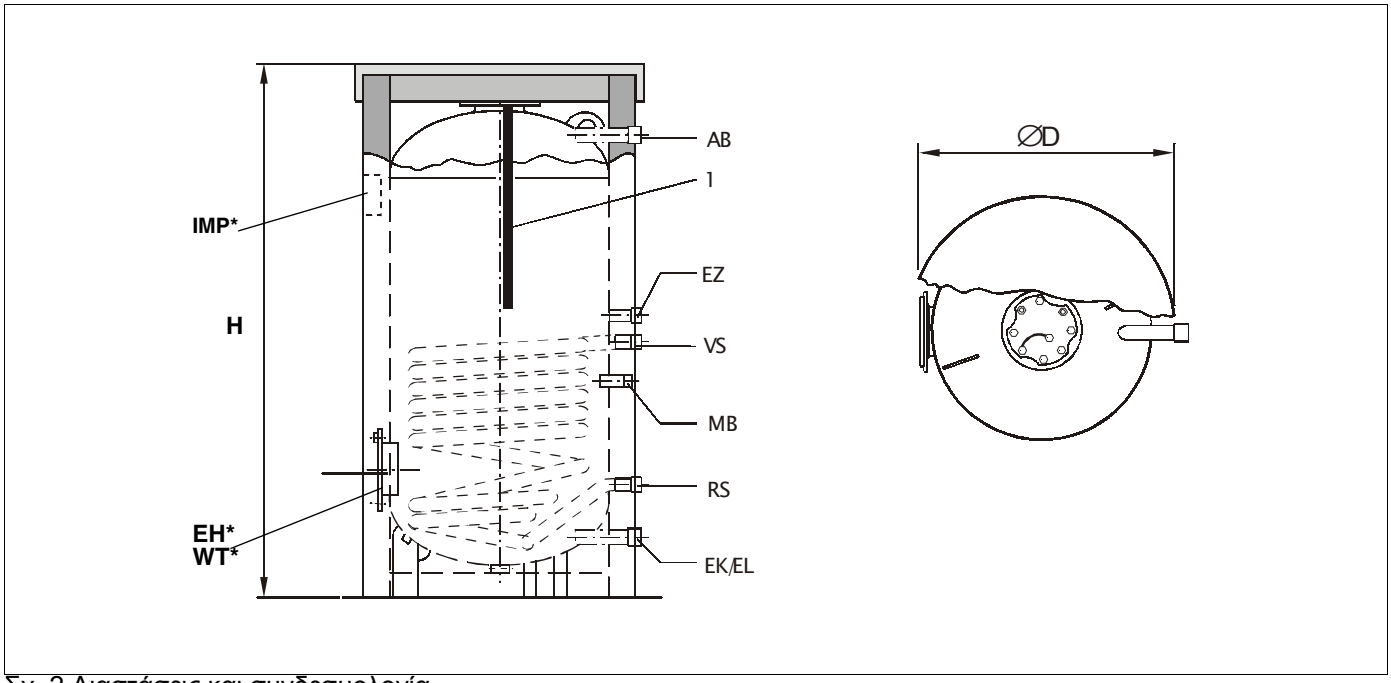

Σχ. 2 Διαστάσεις και συνδεσμολογία

Θέση 1 Άνοδος μαγνησίου

Ερμηνεία:

AB = Έξοδος ζεστού νερού
VS = Προσαγωγή μπόιλερ
RS = Επιστροφή μπόιλερ
EK = Είσοδος κρύου νερού
EL = Εκκένωση
EZ = Στόμιο ανακυκλοφορίας
EH = Ηλεκτρική αντίσταση*
IMP = IMP με αδρανή άνοδο*
WT = Εναλλάκτης θερμότητας*
MB = Κυάθιο μέτρησης ζεστού νερού του λέβητα

* Πρόσθετος εξοπλισμός

Τύπος	ØD [mm]	H [mm]	AB	VS RS	EK EL	EZ	Βάρος [kg]
400	810/850	1550	R1¼	R1¼	R1¼	R¾	185
500	810/850	1850	R1¼	R1¼	R1¼	R¾	221
750	960/1000	1850	R1¼	R1¼	R1½	R¾	319
1000	1060/1100	1920	R1½	R1¼	R1½	R¾	406

Πίν.1 Διαστάσεις και συνδεσμολογία

3 Συναρμολόγηση

3.1 Εγκατάσταση

Η εγκατάσταση και ο εξοπλισμός των σωληνώσεων νερού χρήσης πρέπει να διεξάγονται σύμφωνα με το Σχ. 3 και να λαμβάνουν υπόψη τους ισχύοντες νόμους ή τους κανονισμούς.

Όλες οι συνδέσεις των καλωδίων στο μπόιλερ να έχουν τη μορφή κοχλιωτών συνδέσμων.

- Μοντάρετε το αυτόματο εξαεριστικό στον σωλήνα ζεστού νερού μπροστά από τη βάνα φραγής (Σχ. 3).

Μην τοποθετείτε αρθρωτούς σωλήνες στο στόμιο εκκένωσης, για τη διασφάλιση της εκροής λάσπης.

Στη βαλβίδα ασφαλείας να τοποθετηθεί μια πινακίδα με την ακόλουθη επιγραφή: „Μην ασφαλίζετε τον αγωγό ασφαλείας. Κατά τη διάρκεια της θέρμανσης υπάρχει το ενδεχόμενο εκροής νερού για λόγους ασφαλείας.“

Ο σωλήνας ασφαλείας πρέπει να έχει τουλάχιστον την διατομή της βαλβίδας ασφαλείας.

Η ετοιμότητα λειτουργίας της βαλβίδας ασφαλείας να ελέγχεται ενίοτε μέσω αερισμού.

Ελέγξτε όλες τις συνδέσεις και τα καλύμματα με οπές πρόσβασης ως προς τη στεγανότητά τους!
Όλα τα καλώδια και οι συνδέσεις πρέπει να έχουν συναρμολογηθεί απουσία τάσης!

Όρια ασφαλείας μπόιλερ

Ζεστό νερό	*max.*	*95 °C*
Νερό θέρμανσης	*max.*	*110 °C*
Υπερπίεση λειτουργίας: ζεστό νερό	*max.*	*10 bar*
Υπερπίεση λειτουργίας: νερό θέρμανσης	*max.*	*25 bar*

Διάμετρος σύνδεσης τουλάχιστον	Ονομαστικό περιεχόμενο του θαλάμου νερού [l]	Μέγ. απόδοση θέρμανσης [kW]
DN 15	ως 200	75
DN 20	άνω των 200–1000	150
DN 25	άνω των 1000–5000	250

Πιν. 2 Διαστάσεις της βαλβίδας ασφαλείας

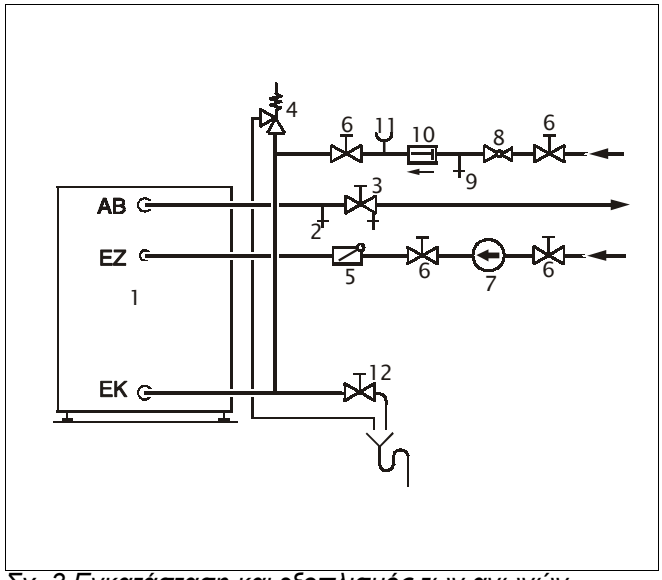

Σχ. 3 Εγκατάσταση και εξοπλισμός των αγωγών πόσιμου νερού

Λεζάντα

Θέση 1: Μπόιλερ

Θέση 2: Αυτόματο εξαεριστικό

Θέση 3: Βάνα φραγής με βαλβίδα εκκένωσης

Θέση 4: Βαλβίδα ασφαλείας

Θέση 5: Βαλβίδα αντεπιστροφής

Θέση 6: Βάνα φραγής

Θέση 7: Κυκλοφορητής ανακυκλοφορίας

Θέση 8: Μειωτής πίεσης (εν ανάγκη)

Θέση 9: Βαλβίδα ελέγχου

Θέση 10: Βαλβίδα αντεπιστροφής

Θέση 11: Σωλήνες σύνδεσης μανόμετρου

Θέση 12: Εκκένωση

3.2 Αισθητήρας

- Εγκαταστήστε τον αισθητήρα του κυαθίου στην πίσω πλευρά του μπόιλερ (Σχ. 2, σελίδα 4).
- Το σπιράλ από πλαστικό (Σχ. 4, **θέση 2**) το οποίο στερεώνει τους αισθητήρες, μετακινείται κατά την τοποθέτησή του αυτόματα προς τα πίσω.
  Για τη διασφάλιση της επαφής μεταξύ του κυαθίου (Σχ. 4, **θέση 1**) και των επιφανειών του αισθητήρα και για την ασφαλή μετάδοση της θερμοκρασίας, πρέπει το ελατήριο αντιστάθμισης (Σχ. 4, **θέση 3**) να είναι τοποθετημένο μεταξύ των αισθητήρων.
- Πιέστε την ασφάλεια του αισθητήρα από τα πλάγια ή από την πάνω πλευρά στην κεφαλή του κυαθίου (Σχ. 4).

ΥΠΟΔΕΙΞΗ ΕΦΑΡΜΟΓΗΣ

Πρέπει οπωσδήποτε να φροντίσετε ώστε όλο το μήκος της επιφάνειας του αισθητήρα να βρίσκεται σε επαφή με την επιφάνεια του κυαθίου.

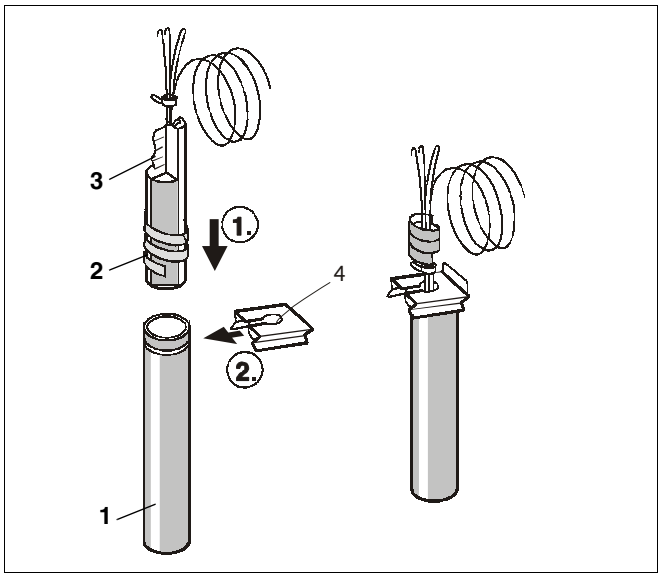

Σχ. 4 Τοποθέτηση αισθητήρα (κύρια απεικόνιση)

Θέση 1: *Κυάθιο*

Θέση 2: *Πλαστικό σπιράλ*

Θέση 3: *Ελατήριο αντιστάθμισης*

Θέση 4: Ασφάλεια αισθητήρα

3.3 Άνοδος μαγνησίου

- Ελέγξτε αν είναι συνδεδεμένο το καλώδιο γείωσης (Σχ. 5, **θέση 2**) της ανόδου μαγνησίου.

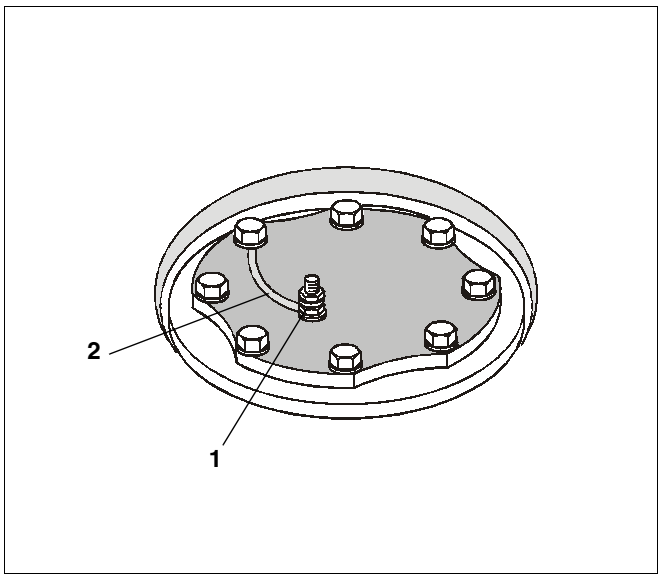

Σχ. 5 Σύνδεση ανόδου μαγνησίου

Θέση 1: *Άνοδος μαγνησίου*

Θέση 2: *Καλώδιο γείωσης*

3.4 Μόνωση

ΥΠΟΔΕΙΞΗ ΕΦΑΡΜΟΓΗΣ

Ο μανδύας μόνωσης αποτελείται από 2 μέρη.

Ο μανδύας μόνωσης τοποθετείται ιδανικά στους + 15 °C περίπου. Ελαφρά κρούση στους μανδύες μόνωσης προς την κατεύθυνση των δύο σημείων φραγής διευκολύνει την ένωση των δύο άκρων.

Ενώστε τον πήχη ασφάλισης πρώτα στα καλώδια σύνδεσης και ασφαλίστε εν ανάγκη με βοηθητικό συναρμολόγησης (ράγα U).

- Τοποθετήστε τον χαραγμένο δίσκο μόνωσης με τις εγκοπές στην περιοχή των στηριγμάτων του μπόιλερ στο έδαφος (Σχ. 6).
- Τοποθετήστε τον τρυπημένο μανδύα μόνωσης γύρω από το μπόιλερ έτσι ώστε οι οπές να βρίσκονται επάνω από τις συνδέσεις (Σχ. 6).
- Ενώστε και ασφαλίστε τα άκρα των μανδύων μόνωσης (Σχ. 6).

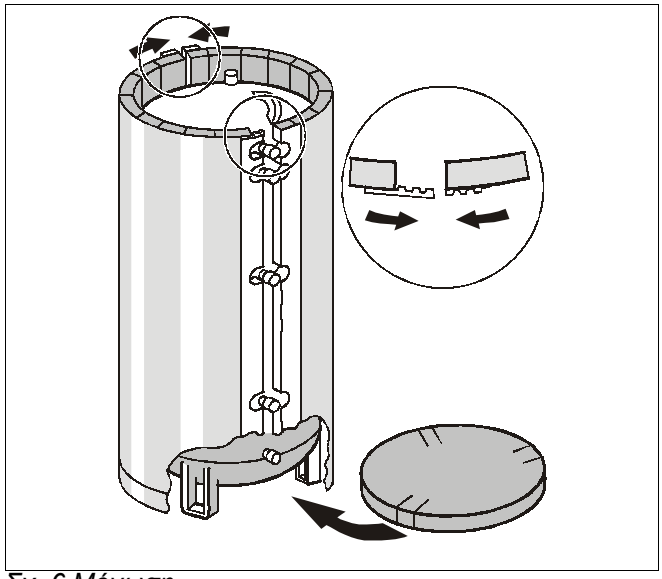

Σχ. 6 Μόνωση

- Τοποθετήστε τον δίσκο μόνωσης (Σχ. 7, **θέση 3**) μπροστά από το εμπρόσθιο κάλυμμα με οπή πρόσβασης (Σχ. 7, **θέση 1**).
- Βιδώστε τη μάσκα επικάλυψης (Σχ. 7, **θέση 2**) από το κάλυμμα με οπές πρόσβασης χρησιμοποιώντας 4 λαμαρινόβιδες.

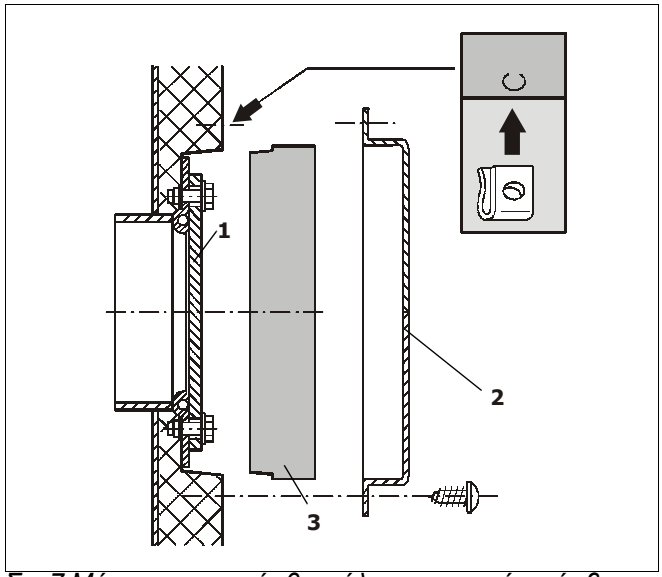

Σχ. 7 Μόνωση - εμπρόσθιο κάλυμμα με οπή πρόσβασης

- Τοποθετήστε τον πήχη επικάλυψης (Σχ. 8, **θέση 4**) στον πήχη ασφάλισης του μανδύα μόνωσης.
- Τοποθετήστε το ορθογώνιο πώμα μόνωσης (Σχ. 8, **θέση 3**) από μέσα στην εγκοπή.
- Τοποθετήστε τα στρόγγυλα πώματα στις οπές του μανδύα μόνωσης των κοντών σωλήνων σύνδεσης που δεν χρησιμοποιούνται.
- Τοποθετήστε τον δίσκο μόνωσης (Σχ. 8, **θέση 1**) στο άνω κάλυμμα με οπή πρόσβασης, με τέτοιο τρόπο, ώστε να καλύπτει τα άκρα του τάπητα μόνωσης.
- Τοποθετήστε το κάλυμμα του μπόιλερ (πλαστικό κάλυμμα, Σχ. 8, **θέση 2**) επάνω από τον δίσκο μόνωσης και τα άκρα του τάπητα μόνωσης.

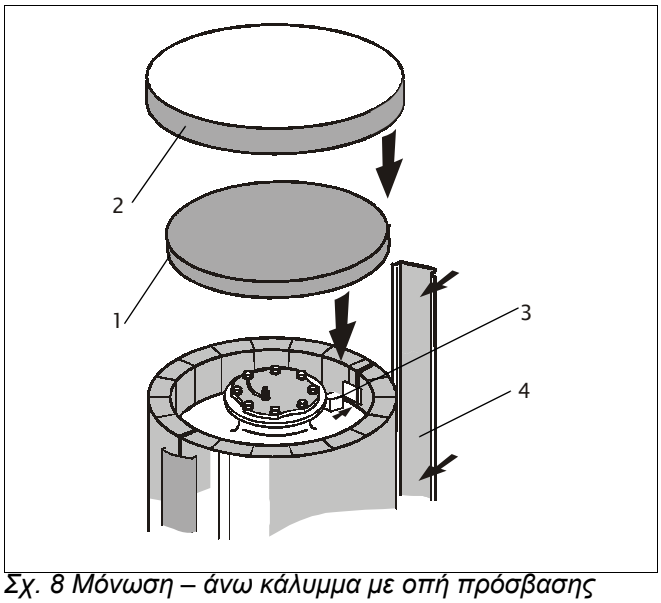

Σχ. 8 Μόνωση – άνω κάλυμμα με οπή πρόσβασης

- Αφαιρέστε την πινακίδα τύπου από τις τεχνικές οδηγίες.
- Τραβήξτε το προστατευτικό κάλυμμα από το πίσω μέρος της πινακίδας των τεχνικών στοιχείων και κολλήστε την κάτω από την ήδη υπάρχουσα μικρή πινακίδα των τεχνικών στοιχείων (Σχ. 9).

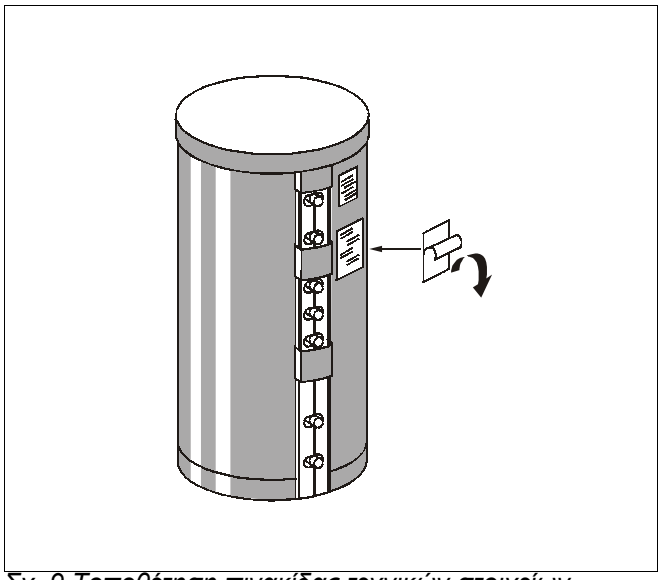

Σχ. 9 Τοποθέτηση πινακίδας τεχνικών στοιχείων

4 Έναρξη λειτουργίας

Ελέγξτε αν ο μπόιλερ-θερμαντήρας νερού έχει γεμίσει και αν είναι εξασφαλισμένη η δυνατότητα εισόδου κρύου νερού.

Ελέγξτε ως προς τη στεγανότητά τους όλες τις συνδέσεις και τα καλώδια.

Οι απαραίτητες για τον χειρισμό πληροφορίες περιλαμβάνονται στα εγχειρίδια χρήσης του ταμπλό ρύθμισης ή του λέβητα (έκταση παραδοτέου εξοπλισμού– ταμπλό ρύθμισης ή λέβητα).

Η εγκατάσταση να τεθεί για πρώτη φορά σε λειτουργία από τον κατασκευαστή ή από κάποιον εξουσιοδοτημένο ειδικό υπό την παρουσία του ιδιοκτήτη της εγκατάστασης.

5 Συντήρηση

Σε περίπτωση που δεν υπάρχει άλλου είδους γραπτή συμφωνία ο μπόιλερ-θερμαντήρας νερού πρέπει να εφοδιάζεται μόνο με πόσιμο νερό.

Συνίσταται, γενικά και κατά διαστήματα όχι μεγαλύτερα των 2 ετών, η διεξαγωγή ελέγχου και καθαρισμού του μπόιλερ-θερμαντήρα νερού από κάποιον ειδικό.

Σε περίπτωση ακαταλληλότητας του νερού (σκληρό έως πολύ σκληρό), σε συνδυασμό με καταπόνηση λόγω υψηλών θερμοκρασιών να παρεμβάλλονται κατά προτίμηση μικρότερα διαστήματα μεταξύ των καθαρισμών.

Καθαρισμός

ΚΙΝΔΥΝΟΣ

λόγω ηλεκτρικού ρεύματος.

WARNUNG!

- Πριν από τον καθαρισμό διακόψτε την παροχή ρεύματος προς το μπόιλερ.

- Για την εξαέρωση ανοίξτε μια βάνα που να βρίσκεται σε υψηλότερο σημείο.
- Αφαιρέστε το κάλυμμα του μπόιλερ και τον δίσκο μόνωσης.
- Ξεβιδώστε τις εξάγωνες βίδες από το άνω κάλυμμα με οπή πρόσβασης, αφαιρέστε το κάλυμμα με οπή πρόσβασης μαζί με την άνοδο μαγνησίου και ελέγξτε την (Σχ. 10).

ΥΠΟΔΕΙΞΗ ΕΦΑΡΜΟΓΗΣ

Η επιφάνεια της ράβδου μαγνησίου να μην έρθει σε επαφή με λάδι ή λιπαρή ουσία.

Προσέξτε το ζήτημα της καθαριότητας.

- Εάν διαπιστώσετε φθορά μεταξύ περίπου 15–10 mm ∅ συνίσταται αντικατάσταση (Προσέξτε τις υποδείξεις “Αντικατάσταση ανόδου μαγνησίου”).
- Στεγανοποιήστε εκ νέου την άνοδο μαγνησίου (Σχ. 10).

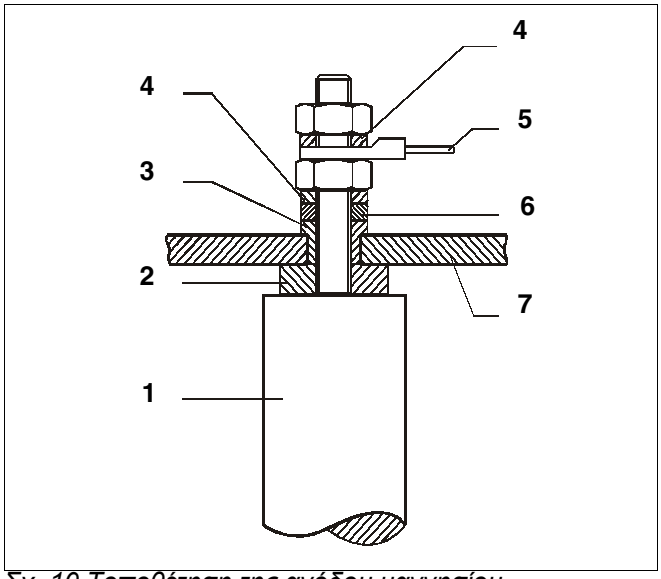

Σχ. 10 Τοποθέτηση της ανόδου μαγνησίου

Θέση 1: *Άνοδος μαγνησίου*

Θέση 2: *Φλάντζα*

Θέση 3: *Κάλυμμα μόνωσης*

Θέση 4: *Οδοντωτός δίσκος*

Θέση 5: *Ακροδέκτης με καλώδιο γείωσης*

Θέση 6: *Δισκοειδής δακτύλιος*

Θέση 7: *Κάλυμμα με οπή πρόσβασης*

- Ελέγξτε και καθαρίστε τη δεξαμενή του μπόιλερ.



ΥΠΟΔΕΙΞΗ ΕΦΑΡΜΟΓΗΣ

Ποτέ μην απομακρύνετε με σκληρά και αιχμηρά αντικείμενα τα υπολείμματα που δημιουργούνται λόγω σκληρότητας, επειδή μπορεί να καταστραφεί η επικάλυψη των επιφανειών των εσωτερικών τοιχωμάτων.

- Τοποθετήστε εκ νέου το άνω ή εμπρόσθιο κάλυμμα με οπή πρόσβασης με φλάντζα. Εν ανάγκη αντικαταστήστε τη φλάντζα!
- Κατά τη συναρμολόγηση της φλάντζας προσέξτε την επιγραφή “πλευρά καλύμματος”!



ΥΠΟΔΕΙΞΗ ΕΦΑΡΜΟΓΗΣ

Τοποθετήστε σε έναν από τους κοχλίες μια υποδοχή για το καλώδιο γείωσης με οδοντωτό δίσκο. Σφίξτε “με το χέρι” όλες τις εξάγωνες βίδες, και έπειτα με ένα κλειδί σφίξτε εκ νέου περιστρέφοντας κατά τρία τέταρτα (αντιστοιχεί στη συνιστώμενη ροπή έλξης των 40 Nm με κλειδί ροπής).

- Πληρώστε και πάλι την εγκατάσταση.
- Ελέγξτε το κάλυμμα με οπή πρόσβασης ως προς τη στεγανότητα.
- Θέστε την εγκατάσταση εκ νέου σε λειτουργία.
- Τοποθετήστε το δίσκο μόνωσης στο κάλυμμα με οπή πρόσβασης.
- Τοποθετήστε το κάλυμμα του μπόιλερ.

Η Buderus πάντα κοντά σας.

Εξειδικευμένη εταιρία θέρμανσης:

Buderus
HEIZTECHNIK

Buderus Heiztechnik GmbH, 35573 Wetzlar
http://www.heiztechnik.buderus.de
E-Mail: info@heiztechnik.buderus.de