ΟΔΗΓΙΕΣ ΤΟΠΟΘΕΤΗΣΗΣ ΚΑΙ ΗΛΕΚΤΡΟΛΟΓΙΚΗΣ ΣΥΝΔΕΣΗΣ ΤΩΝ ΗΛΕΚΤΡΙΚΩΝ ΑΝΤΙΣΤΑΣΕΩΝ DRALL (HA 3500 W – 230 V ST 150, HA 3500 W – 230 V ST 200 & HA 3500 W – 230 V ST 300) ΓΙΑ ΧΡΗΣΗ ΣΕ BOILERS BUDERUS LOGALUX ΤΥΠΟΥ ST&SM.

1. Πριν από την τοποθέτηση της ηλεκτρικής αντίστασης στο boiler βεβαιωνόμαστε ότι:

(i) Έχουμε αποσυνδέσει με ασφαλή τρόπο οποιαδήποτε ηλεκτρολογική σύνδεση ώστε να μην υπάρξει κίνδυνος ηλεκτροπληξίας κατά την τοποθέτηση και σύνδεση της ηλεκτρικής αντίστασης με την παροχή ρεύματος.

(ii) Έχουμε κλείσει την παροχή του κρύου νερού προς το boiler.

(iii) Σημειώνεται ότι για τα boiler τύπου ST δεν απαιτείται το άδειασμα του νερού από το εσωτερικό του boiler. Συστήνεται όμως η αφαίρεση μικρής ποσότητας νερού ώστε η στάθμη του νερού να είναι 5 εκατοστά τουλάχιστον χαμηλότερα από το άνοιγμα του boiler που θα τοποθετηθεί η ηλεκτρική αντίσταση. Έτσι αποφεύγεται ο κίνδυνος κατά την τοποθέτηση της ηλεκτρικής αντίστασης να χυθεί στο εξωτερικό του boiler νερό. Το νερό αυτό δύσκολα θα εξατμιστεί από το εσωτερικό της μόνωσης και πολύ εύκολα μπορεί να δημιουργήσει βραχυκύκλωμα κατά την συνδεσμολογία στην παροχή ρεύματος. Αν παρόλα αυτά, για οποιαδήποτε λόγο χυθεί νερό στην περιοχή που θα γίνει η συνδεσμολογία της ηλεκτρικής αντίστασης τότε το νερό αυτό πρέπει να αφαιρεθεί και να αναβληθεί η εγκατάσταση μέχρι να εξατμιστεί πλήρως η εναπομείνασα υγρασία.

2. Βεβαιωνόμαστε ότι έχουμε προμηθευτεί τον σωστό κωδικό ηλεκτρικής αντίστασης για την χωρητικότητα του boiler που διαθέτουμε.

3. Τοποθετούμε την ηλεκτρική αντίσταση κατακόρυφα στο εσωτερικό του boiler και την βιδώνουμε με το χέρι, προσέχοντας η ελαστική φλάντζα στεγανοποίησης στο να βρίσκεται στην θέση της. Σφίγγουμε με εξάγωνο κλειδί (S60) μέχρι να επιτύχουμε στεγανοποίηση (περίπου ½ - ¾ στροφής).

4. Ανοίγουμε την παροχή νερού προς το boiler και σε μία βρύση κοντά στο boiler που να τροφοδοτείται με ζεστό νερό από αυτό, ανοίγουμε στο μέγιστο την παροχή του ζεστού νερού για λίγη ώρα ώστε να αφαιρέσουμε τη μικρή ποσότητα αέρα που έχει εγκλωβιστεί στο boiler. Περιμένουμε μέχρι να τρέχει μόνον νερό. Αν το boiler ήταν άδειο από νερό (αρχική εγκατάσταση ή αν είχε αδειάσει πριν την εγκατάσταση) θα απαιτηθεί αρκετή ώρα μέχρι να γεμίσει με νερό. *Πρέπει να διασφαλιστεί ότι από το boiler αφαιρέθηκε εντελώς ο αέρας διότι διαφορετικά υπάρχει κίνδυνος άμεσης καταστροφής της ηλεκτρικής αντίστασης και πιθανόν και άλλων εξαρτημάτων.*

5. Αφού ελέγξουμε πρώτα για να βεβαιωθούμε ότι δεν υπάρχει διαρροή νερού στην περιοχή γύρω από την ηλεκτρική αντίσταση συνεχίζουμε με την ηλεκτρική συνδεσμολογία:

(i) Για τη ηλεκτρολογική συνδεσμολογία απαιτείται καλώδιο 3x2,5 H05-VVF ή αν το boiler βρίσκεται σε ημιυπαίθριο χώρο απαιτείται καλώδιο 3x2,5 H05-RNF. Δεν συνίσταται η χρήση του boiler με ηλεκτρική αντίσταση στην ύπαιθρο.

(ii) Ξεκινάμε συνδέοντας την γείωση στην κεραμική κλέμμα που υπάρχει συνδεδεμένη στο κίτρινο/πράσινο καλώδιο (4 στη Φωτογραφία 2) που προεξέχει από την ηλεκτρική αντίσταση. Στη συνέχεια, συνδέουμε την φάση στην υποδοχή του θερμοστάτη που φέρει την ένδειξη “L” (Φωτογραφία 1) και τον ουδέτερο στην υποδοχή του θερμοστάτη που φέρει την ένδειξη “N” (Φωτογραφία 1). Σφίγγουμε ικανοποιητικά τα καλώδια αλλά όχι υπερβολικά για να μην σπάσει ο θερμοστάτης. *Αν κατά την ηλεκτρολογική σύνδεση αντιληφθούμε ότι έσπασε κάποιο κομμάτι του θερμοστάτη, τότε αυτός πρέπει να αλλαχθεί, ακόμη και αν η ζημιά φαίνεται επουσιώδης.*

(iii) Ρυθμίζουμε την θερμοκρασία του θερμοστάτη περίπου στην θέση «+» (Φωτογραφία 1). Μετά από 8 ώρες τουλάχιστον συνεχούς χρήσης αυξομειώνουμε την θερμοκρασία αν αυτή δεν μας ικανοποιεί. Και πάλι χρειάζονται 8 ώρες περίπου για να σταθεροποιηθεί στην νέα θερμοκρασία. Σημειώνεται ότι ρύθμιση του θερμοστάτη στην μέγιστη θερμοκρασία στη θέση «●●» (Φωτογραφία 1) που αντιστοιχεί σε θερμοκρασία περίπου 70 ^{o} C, για μεγάλο χρονικό διάστημα μπορεί να προκαλέσει υπερβολική φθορά της ηλεκτρικής αντίστασης αλλά ακόμη και του boiler. Επίσης αν η σκληρότητα του παρεχόμενου νερού είναι υψηλή ή αν υπάρχει υψηλή συγκέντρωση ιόντων χλωρίου συνίσταται ο θερμοστάτης να ρυθμίζεται σε ένδειξη χαμηλότερη του «+» ώστε να επιτευχθεί μακροζωία της ηλεκτρικής αντίστασης.

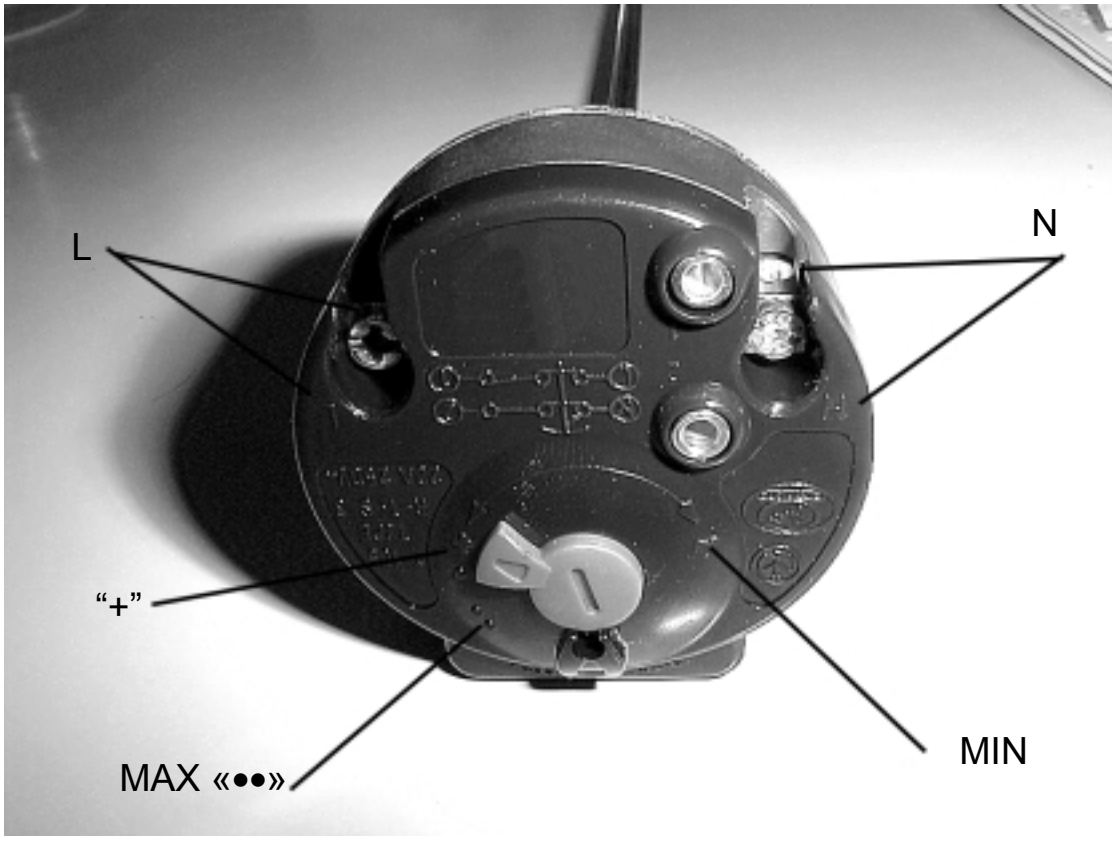

(Φωτογραφία 1)

(iv) Τοποθετούμε τον μεταλλικό λαιμό (1 Φωτογραφία 2) γύρω από την ηλεκτρική αντίσταση και πάνω σε αυτό τοποθετούμε το προστατευτικό καπάκι (2 Φωτογραφία 2). Η κεραμική κλέμμα με τη σύνδεση της γείωσης πρέπει να καλυφθεί από το προστατευτικό καπάκι. Σφίγγουμε ελαφρά το καλώδιο παροχής ρεύματος στον στυπιοθλίπτη (3 Φωτογραφία 2) που βρίσκεται στην βάση από το καπάκι. Τοποθετούμε το καπάκι (2 Φωτογραφία 2) προσεκτικά πάνω στην ηλεκτρική αντίσταση ώστε να πατήσει πάνω στον μεταλλικό λαιμό (1 Φωτογραφία 2) και να περάσει από την οπή (5 Φωτογραφία 2) που υπάρχει στο καπάκι η βίδα στήριξης (6 Φωτογραφία 2) που είναι τοποθετημένη στην ηλεκτρική αντίσταση. Σφίγγουμε το καπάκι βιδώνοντας το περικόχλιο (7 Φωτογραφία 2) πάνω στην βίδα. Τραβάμε ελαφρά το καλώδιο παροχής ρεύματος προσέχοντας ώστε ο στυπιοθλίπτης να σφίγγει το κάλυμα του καλωδίου και όχι τα τρία καλώδια παροχής. Σφίγγουμε πλέον το καλώδιο σφιχτά στον στυπιοθλίπτη ώστε να το ασφαλίσουμε.

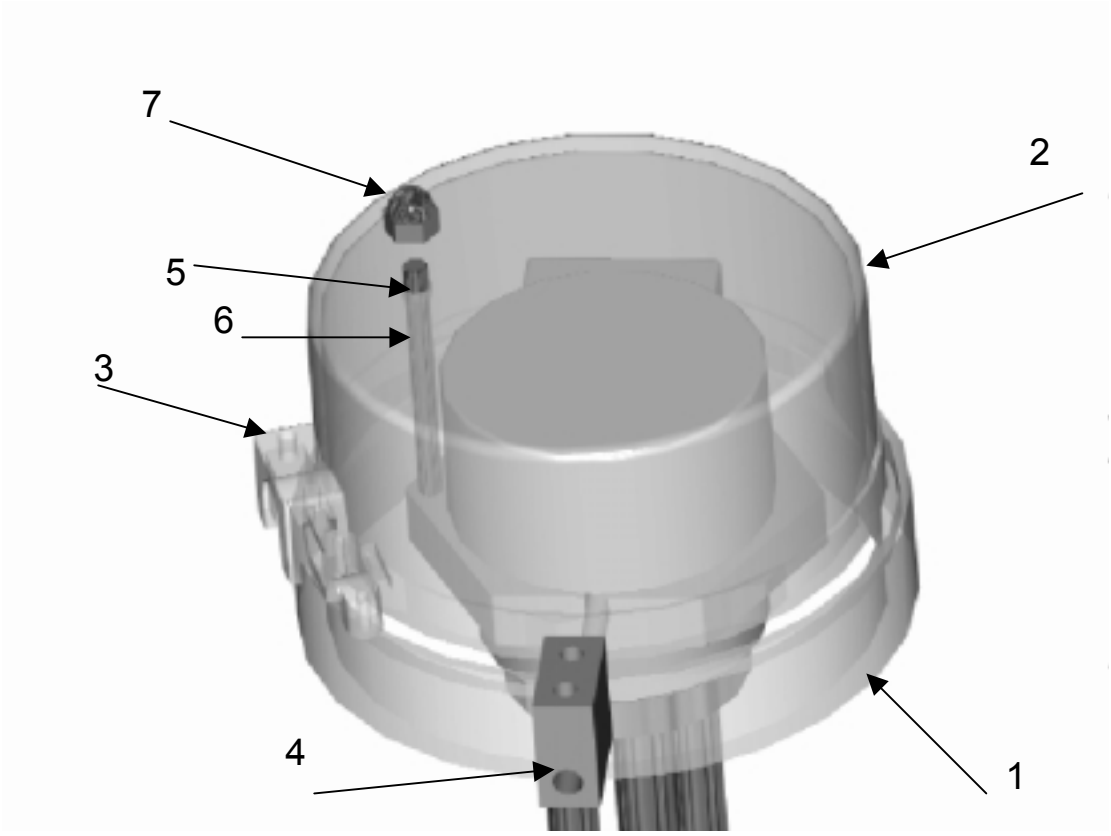

(Φωτογραφία 2)

(v) Θέτουμε σε λειτουργία την ηλεκτρική αντίσταση για να βεβαιωθούμε ότι λειτουργεί σωστά.

ΠΑΡΑΤΗΡΗΣΕΙΣ:

- Για την ασφάλεια σας αλλά και για την σωστή απόδοση του boiler η υδραυλική και η ηλεκτρολογική εγκατάσταση πρέπει να γίνει από εξουσιοδοτημένο συνεργείο της εταιρείας BUDERUS.

- Αν προτίθεστε να χρησιμοποιείτε συχνά την ηλεκτρική αντίσταση για θέρμανση νερού συνίσταται η χρήση χρονοδιακόπτη (τουλάχιστον 15 Α στα 230 V) για να εκμεταλλεύεστε τις μειωμένες τιμές ηλεκτρικού ρεύματος σε συγκεκριμένες χρονικές περιόδους κατά τη διάρκεια της ημέρας. Πληροφορίες για τα χρονικά διαστήματα που παρέχεται ηλεκτρικό ρεύμα με μειωμένη τιμή θα πάρετε από κατά τόπους γραφεία της εταιρείας που σας προμηθεύει ηλεκτρική ενέργεια (π.χ. ΔΕΗ).

- Οι ενδεικτικοί χρόνοι θέρμανσης χωρίς να γίνεται ταυτόχρονη χρήση ζεστού νερού είναι 2 ¼ ώρες περίπου για το boiler χωρητικότητας 150 λίτρων, 3 ώρες περίπου για το boiler χωρητικότητας 200 λίτρων και 4 ½ ώρες περίπου για το boiler χωρητικότητας 300 λίτρων.

05/01 VER. A0

Προμηθευτής:
DRALL ΕΛΛΗΝΙΚΗ Α.Ε.
Ελ. Βενιζέλου 8
145 65 Αγ. Στέφανος
Τηλ.: 01-8142913
Fax.: 01-8142444